MITSUBISHI HEAVY INDUSTRIES

EKOLOGICZNY CZYNNIK CHŁODNICZY R410A

Systemy Inverter Multi-Split (RAC)

dla domu, biura, sklepu...

NASZE TECHNOLOGIE, TWOJA PRZYSZŁOŚĆ

High performance Air Conditioner

CE

50Hz

17R01E-A

www.mhi.info.pl

System Inverter Multi-Split

System Multi-Split umożliwia pojedynczej jednostce zewnętrznej obsługę instalacji zbudowanej nawet z 6 jednostek wewnętrznych (2-6), wybranych z 9 dostępnych typoszeregów, w zakresie wydajności łącznej od 6,0 kW do 19,5 kW.
System charakteryzuje wysoka energooszczędność, elastyczność w zakresie montażu i doboru jednostek oraz niezwykle niski poziom głośności.

Jednostki zewnętrzne

Energooszczędne i ciche jednostki zewnętrzne, dostępne dla systemu Multi-Split w 8 zakresach wydajności - umożliwiają obsługę instalacji Multi, zbudowanej nawet z 6 jednostek wewnętrznych.

NOWOŚĆ

SCM40ZS-S
SCM45ZS-S

SCM71ZM-S
SCM80ZM-S

NOWOŚĆ

(50ZS-S)

SCM50ZS-S
SCM60ZM-S

SCM100ZM-S
SCM125ZM-S

Najwyższy poziom wskaźników SEER/SCOP w branży

Wszystkie modele posiadają wysoką klasę efektywności energetycznej dzięki zastosowaniu technologii inverterowej. Jednostki zewnętrzne w sposób płynny dostosowują swoją wydajność do danego, chwilowego zapotrzebowania na chłodzenie lub ogrzewanie. Możliwe jest szybkie osiągnięcie temperatury zadanej oraz stabilne jej utrzymywanie, przy 30 % oszczędności energii, w porównaniu do konwencjonalnych metod klimatyzowania (stała prędkość).

SEER w funkcji chłodzenia

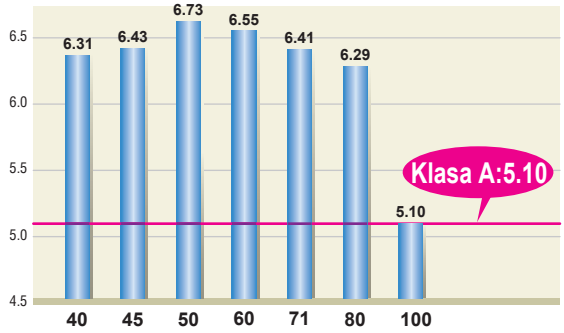

SCOP w funkcji ogrzewania

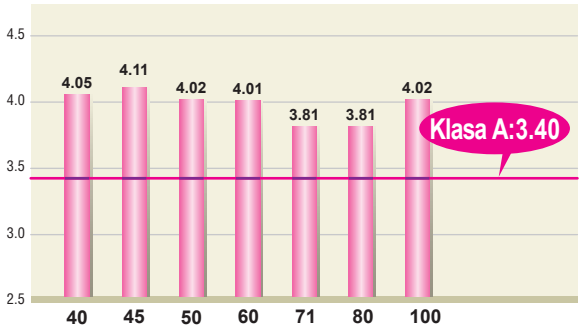

• Powyższe dane prezentują kombinacje jednostek wewnętrznych z SRK-ZSX-S.

Cisza i Komfort

Dzięki zastosowaniu sprężarek typu scroll DC Twin, osiągnięto niski poziom wibracji i hałasu. Jednostki zewnętrzne są wysokowydajne i ciche. Wszystkie jednostki, zarówno w procesie chłodzenia jak i grzania, pracują od temperatury zewnętrznej -15°C.

Budowa kompaktowa

Niewielkie wymiary jednostek zewnętrznych ułatwiają instalację, nawet przy bardzo ograniczonej przestrzeni.

850mm

640mm

SCM40/45ZM-S

780mm

595mm

SCM40/45ZS-S

Przyłącza rurowe

Maksymalna dopuszczalna długość rurociągu dla poszczególnych jednostek zewnętrznych oraz maksymalna dozwolona różnica wysokości dla jednostek zewnętrznych pokazane sa w tabeli poniżej.

		SCM40/45ZS-S	SCM50ZS-S/SCM60ZM-S	SCM71/80ZM-S	SCM100/125ZM-S
	długość rurociągu dla jednej jednostki wewnętrznej	do 25m	do 25m	do 25m	do 25m
	całkowita długość rurociągu	do 30m	do 40m	do 70m	do 90m
różnica wysokości	dla najniższego punktu instalacji jedn. wewn. (A)	do 15m	do 15m	do 20m	do 20m
	dla najwyższego punktu instalacji jedn. wewn. (B)	do 15m	do 15m	do 20m	do 20m
	maks. różnica wys. pomiędzy jednostkami wewn. (C)	do 25m	do 25m	do 25m	do 25m
	dł. rurociągu bez konieczności doł. czynnika chłodn.	30m	40m	40m	50m

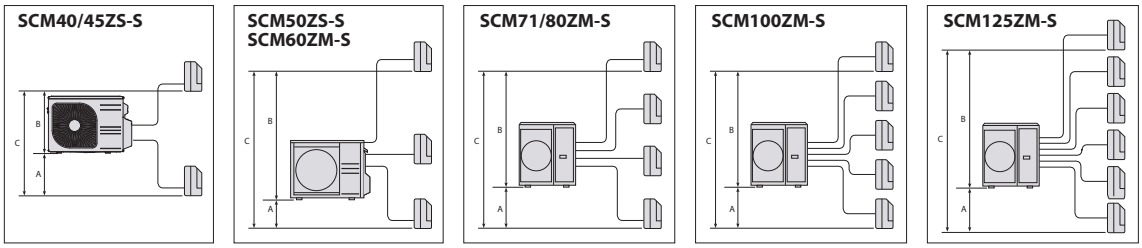

■KOMBINACJE JEDNOSTEK WEWNĘTRZNYCH I ZEWNĘTRZNYCH

Jednostki wewnętrzne		Jednostki zewnętrzne							
		40ZS-S	45ZS-S	50ZS-S	60ZM-S	71ZM-S	80ZM-S	100ZM-S	125ZM-S
NOWOŚĆ	SRK20ZSX-S	●	●	●	●	●	●	●	●
	SRK25ZSX-S	●	●	●	●	●	●	●	●
	SRK35ZSX-S	●	●	●	●	●	●	●	●
	SRK50ZSX-S	—	—	●	●	●	●	●	●
	SRK60ZSX-S	—	—	—	●	●	●	●	●
	SRK71ZR-S	—	—	—	—	—	—	●	●
NOWOŚĆ	SRK20ZS-S	●	●	●	●	●	●	●	●
	SRK25ZS-S	●	●	●	●	●	●	●	●
	SRK35ZS-S	●	●	●	●	●	●	●	●
	SRK50ZS-S	—	—	●	●	●	●	●	●
NOWOŚĆ	SKM20ZSP-S	●	●	●	—	—	—	—	—
	SKM25ZSP-S	●	●	●	—	—	—	—	—
	SKM35ZSP-S	●	●	●	—	—	—	—	—
	SRF25ZMX-S	●	●	●	●	●	●	●	●
	SRF35ZMX-S	●	●	●	●	●	●	●	●
	SRF50ZMX-S	—	—	●	●	●	●	●	●
	FDTC25VF	●	●	●	●	●	●	●	●
	FDTC35VF	●	●	●	●	●	●	●	●
	FDTC50VF	—	—	●	●	●	●	●	●
	FDTC60VF	—	—	—	●	●	●	●	●
	SRR25ZM-S	●	●	●	●	●	●	●	●
	SRR35ZM-S	●	●	●	●	●	●	●	●
	SRR50ZM-S	—	—	●	●	●	●	●	●
	SRR60ZM-S	—	—	—	●	●	●	●	●
	FDUM50VF	—	—	●	●	●	●	●	●
	FDE50VG	—	—	●	●	●	●	●	●

■OPCJE

Sterowniki przewodowe

RC-EX3 RC-E5 RCH-E3

Sterowniki bezprzewodowe

RCN-TC-24W-E2 RCN-KIT4-E2 RCN-E-E2

■SPECYFIKACJA

Model			2 pokoje		3 pokoje	
			SCM40ZS-S	SCM45ZS-S	SCM50ZS-S	SCM60ZM-S
Zasilanie			1Faza, 220 - 240V, 50Hz			
Nominalna wydajność chłodnicza (Min~Max)		kW	4.0(1.5~5.9)	4.5(1.5~6.4)	5.0(1.8~7.1)	6.0(1.8~7.5)
Nominalna wydajnośćogrzewania (Min~Max)		kW	4.5(1.3~6.3)	5.3(1.3~6.5)	6.0(1.4~7.5)	6.8(1.5~7.8)
Moc elektryczna	Chłodzenie	kW	0.84(0.59~2.13)	1.04(0.59~2.30)	1.05(0.60~2.15)	1.43(0.50~2.39)
	Ogrzewanie	kW	0.90(0.54~1.70)	1.15(0.54~1.92)	1.24(0.55~2.58)	1.51(0.60~3.00)
EER	Chłodzenie		4.76	4.33	4.76	4.2
COP	Ogrzewanie		5.00	4.61	4.84	4.5
Prąd rozruchu (Max)		A	4.4/4.2/4.0	5.4/5.2/5.0	6.2/5.9/5.7	7.1/6.8/6.6
Poziom mocy akustycznej	Chłodzenie	dB(A)	62	62	62	63
	Ogrzewanie	dB(A)	64	64	64	65
Poziom ciśnienia akustycznego	Chłodzenie	dB(A)	48	49	49	50
	Ogrzewanie	dB(A)	50	50	51	52
Przepływ powietrza	Chłodzenie	m^3/min	32.5	32.5	41.0	42.0
	Ogrzewanie		32.5	32.5	41.0	42.0
Wymiary zewnętrzne (H ×W ×D)		mm	595 ×780(+90) ×290		640 ×850(+65) ×290	
Waga netto		kg	42	42	48.5	49
Czynnik chłodniczy	Typ/GWP		R410A/2088			
	Ilość	kg/TCO_2Eq	1.9/3.967		2.5/5.22	
Przyłącze rurowe	Ciecz	Φmm	6.35(1/4 ") ×2		6.35(1/4 ") ×3	
	Gaz		9.52(3/8 ") ×2		9.52(3/8 ") ×3	
Zakres temperatur pracy	Chłodzenie	˚C	-15~43			
	Ogrzewanie		-15~24			
Ilość podłączonych jednostek wewnętrznych			2	2	Min.2~Max.3	Min.2~Max.3
Całkowita wydajność jednostek wewnętrznych		kW	6.0	7.0	8.5	11.0

Model			4 pokoje		5 / 6 pokoi	
			SCM71ZM-S	SCM80ZM-S	SCM100ZM-S	SCM125ZM-S
Zasilanie			1Faza, 220 - 240V, 50Hz			
Nominalna wydajność chłodnicza (Min~Max)		kW	7.1(1.8~8.8)	8.0(1.8~9.2)	10.0(1.8 ~12.0)	12.5(1.8 ~14.0)
Nominalna wydajnośćogrzewania (Min~Max)		kW	8.6(1.5~9.4)	9.3(1.5~9.8)	12.0(1.5 ~13.5)	13.5(1.5 ~14.0)
Moc elektryczna	Chłodzenie	kW	1.74(0.48~2.75)	2.16(0.48~2.83)	2.86(0.65~4.03)	3.90(0.65~4.80)
	Ogrzewanie	kW	2.00(0.60~3.35)	2.26(0.60~3.43)	2.93(0.70~3.40)	3.25(0.70~3.42)
EER	Chłodzenie		4.08	3.70	3.50	3.21
COP	Ogrzewanie		4.30	4.12	4.10	4.15
Prąd rozruchu (Max)		A	9.2/8.8/8.4	10.4/10.0/9.5	13.3/12.8/12.2	17.7/17.0/16.3
Poziom mocy akustycznej	Chłodzenie	dB(A)	65	66	68	69
	Ogrzewanie	dB(A)	66	66	71	72
Poziom ciśnienia akustycznego	Chłodzenie	dB(A)	52	54	56	57
	Ogrzewanie	dB(A)	54	54	59	60
Przepływ powietrza	Chłodzenie	m^3/min	56.0	56.0	75.0	75.0
	Ogrzewanie		56.0	56.0	75.0	82.0
Wymiary zewnętrzne (H ×W ×D)		mm	750 ×880(+73) ×340		945 ×970(+73) ×370	
Waga netto		kg	62		92	
Czynnik chłodniczy	Typ/GWP		R410A/2088			
	Ilość	kg/TCO_2Eq	3.15/6.577		6.0/12.528	
Przyłącze rurowe	Ciecz	Φmm	6.35(1/4 ") ×2		6.35(1/4 ") ×5	6.35(1/4 ") ×6
	Gaz		9.52(3/8 ") ×2		9.52(3/8 ") ×5	9.52(3/8 ") ×6
Zakres temperatur pracy	Chłodzenie	˚C	-15~43			
	Ogrzewanie		-15~24			
Ilość podłączonych jednostek wewnętrznych			Min.2~Max.4	Min.2~Max.4	Min.4*~Max.5	Min.4*~Max.6
Całkowita wydajność jednostek wewnętrznych		kW	12.5	13.5	16.0	19.5

- Warunki prezentacji danych (ISO-T1). Chłodzenie: temperatura wewnętrzna 27˚CDB, 19˚CWB, temperatura zewnętrzna 35˚CDB. Ogrzewanie: temperatura wewnętrzna 20˚CDB, temperatura zewnętrzna 7˚CDB, 6˚CWB.
- Poziom ciśnienia akustycznego mierzony w komorze bezechowej. Podczas normalnej pracy urządzenia wartości nieco wyższe z powodu warunków zewnętrznych.
- Tona ekwiwalentu CO_2 (TCO_2Eq)- ilość gazów cieplarnianych- wyrażona iloczynem masy gazów cieplarnianych w tonach metrycznych i ich współczynnika globalnego ocieplenia

∗ W przypadku kombinacji SRK71ZR-S + SRK71ZR-S, można podłączyć dwie jednostki wewnętrzne. W kombinacji SRK-ZSX-S, SRK71ZR-S i FDE50VG można podłączyć tylko trzy jednostki wewnętrzne. Całkowita wydajność podłączonych jednostek powinna wynosić 100 ~ 160.

INVERTER MULTI-SPLIT

JEDNOSTKI WEWNĘTRZNE DLA KOMBINACJI MULTI-SPLIT

Klimatyzator ścienny

seria Diamond SRK-ZSX NOWOŚĆ

		Model	SRK20ZSX-S	SRK25ZSX-S	SRK35ZSX-S	SRK50ZSX-S	SRK60ZSX-S
Nominalna wydajność chłodnicza		kW	2.0	2.5	3.5	5.0	6.0
Nominalna wydajność ogrzewania		kW	3.0	3.4	4.5	5.8	6.8
Poziom mocy akustycznej	Chłodzenie	dB(A)	53	55	58	59	62
	Ogrzewanie	dB(A)	53	56	58	62	63
Poziom ciśnienia akustycznego	Chłodzenie (Hi/Me/Lo/Ulo)	dB(A)	38 / 31 / 24 / 19	39 / 33 / 25 / 19	43 / 35 / 26 / 19	44 / 39 / 31 / 22	46 / 41 / 33 / 22
	Ogrzewanie (Hi/Me/Lo/Ulo)	dB(A)	38 / 32 / 25 / 19	40 / 34 / 27 / 19	41 / 35 / 28 / 19	46 / 41 / 33 / 23	46 / 42 / 34 / 23
Przepływ powietrza	Chłodzenie (Hi/Me/Lo/Ulo)	m^3/min	11.3 / 9.1 / 6.0 / 5.0	12.2 / 10.0 / 6.7 / 5.0	13.1 / 10.8 / 7.3 / 5.0	14.3 / 12.4 / 7.8 / 5.4	16.3 / 13.4 / 8.9 / 5.4
	Ogrzewanie (Hi/Me/Lo/Ulo)	m^3/min	12.2 / 10.3 / 7.2 / 5.4	12.8 / 11.0 / 7.8 / 5.4	13.9 / 11.8 / 8.6 / 5.4	17.3 / 14.3 / 9.8 / 6.2	17.8 / 13.7 / 10.9 / 6.2
Wymiary zewnętrzne (H × W × D)		mm	305×920×220				
Waga netto		kg	13				
Przyłącza rurowe	Ciecz / Gaz	Φmm	6.35 (1/4") / 9.52 (3/8")			6.35 (1/4") / 12.7 (1/2")	
Filtr			Antyalergenowy x 1, Fotokatalityczny, Zmywalny, Odwaniający x1				

Klimatyzator ścienny

seria Diamond SRK-ZR

		Model	SRK71ZR-S
Nominalna wydajność chłodnicza		kW	7.1
Nominalna wydajność ogrzewania		kW	8.0
Poziom mocy akustycznej	Chłodzenie	dB(A)	58
	Ogrzewanie	dB(A)	60
Poziom ciśnienia akustycznego	Chłodzenie (Hi/Me/Lo/Ulo)	dB(A)	44 / 41 / 37 / 25
	Ogrzewanie (Hi/Me/Lo/Ulo)	dB(A)	46 / 39 / 35 / 28
Przepływ powietrza	Chłodzenie (Hi/Me/Lo/Ulo)	m^3/min	20.5 / 18.6 / 16.2 / 10.4
	Ogrzewanie (Hi/Me/Lo/Ulo)	m^3/min	25.5 / 19.8 / 17.3 / 13.3
Wymiary zewnętrzne (H × W × D)		mm	339×1197×262
Waga netto		kg	13.5
Przyłącza rurowe	Ciecz / Gaz	Φmm	6.35 (1/4") / 15.88 (5/8")
Filtr			Antyalergenowy x 1, Fotokatalityczny, Zmywalny, Odwaniający x1

Klimatyzator ścienny

seria Premium SRK-ZS NOWOŚĆ

		Model	SRK20ZS-S,-SB,-ST	SRK25ZS-S,-SB,-ST	SRK35ZS-S,-SB,-ST	SRK50ZS-S,-SB,-ST
Nominalna wydajność chłodnicza		kW	2.0	2.5	3.5	5.0
Nominalna wydajność ogrzewania		kW	3.0	3.4	4.5	5.8
Poziom mocy akustycznej	Chłodzenie	dB(A)	50	52	56	58
	Ogrzewanie	dB(A)	52	55	58	59
Poziom ciśnienia akustycznego	Chłodzenie (Hi/Me/Lo/Ulo)	dB(A)	34 / 25 / 22 / 19	36 / 28 / 23 / 19	40 / 30 / 26 / 19	45 / 36 / 28 / 22
	Ogrzewanie (Hi/Me/Lo/Ulo)	dB(A)	36 / 29 / 23 / 19	39 / 30 / 24 / 19	41 / 36 / 25 / 19	45 / 37 / 31 / 24
Przepływ powietrza	Chłodzenie (Hi/Me/Lo/Ulo)	m^3/min	9.3 / 7.0 / 5.9 / 5.0	9.9 / 8.0 / 5.9 / 5.0	11.3 / 8.7 / 5.9 / 5.0	12.1 / 9.9 / 7.4 / 5.9
	Ogrzewanie (Hi/Me/Lo/Ulo)	m^3/min	10.0 / 8.5 / 6.5 / 5.9	11.3 / 8.7 / 6.7 / 5.9	12.3 / 11.0 / 7.0 / 5.9	13.9 / 11.2 / 9.1 / 7.4
Wymiary zewnętrzne (H × W × D)		mm	290×870×230			
Waga netto		kg	9.5			10.0
Przyłącza rurowe	Ciecz / Gaz	Φmm	6.35(1/4") / 9.52(3/8")			6.35(1/4") / 12.7(1/2")
Filtr			Antyalergenowy x 1, Fotokatalityczny, Zmywalny, Odwaniający x1			

Klimatyzator ścienny

seria Standard SKM-ZSP NOWOŚĆ

		Model	SKM20ZSP-S	SKM25ZSP-S	SKM35ZSP-S
Nominalna wydajność chłodnicza		kW	2.0	2.5	3.5
Nominalna wydajność ogrzewania		kW	3.0	3.4	4.5
Poziom mocy akustycznej	Chłodzenie	dB(A)	58	58	59
	Ogrzewanie	dB(A)	56	57	59
Poziom ciśnienia akustycznego	Chłodzenie (Hi/Me/Lo/Ulo)	dB(A)	42 / 35 / 24	43 / 35 / 24	44 / 37 / 24
	Ogrzewanie (Hi/Me/Lo/Ulo)	dB(A)	41 / 35 / 27	41 / 35 / 27	42 / 37 / 29
Przepływ powietrza	Chłodzenie (Hi/Me/Lo/Ulo)	m^3/min	8.5 / 7.0 / 5.0	8.5 / 7.0 / 5.0	9.0 / 7.5 / 5.0
	Ogrzewanie (Hi/Me/Lo/Ulo)	m^3/min	8.0 / 7.0 / 5.5	8.0 / 7.0 / 5.5	8.5 / 7.0 / 6.0
Wymiary zewnętrzne (H × W × D)		mm	262 × 769 × 210		
Waga netto		kg	7.6		
Przyłącza rurowe	Ciecz / Gaz	Φmm	6.35(1/4 ")/9.52(3/8 ")		
Filtr			—		

Warunki prezentacji danych (ISO-T1)
Chłodzenie: temperatura wewnętrzna 27°CDB, 19°CWB, temperatura zewnetrzna 35°CDB. Ogrzewanie: temperatura wewnętrzna 20°CDB, temperatura zewnetrzna 7°CDB, 6°CWB.
Poziom ciśnienia akustycznego mierzony w komorze bezechowej. Podczas normalnej pracy urządzenia wartości nieco wyższe z powodu warunków zewnętrznych.

Klimatyzator przypodłogowy

SRF-ZMX

Model			SRF25ZMX-S	SRF35ZMX-S	SRF50ZMX-S
Nominalna wydajność chłodnicza		kW	2.5	3.5	5.0
Nominalna wydajność ogrzewania		kW	3.4	4.5	5.8
Poziom mocy akustycznej	Chłodzenie	dB(A)	51	52	58
	Ogrzewanie	dB(A)	51	52	58
Poziom ciśnienia akustycznego	Chłodzenie (Hi/Me/Lo/Ulo)	dB(A)	40 / 32 / 29 / 26	41 / 34 / 32 / 28	46 / 42 / 35 / 32
	Ogrzewanie (Hi/Me/Lo/Ulo)	dB(A)	40 / 35 / 33 / 28	41 / 36 / 35 / 31	47 / 41 / 39 / 33
Przepływ powietrza	Chłodzenie (Hi/Me/Lo/Ulo)	m^3/min	9.0 / 7.6 / 6.7 / 5.8	9.2 / 7.8 / 7.3 / 6.4	11.5 / 9.6 / 7.4 / 6.6
	Ogrzewanie (Hi/Me/Lo/Ulo)	m^3/min	10.5 / 8.2 / 7.7 / 6.6	10.7 / 8.3 / 8.1 / 7.4	12.0 / 10.0 / 9.4 / 7.6
Wymiary zewnętrzne (H×W×D)		mm	600×860×238		
Waga netto		kg	18	19	
Przyłącza rurowe	Ciecz / Gaz	Φmm	6.35(1/4") / 9.52(3/8")		6.35(1/4") / 12.7(1/2")
Filtr			Antyalergenowy x 1, Fotokatalityczny, Zmywalny, Odwaniający x1		

Klimatyzator kanałowy

SRR-ZM

Model			SRR25ZM-S	SRR35ZM-S	SRR50ZM-S	SRR60ZM-S
Nominalna wydajność chłodnicza		kW	2.5	3.5	5.0	6.0
Nominalna wydajność ogrzewania		kW	3.4	4.5	5.8	6.8
Poziom mocy akustycznej	Chłodzenie	dB(A)	56	57	59	60
	Ogrzewanie	dB(A)	59	60	61	63
Poziom ciśnienia akustycznego	Chłodzenie (Hi/Me/Lo/Ulo)	dB(A)	37 / 33 / 30 / 24	38 / 34 / 31 / 25	41 / 37 / 34 / 29	44 / 38 / 35 / 30
	Ogrzewanie (Hi/Me/Lo/Ulo)	dB(A)	40 / 37 / 34 / 28	41 / 38 / 35 / 29	43 / 39 / 37 / 32	45 / 41 / 38 / 33
Przepływ powietrza	Chłodzenie (Hi/Me/Lo/Ulo)	m^3/min	9.5 / 8.5 / 6.5 / 4.5	10.0 / 8.5 / 7.0 / 5.0	13.5 / 11.0 / 10.0 / 7.5	14.5 / 11.5 / 10.5 / 8.0
	Ogrzewanie (Hi/Me/Lo/Ulo)	m^3/min	10.0 / 9.0 / 8.0 / 6.0	10.5 / 9.5 / 8.5 / 6.5	14.5 / 12.5 / 11.0 / 8.5	15.0 / 13.0 / 11.5 / 9.0
Wymiary zewnętrzne (H×W×D)		mm	200×750×500		200×950×500	
Waga netto		kg	20.5		24	
Przyłącza rurowe	Ciecz / Gaz	Φmm	6.35(1/4") / 9.52(3/8")		6.35(1/4") / 12.7(1/2")	
Zestaw wlotu powietrza (Opcja)			UT-BAT1EF		UT-BAT2EF	

Klimatyzator kasetonowy z nawiewem 4-stronnym

FDTC-VF

Model			FDTC25VF	FDTC35VF	FDTC50VF	FDTC60VF
Nominalna wydajność chłodnicza		kW	2.5	3.5	5.0	6.0
Nominalna wydajność ogrzewania		kW	3.4	4.5	5.8	6.8
Poziom mocy akustycznej	Chłodzenie	dB(A)	56	58	60	60
	Ogrzewanie	dB(A)	56	58	60	60
Poziom ciśnienia akustycznego	Chłodzenie (Hi/Me/Lo)	dB(A)	36 / 32 / 29	40 / 36 / 30	42 / 36 / 30	46 / 39 / 30
	Ogrzewanie (Hi/Me/Lo)	dB(A)	38 / 33 / 29.5	42 / 35 / 32	42 / 36 / 32	46 / 39 / 32
Przepływ powietrza	Chłodzenie (Hi/Me/Lo)	m^3/min	9.0 / 8.0 / 6.5	9.5 / 9.0 / 7.0	11.5 / 9.0 / 7.0	13.5 / 10.0 / 7.0
	Ogrzewanie (Hi/Me/Lo)	m^3/min	9.5 / 8.5 / 7.0	10.0 / 9.0 / 8.0	11.5 / 9.0 / 8.0	13.5 / 10.0 / 8.0
Wymiary zewnętrzne (H×W×D)	Główna jednostka	mm	248×570×570			
	Panel	mm	35×700×700			
Waga netto		kg	Jednostka: 15 Panel: 3.5			
Przyłącza rurowe	Ciecz / Gaz	Φmm	6.35(1/4") / 9.52(3/8")		6.35(1/4") / 12.7(1/2")	
Panel			TC-PSA-25W-E			

※ Dla trybu Powerful-Hi. Poziom głośności dB(A): 25VF (Chłodzenie: 38 Grzanie: 39), 35VF (Chłodzenie: 41 Grzanie: 43), 50/60VF (Chłodzenie: 47 Grzanie: 47), Przepływ powietrza m^3/min: 25VF (Chłodzenie: 10 Grzanie:10.5), 35VF (Chłodzenie:11 Grzanie: 11.5), 50/60VF(Chłodzenie: 13.5 Grzanie: 13.5)

Klimatyzator kanałowy mały/średni spręż / Podstropowy

FDUM-VF / FDE-VG

Model			FDUM50VF	FDE50VG
Nominalna wydajność chłodnicza		kW	5.0	5.0
Nominalna wydajność ogrzewania		kW	5.8	5.8
Poziom mocy akustycznej	Chłodzenie	dB(A)	60	60
	Ogrzewanie	dB(A)	60	60
Poziom ciśnienia akustycznego ※	Chłodzenie (Hi/Me/Lo)	dB(A)	32 / 29 / 26	38/ 36/ 31
	Ogrzewanie (Hi/Me/Lo)	dB(A)	32 / 29 / 26	38/ 36/ 31
Przepływ powietrza ※		m^3/min	10.0 / 9.0 / 8.0	10.0 / 9.0 / 7.0
		m^3/min	10.0 / 9.0 / 8.0	10.0 / 9.0 / 7.0
Wymiary zewnętrzne (H×W×D)		mm	280×750×635	210×1070×690
Waga netto		kg	29	28
Przyłącza rurowe	Ciecz / Gaz	Φmm	6.35(1/4") / 12.7(1/2")	6.35(1/4") / 12.7(1/2")
Filtr powietrza			UM-FL1EF (Opcja)	Zmywalny ×2

※ Dla trybu Powerful-Hi. [FDUM] Poziom ciśnienia akustycznego dB(A): Chłodzenie: 37 Grzanie: 37, Przepływ powietrza: 13m^3/min [FDE] Poziom ciśnienia akustycznego: Chłodzenie dB(A): 46 Grzanie: 46, Przepływ powietrza: 13m^3/min

SYSTEMY STEROWANIA

STEROWNIK PRZEWODOWY (opcja)

RC-EX3 NOWOŚĆ

Zaawansowany panel dotykowy

RC-EX3 to nowoczesny interfejs oferujący menu w języku polskim oraz szereg przydatnych funkcjonalności zarówno dla firm Instalacyjnych, Serwisowych jak i dla Użytkownika. Jest to zaawansowane narzędzie serwisowe, które na etapie instalacji oraz w trakcie kolejnych serwisów umożliwia m.in. monitorowanie parametrów pracy jednostki, archiwizowanie błędów oraz wyświetlanie informacji o zbliżającym się terminie serwisu.
Nowoczesny design oraz rozbudowane menu dostępnych funkcji dla Użytkownika sprawia, że korzystanie z klimatyzatora staje się łatwe i przyjemne. Możliwość indywidualnego zaprogramowania przycisków F1 i F2, wprowadzania indywidualnych nastaw dla poszczególnych kierownic powietrza sprawia, że narzędzie to staje się spersonalizowanym interfejsem, dopasowanym do potrzeb.
Kilka dostępnych funkcji programuje pracę klimatyzatora w sposób bardzo energooszczędny, wykorzystując przy tym m.in. czujnik obecności.

- **Ekonomia** – Programator ograniczenia wartości maksymalnych. Funkcja oszczędzania energii. Tryb pracy podczas nieobecności. Tryb spania.
- **Komfort** – Funkcja Hi Power. Automatyczna prędkość wentylatora. Cicha praca jednostki zewnętrznej.
- **Wygoda** – Ustawienie języka polskiego. Regulacja kontrastu LCD. Funkcja Preset. Blokada przed dziećmi.
- **Serwis** – Kody błędu. Dane Operacyjne. Backup. Data kolejnego przeglądu. Nastawy administratora.

Proste ustawienia na ekranie dotykowym

RC-E5

Sterownik przewodowy

Sterownik RC-E5 umożliwia wygodną obsługę, precyzję przy wyborze nastaw oraz szybki odczyt z wyświetlacza LCD.

- **Programator tygodniowy dostępny jako standard**
- **Licznik czasu pracy dla ułatwienia prac serwisowych**
- **Temperatura w pomieszczeniu kontrolowana przez czujnik umieszczony w sterowniku**
- **Zmiany zakresu temperatur pracy**

RCH-E3

Prosty sterownik przewodowy

Biorąc pod uwagę konieczność prostej obsługi sterownika w pokojach hotelowych, ilość jego przycisków winna być ograniczona do niezbędnego minimum: Włącz/Wyłącz, wybór trybu pracy, nastawy temperatury i pracy wentylatora. Sterownik jest prosty i łatwy w obsłudze.

- **Do 16 jednostek:**
  Może sterować indywidualnie pracą do 16 jednostek, poprzez nacisnięcie AIR CON i wybór nr jednostki.
- **AUTO restart**
  Funkcja umożliwia automatyczne wznowienie pracy klimatyzatora po awarii zasilania lub włączeniu wyłącznika głównego zasilania.

Sterownik bezprzewodowy (opcja)

Sterowanie bezprzewodowe możliwe jest dzięki umieszczeniu odbiornika podczerwieni w narożniku obudowy klimatyzatora (panelu).

RCN-TC-24W-E2

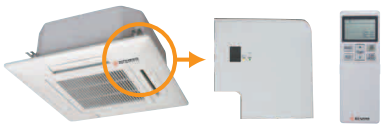

RCN-KIT4-E2

RCN-E-E2

SYSTEMY STEROWANIA

Możliwe użycie sterownika przewodowego

Model	Interfejs	Sterownik
SRK-ZSX-S SRK-ZR-S SRK-ZS-S SRF-ZMX-S SRR-ZM-S	SC-BIKN-E	RC-EX3 RC-E5
FDTC-VF FDUM50VF FDE50VG	nie wymagany	

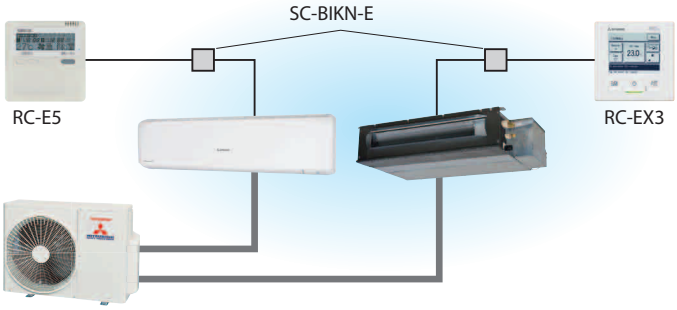

Możliwe połączenie z siecią SUPERLINK-II

Model	Interfejs	Sterownik
SRK-ZSX-S SRK-ZR-S SRK-ZS-S SRF-ZMX-S SRR-ZM-S	SC-BIKN-E SC-ADNA-E	RC-EX3 RC-E5
FDTC-VF FDUM50VF FDE50VG	SC-ADNA-E	

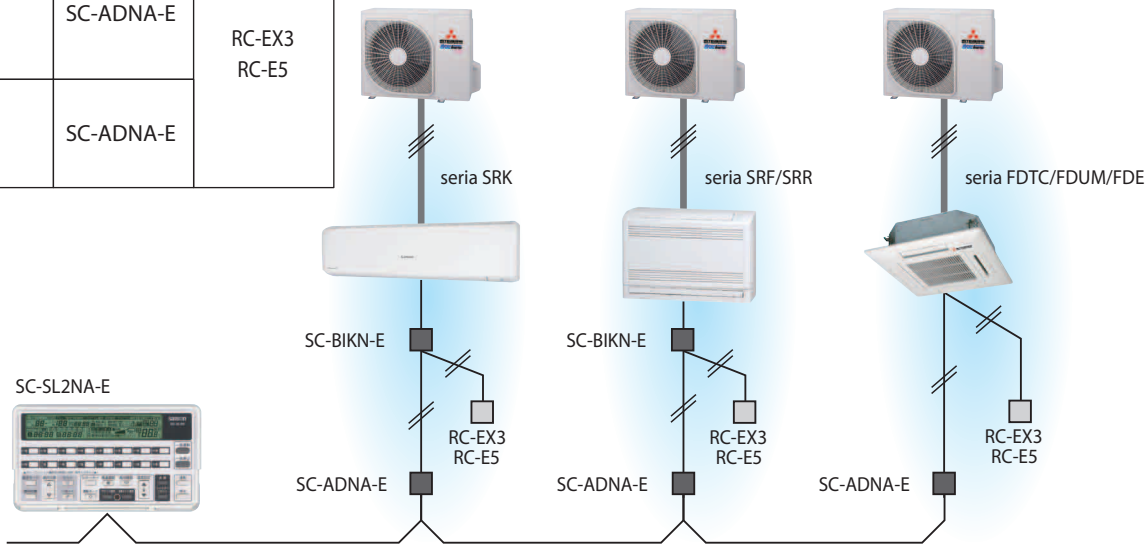

Wyposażony w złącze CnT

Wszystkie jednostki wewnętrzne wyposażone dodatkowo w złącze CnT do komunikacji zewnętrznej (zewnętrzny sygnał ON/OFF, monitorowanie stanu pracy i awarii - 12V DC).

Model	Interfejs
SRK-ZSX-S SRK-ZR-S SRK-ZS-S SRF-ZMX-S SRR-ZM-S	SC-BIKN-E
FDTC-VF FDUM50VF FDE50VG	nie wymagany

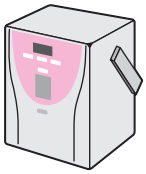

INVERTER MULTI-SPLIT

SCM40ZS-S Kombinacja jednostek wewnętrznych złożonych tylko z SRK-ZSX-S

Kombinacja jednostek wewnętrznych			Wydajność ogrzewania (kW)					Pobór mocy (W)			Pobór prądu (A)		
			Wydajność ogrzew. w		Wydajność całkowita								
			A	B	Min.	Standard	Max.	Min.	Standard	Max.	220V	230V	240V
Ogrzewanie	1*1 pokój	20	3.0	-	1.3	3.0	3.7	520	750	1070	3.7	3.5	3.4
		25	3.4	-	1.3	3.4	4.2	520	920	1210	4.5	4.3	4.1
		35	4.5	-	1.3	4.5	5.0	520	1210	1450	5.9	5.6	5.4
	2*2 pokój	20 + 20	2.25	2.25	2.0	4.5	6.3	550	900	1700	4.4	4.2	4.0
		20 + 25	2.36	2.94	2.0	5.3	6.3	550	1150	1700	5.4	5.2	5.0
		20 + 35	2.11	3.69	2.0	5.8	6.3	550	1290	1700	6.0	5.8	5.5
		25 + 25	2.90	2.90	2.0	5.8	6.3	550	1290	1700	6.0	5.8	5.5
		25 + 35	2.42	3.38	2.0	5.8	6.3	550	1290	1700	6.0	5.8	5.5

Wartości dla 1 jednostki wewnętrznej (*1) i 2 jednostek wewnętrznych (*2).
Identycznie - poniżej

Kombinacja jednostek wewnętrznych			Wydajność chłodnicza (kW)					Pobór mocy (W)			Pobór prądu (A)		
			Wydajność chłod. w		Wydajność całkowita								
			A	B	Min.	Standard	Max.	Min.	Standard	Max.	220V	230V	240V
Chłodzenie	1 pokój	20	2.0	-	1.5	2.0	2.8	560	590	880	2.9	2.8	2.7
		25	2.5	-	1.5	2.5	3.4	560	670	1040	3.3	3.2	3.1
		35	3.5	-	1.5	3.5	3.9	560	970	1200	4.8	4.6	4.4
	2 pokój	20 + 20	2.00	2.00	3.0	4.0	5.7	600	840	1750	4.2	4.0	3.8
		20 + 25	2.00	2.50	3.0	4.5	5.9	600	1040	2030	5.0	4.8	4.6
		20 + 35	1.89	3.31	3.0	5.2	5.9	600	1430	2030	6.7	6.4	6.2
		25 + 25	2.50	2.50	3.0	5.0	5.9	600	1280	2030	6.1	5.8	5.6
		25 + 35	2.17	3.03	3.0	5.2	5.9	600	1430	2030	6.7	6.4	6.2

SCM40ZS-S Kombinacja jednostek wewnętrznych złożonych tylko z SKM-ZSP-S

Kombinacja jednostek wewnętrznych			Wydajność ogrzewania (kW)					Pobór mocy (W)			Pobór prądu (A)		
			Wydajność ogrzew. w		Wydajność całkowita								
			A	B	Min.	Standard	Max.	Min.	Standard	Max.	220V	230V	240V
Ogrzewanie	1 pokój	20	3.0	-	1.3	3.0	3.5	520	950	1070	4.6	4.4	4.2
		25	3.4	-	1.3	3.4	4.0	520	1020	1210	5.0	4.8	4.6
		35	4.5	-	1.3	4.5	4.8	520	1390	1450	6.8	6.5	6.2
	2 pokój	20 + 20	2.25	2.25	2.0	4.5	6.1	550	1020	1700	5.0	4.8	4.6
		20 + 25	2.36	2.94	2.0	5.3	6.1	550	1310	1700	6.2	5.9	5.7
		20 + 35	2.11	3.69	2.0	5.8	6.1	550	1400	1700	6.5	6.3	6.0
		25 + 25	2.90	2.90	2.0	5.8	6.1	550	1400	1700	6.5	6.3	6.0
		25 + 35	2.42	3.38	2.0	5.8	6.1	550	1400	1700	6.5	6.3	6.0

Kombinacja jednostek wewnętrznych			Wydajność chłodnicza (kW)					Pobór mocy (W)			Pobór prądu (A)		
			Wydajność chłod. w		Wydajność całkowita								
			A	B	Min.	Standard	Max.	Min.	Standard	Max.	220V	230V	240V
Chłodzenie	1 pokój	20	2.0	-	1.5	2.0	2.7	560	650	880	3.2	3.1	3.0
		25	2.5	-	1.5	2.5	3.2	560	830	1040	4.1	4.0	3.8
		35	3.5	-	1.5	3.5	3.7	560	1100	1200	5.5	5.2	5.0
	2 pokój	20 + 20	2.00	2.00	3.0	4.0	5.6	600	1050	1750	5.2	5.0	4.8
		20 + 25	2.00	2.50	3.0	4.5	5.8	600	1300	2030	6.3	6.0	5.8
		20 + 35	1.89	3.31	3.0	5.2	5.8	600	1600	2030	7.5	7.2	6.9
		25 + 25	2.50	2.50	3.0	5.0	5.8	600	1420	2030	6.7	6.4	6.2
		25 + 35	2.17	3.03	3.0	5.2	5.8	600	1600	2030	7.5	7.2	6.9

SCM40ZS-S Kombinacja jednostek wewnętrznych z innymi jednostkami wewnętrznymi

Kombinacja jednostek wewnętrznych			Wydajność ogrzewania (kW)					Pobór mocy (W)			Pobór prądu (A)		
			Wydajność ogrzew. w		Wydajność całkowita								
			A	B	Min.	Standard	Max.	Min.	Standard	Max.	220V	230V	240V
Ogrzewanie	1 pokój	20	3.0	-	1.3	3.0	3.5	520	900	1070	4.4	4.2	4.0
		25	3.4	-	1.3	3.4	4.0	520	1070	1210	5.2	5.0	4.8
		35	4.5	-	1.3	4.5	4.8	520	1340	1450	6.5	6.3	6.0
	2 pokój	20 + 20	2.25	2.25	2.0	4.5	6.1	550	930	1700	4.5	4.3	4.2
		20 + 25	2.36	2.94	2.0	5.3	6.1	550	1240	1700	5.9	5.6	5.4
		20 + 35	2.11	3.69	2.0	5.8	6.1	550	1330	1700	6.2	5.9	5.7
		25 + 25	2.90	2.90	2.0	5.8	6.1	550	1330	1700	6.2	5.9	5.7
		25 + 35	2.42	3.38	2.0	5.8	6.1	550	1330	1700	6.2	5.9	5.7

Kombinacja jednostek wewnętrznych			Wydajność chłodnicza (kW)					Pobór mocy (W)			Pobór prądu (A)		
			Wydajność chłod. w		Wydajność całkowita								
			A	B	Min.	Standard	Max.	Min.	Standard	Max.	220V	230V	240V
Chłodzenie	1 pokój	20	2.0	-	1.5	2.0	2.7	560	620	880	3.1	3.0	2.8
		25	2.5	-	1.5	2.5	3.2	560	710	1040	3.5	3.4	3.2
		35	3.5	-	1.5	3.5	3.7	560	1030	1200	5.1	4.9	4.7
	2 pokój	20 + 20	2.00	2.00	3.0	4.0	5.6	600	880	1750	4.4	4.2	4.0
		20 + 25	2.00	2.50	3.0	4.5	5.8	600	1090	2030	5.3	5.0	4.8
		20 + 35	1.89	3.31	3.0	5.2	5.8	600	1500	2030	7.0	6.7	6.5
		25 + 25	2.50	2.50	3.0	5.0	5.8	600	1340	2030	6.4	6.1	5.8
		25 + 35	2.17	3.03	3.0	5.2	5.8	600	1500	2030	7.0	6.7	6.5

SCM45ZS-S Kombinacja jednostek wewnętrznych złożonych tylko z SRK-ZSX-S

Kombinacja jednostek wewnętrznych			Wydajność ogrzewania (kW)					Pobór mocy (W)			Pobór prądu (A)		
			Wydajność ogrzew. w		Wydajność całkowita								
			A	B	Min.	Standard	Max.	Min.	Standard	Max.	220V	230V	240V
Ogrzewanie	1 pokój	20	3.0	-	1.3	3.0	3.7	520	750	1070	3.7	3.5	3.4
		25	3.4	-	1.3	3.4	4.2	520	920	1210	4.5	4.3	4.1
		35	4.5	-	1.3	4.5	5.0	520	1210	1450	5.9	5.6	5.4
	2 pokój	20 + 20	2.25	2.25	2.0	4.5	6.5	550	900	1900	4.4	4.2	4.0
		20 + 25	2.36	2.94	2.0	5.3	6.5	550	1150	1900	5.4	5.2	5.0
		20 + 35	2.18	3.82	2.0	6.0	6.5	550	1500	1900	6.9	6.6	6.3
		25 + 25	3.00	3.00	2.0	6.0	6.5	550	1500	1900	6.9	6.6	6.3
		25 + 35	2.50	3.50	2.0	6.0	6.5	550	1500	1900	6.9	6.6	6.3
		35 + 35	3.00	3.00	2.0	6.0	6.5	550	1500	1900	6.9	6.6	6.3

Kombinacja jednostek wewnętrznych			Wydajność chłodnicza (kW)					Pobór mocy (W)			Pobór prądu (A)		
			Wydajność chłod. w		Wydajność całkowita								
			A	B	Min.	Standard	Max.	Min.	Standard	Max.	220V	230V	240V
Chłodzenie	1 pokój	20	2.0	-	1.5	2.0	2.8	560	590	880	2.9	2.8	2.7
		25	2.5	-	1.5	2.5	3.4	560	670	1040	3.3	3.2	3.1
		35	3.5	-	1.5	3.5	3.9	560	970	1200	4.8	4.6	4.4
	2 pokój	20 + 20	2.00	2.00	3.0	4.0	5.7	600	840	1750	4.2	4.0	3.8
		20 + 25	2.00	2.50	3.0	4.5	5.9	600	1040	2030	5.0	4.8	4.6
		20 + 35	2.00	3.50	3.0	5.5	6.3	600	1490	2160	7.0	6.7	6.4
		25 + 25	2.50	2.50	3.0	5.0	6.2	600	1280	2110	6.1	5.8	5.6
		25 + 35	2.42	3.38	3.0	5.8	6.4	600	1740	2200	8.0	7.6	7.3
		35 + 35	2.90	2.90	3.0	5.8	6.4	600	1740	2200	8.0	7.6	7.3

SCM45ZS-S Kombinacja jednostek wewnętrznych złożonych tylko z SRK-ZSX-S

Kombinacja jednostek wewnętrznych			Wydajność ogrzewania (kW)					Pobór mocy (W)			Pobór prądu (A)		
			Wydajność ogrzew. w		Wydajność całkowita								
			A	B	Min.	Standard	Max.	Min.	Standard	Max.	220V	230V	240V
Ogrzewanie	1 pokój	20	3.0	-	1.3	3.0	3.5	520	950	1070	4.6	4.4	4.2
		25	3.4	-	1.3	3.4	4.0	520	1020	1210	5.0	4.8	4.6
		35	4.5	-	1.3	4.5	4.8	520	1390	1450	6.8	6.5	6.2
	2 pokój	20 + 20	2.25	2.25	2.0	4.5	6.3	550	1020	1900	5.0	4.8	4.6
		20 + 25	2.36	2.94	2.0	5.3	6.3	550	1310	1900	6.4	6.1	5.9
		20 + 35	2.18	3.82	2.0	6.0	6.3	550	1600	1900	7.3	7.0	6.7
		25 + 25	3.00	3.00	2.0	6.0	6.3	550	1600	1900	7.3	7.0	6.7
		25 + 35	2.50	3.50	2.0	6.0	6.3	550	1600	1900	7.3	7.0	6.7
		35 + 35	3.00	3.00	2.0	6.0	6.3	550	1600	1900	7.3	7.0	6.7

Kombinacja jednostek wewnętrznych			Wydajność chłodnicza (kW)					Pobór mocy (W)			Pobór prądu (A)		
			Wydajność chłod. w		Wydajność całkowita								
			A	B	Min.	Standard	Max.	Min.	Standard	Max.	220V	230V	240V
Chłodzenie	1 pokój	20	2.0	-	1.5	2.0	2.7	560	650	880	3.2	3.1	3.0
		25	2.5	-	1.5	2.5	3.2	560	830	1040	4.1	4.0	3.8
		35	3.5	-	1.5	3.5	3.7	560	1100	1200	5.5	5.2	5.0
	2 pokój	20 + 20	2.00	2.00	3.0	4.0	5.6	600	1050	1750	5.2	5.0	4.8
		20 + 25	2.00	2.50	3.0	4.5	5.8	600	1300	2030	6.3	6.0	5.8
		20 + 35	2.00	3.50	3.0	5.5	6.2	600	1650	2160	7.7	7.4	7.1
		25 + 25	2.50	2.50	3.0	5.0	6.1	600	1380	2110	6.5	6.3	6.0
		25 + 35	2.42	3.38	3.0	5.8	6.3	600	1900	2200	8.7	8.3	8.0
		35 + 35	2.90	2.90	3.0	5.8	6.3	600	1900	2200	8.7	8.3	8.0

SCM45ZS-S Kombinacja jednostek wewnętrznych z innymi jednostkami wewnętrznymi

Kombinacja jednostek wewnętrznych			Wydajność ogrzewania (kW)					Pobór mocy (W)			Pobór prądu (A)		
			Wydajność ogrzew. w		Wydajność całkowita								
			A	B	Min.	Standard	Max.	Min.	Standard	Max.	220V	230V	240V
Ogrzewanie	1 pokój	20	3.0	-	1.3	3.0	3.5	520	900	1070	4.4	4.2	4.0
		25	3.4	-	1.3	3.4	4.0	520	1070	1210	5.2	5.0	4.8
		35	4.5	-	1.3	4.5	4.8	520	1340	1450	6.5	6.3	6.0
	2 pokój	20 + 20	2.25	2.25	2.0	4.5	6.3	550	930	1900	4.5	4.3	4.2
		20 + 25	2.36	2.94	2.0	5.3	6.3	550	1240	1900	6.0	5.8	5.5
		20 + 35	2.18	3.82	2.0	6.0	6.3	550	1550	1900	7.1	6.8	6.5
		25 + 25	3.00	3.00	2.0	6.0	6.3	550	1550	1900	7.1	6.8	6.5
		25 + 35	2.50	3.50	2.0	6.0	6.3	550	1550	1900	7.1	6.8	6.5
		35 + 35	3.00	3.00	2.0	6.0	6.3	550	1550	1900	7.1	6.8	6.5

Kombinacja jednostek wewnętrznych			Wydajność chłodnicza (kW)					Pobór mocy (W)			Pobór prądu (A)		
			Wydajność chłod. w		Wydajność całkowita								
			A	B	Min.	Standard	Max.	Min.	Standard	Max.	220V	230V	240V
Chłodzenie	1 pokój	20	2.0	-	1.5	2.0	2.7	560	620	880	3.1	3.0	2.8
		25	2.5	-	1.5	2.5	3.2	560	710	1040	3.5	3.4	3.2
		35	3.5	-	1.5	3.5	3.7	560	1030	1200	5.1	4.9	4.7
	2 pokój	20 + 20	2.00	2.00	3.0	4.0	5.6	600	880	1750	4.4	4.2	4.0
		20 + 25	2.00	2.50	3.0	4.5	5.8	600	1090	2030	5.3	5.0	4.8
		20 + 35	2.00	3.50	3.0	5.5	6.2	600	1560	2160	7.3	7.0	6.7
		25 + 25	2.50	2.50	3.0	5.0	6.1	600	1340	2110	6.4	6.1	5.8
		25 + 35	2.42	3.38	3.0	5.8	6.3	600	1820	2200	8.4	8.0	7.7
		35 + 35	2.90	2.90	3.0	5.8	6.3	600	1820	2200	8.4	8.0	7.7

INVERTER MULTI-SPLIT

SCM50ZS-S Kombinacja jednostek wewnętrznych złożonych tylko z SRK-ZSX-S

Kombinacja jednostek wewnętrznych			Wydajność ogrzewania (kW)						Pobór mocy (W)			Pobór prądu (A)		
			Wydajność ogrzew. w			Wydajność całkowita			Min.	Standard	Max.	220V	230V	240V
			A	B	C	Min.	Standard	Max.						
Ogrzewanie	1 pokój	20	3.0	-	-	1.4	3.0	3.7	480	820	1100	4.1	3.9	3.7
		25	3.4	-	-	1.4	3.4	4.2	480	980	1240	4.9	4.7	4.5
		35	4.5	-	-	1.4	4.5	5.0	480	1280	1490	6.3	6.0	5.8
		50	5.8	-	-	1.4	5.8	6.2	480	1740	2260	8.0	7.6	7.3
	2 pokój	20 + 20	2.95	2.95	-	2.0	5.9	7.3	540	1480	2580	7.1	6.8	6.5
		20 + 25	2.67	3.33	-	2.0	6.0	7.3	540	1530	2580	7.3	6.9	6.7
		20 + 35	2.29	4.01	-	2.0	6.3	7.3	540	1620	2580	7.6	7.2	6.9
		20 + 50	1.89	4.71	-	2.0	6.6	7.3	540	1710	2580	7.9	7.5	7.2
		25 + 25	3.05	3.05	-	2.0	6.1	7.3	540	1560	2580	7.4	7.0	6.8
		25 + 35	2.67	3.73	-	2.0	6.4	7.3	540	1650	2580	7.7	7.3	7.0
		25 + 50	2.20	4.40	-	2.0	6.6	7.3	540	1710	2580	7.9	7.5	7.2
		35 + 35	3.30	3.30	-	2.0	6.6	7.3	540	1710	2580	7.9	7.5	7.2
		35 + 50	2.72	3.88	-	2.0	6.6	7.3	540	1710	2580	7.9	7.5	7.2
	3 pokój	20 + 20 + 20	2.00	2.00	2.00	3.0	6.0	7.5	600	1240	2580	6.2	5.9	5.7
		20 + 20 + 25	1.91	1.91	2.38	3.0	6.2	7.5	600	1400	2580	6.8	6.5	6.2
		20 + 20 + 35	1.76	1.76	3.08	3.0	6.6	7.5	600	1560	2580	7.4	7.0	6.8
		20 + 25 + 25	1.83	2.29	2.29	3.0	6.4	7.5	600	1470	2580	7.0	6.7	6.5
		20 + 25 + 35	1.70	2.13	2.98	3.0	6.8	7.5	600	1620	2580	7.6	7.2	6.9
		25 + 25 + 25	2.20	2.20	2.20	3.0	6.6	7.5	600	1560	2580	7.4	7.0	6.8
		25 + 25 + 35	2.06	2.06	2.88	3.0	7.0	7.5	600	1690	2580	7.8	7.5	7.2

Kombinacja jednostek wewnętrznych			Wydajność chłodnicza (kW)						Pobór mocy (W)			Pobór prądu (A)		
			Wydajność chłod. w			Wydajność całkowita			Min.	Standard	Max.	220V	230V	240V
			A	B	C	Min.	Standard	Max.						
Chłodzenie	1 pokój	20	2.0	-	-	1.8	2.0	2.8	500	550	900	2.7	2.6	2.5
		25	2.5	-	-	1.8	2.5	3.4	500	720	1070	3.6	3.4	3.3
		35	3.5	-	-	1.8	3.5	3.9	500	1080	1230	5.4	5.1	4.9
		50	5.0	-	-	1.8	5.0	5.5	500	1700	2000	8.0	7.6	7.3
	2 pokój	20 + 20	2.00	2.00	-	3.0	4.0	5.7	570	910	1800	4.5	4.3	4.2
		20 + 25	1.91	2.39	-	3.0	4.3	5.9	570	1070	1980	5.3	5.1	4.9
		20 + 35	1.82	3.18	-	3.0	5.0	6.2	570	1430	2070	6.9	6.6	6.3
		20 + 50	1.71	4.29	-	3.0	6.0	6.5	570	1960	2150	9.0	8.6	8.2
		25 + 25	2.35	2.35	-	3.0	4.7	6.2	570	1270	2070	6.2	5.9	5.7
		25 + 35	2.21	3.09	-	3.0	5.3	6.5	570	1600	2150	7.6	7.2	6.9
		25 + 50	2.00	4.00	-	3.0	6.0	6.5	570	1960	2150	9.0	8.6	8.2
		35 + 35	3.00	3.00	-	3.0	6.0	6.5	570	1960	2150	9.0	8.6	8.2
		35 + 50	2.47	3.53	-	3.0	6.0	6.5	570	1960	2150	9.0	8.6	8.2
	3 pokój	20 + 20 + 20	1.67	1.67	1.67	3.4	5.0	7.1	690	1050	2150	5.2	5.0	4.8
		20 + 20 + 25	1.60	1.60	2.00	3.4	5.2	7.1	690	1160	2150	5.7	5.5	5.2
		20 + 20 + 35	1.49	1.49	2.61	3.4	5.6	7.1	690	1330	2150	6.5	6.2	5.9
		20 + 25 + 25	1.54	1.93	1.93	3.4	5.4	7.1	690	1260	2150	6.2	5.9	5.6
		20 + 25 + 35	1.45	1.81	2.54	3.4	5.8	7.1	690	1430	2150	6.9	6.6	6.3
		25 + 25 + 25	1.87	1.87	1.87	3.4	5.6	7.1	690	1330	2150	6.5	6.2	5.9
		25 + 25 + 35	1.76	1.76	2.47	3.4	6.0	7.1	690	1490	2150	7.1	6.8	6.5

SCM50ZS-S Kombinacja jednostek wewnętrznych złożonych tylko z SKM-ZSP-S

Kombinacja jednostek wewnętrznych			Wydajność ogrzewania (kW)						Pobór mocy (W)			Pobór prądu (A)		
			Wydajność ogrzew. w			Wydajność całkowita			Min.	Standard	Max.	220V	230V	240V
			A	B	C	Min.	Standard	Max.						
Ogrzewanie	1 pokój	20	3.0	-	-	1.4	3.0	3.5	480	1040	1100	5.2	4.9	4.7
		25	3.4	-	-	1.4	3.4	4.0	480	1200	1240	6.0	5.7	5.5
		35	4.5	-	-	1.4	4.5	4.8	480	1490	1490	7.4	7.0	6.7
	2 pokój	20 + 20	2.95	2.95	-	2.0	5.9	7.0	540	1530	2580	7.3	7.0	6.7
		20 + 25	2.67	3.33	-	2.0	6.0	7.0	540	1580	2580	7.5	7.2	6.9
		20 + 35	2.29	4.01	-	2.0	6.3	7.0	540	1670	2580	7.8	7.5	7.2
		25 + 25	3.05	3.05	-	2.0	6.1	7.0	540	1610	2580	7.6	7.3	7.0
		25 + 35	2.67	3.73	-	2.0	6.4	7.0	540	1700	2580	7.9	7.6	7.3
		35 + 35	3.30	3.30	-	2.0	6.6	7.0	540	1760	2580	8.1	7.8	7.4
	3 pokój	20 + 20 + 20	2.00	2.00	2.00	3.0	6.0	7.3	600	1360	2580	6.8	6.5	6.2
		20 + 20 + 25	1.91	1.91	2.38	3.0	6.2	7.3	600	1450	2580	7.0	6.7	6.4
		20 + 20 + 35	1.76	1.76	3.08	3.0	6.6	7.3	600	1620	2580	7.6	7.3	7.0
		20 + 25 + 25	1.83	2.29	2.29	3.0	6.4	7.3	600	1530	2580	7.3	7.0	6.7
		20 + 25 + 35	1.70	2.13	2.98	3.0	6.8	7.3	600	1680	2580	7.9	7.5	7.2
		25 + 25 + 25	2.20	2.20	2.20	3.0	6.6	7.3	600	1620	2580	7.6	7.3	7.0
		25 + 25 + 35	2.06	2.06	2.88	3.0	7.0	7.3	600	1750	2580	8.1	7.7	7.4

Kombinacja jednostek wewnętrznych			Wydajność chłodnicza (kW)						Pobór mocy (W)			Pobór prądu (A)		
			Wydajność chłod. w			Wydajność całkowita			Min.	Standard	Max.	220V	230V	240V
			A	B	C	Min.	Standard	Max.						
Chłodzenie	1 pokój	20	2.0	-	-	1.8	2.0	2.7	500	610	900	3.0	2.9	2.8
		25	2.5	-	-	1.8	2.5	3.2	500	800	1070	4.0	3.8	3.7
		35	3.5	-	-	1.8	3.5	3.7	500	1170	1230	5.8	5.6	5.3
	2 pokój	20 + 20	2.00	2.00	-	3.0	4.0	5.6	570	1000	1800	5.0	4.8	4.6
		20 + 25	1.91	2.39	-	3.0	4.3	5.8	570	1150	1980	5.7	5.5	5.2
		20 + 35	1.82	3.18	-	3.0	5.0	6.1	570	1530	2070	7.4	7.0	6.7
		25 + 25	2.35	2.35	-	3.0	4.7	6.1	570	1520	2070	7.4	7.1	6.8
		25 + 35	2.21	3.09	-	3.0	5.3	6.3	570	1720	2150	8.1	7.8	7.5
		35 + 35	3.00	3.00	-	3.0	6.0	6.3	570	2050	2150	9.4	9.0	8.6
	3 pokój	20 + 20 + 20	1.67	1.67	1.67	3.4	5.0	6.9	690	1160	2150	5.8	5.5	5.3
		20 + 20 + 25	1.60	1.60	2.00	3.4	5.2	6.9	690	1250	2150	6.2	5.9	5.6
		20 + 20 + 35	1.49	1.49	2.61	3.4	5.6	6.9	690	1400	2150	6.8	6.5	6.2
		20 + 25 + 25	1.54	1.93	1.93	3.4	5.4	6.9	690	1350	2150	6.6	6.3	6.0
		20 + 25 + 35	1.45	1.81	2.54	3.4	5.8	6.9	690	1500	2150	7.2	6.9	6.6
		25 + 25 + 25	1.87	1.87	1.87	3.4	5.6	6.9	690	1400	2150	6.8	6.5	6.2
		25 + 25 + 35	1.76	1.76	2.47	3.4	6.0	6.9	690	1600	2150	7.7	7.3	7.0

SCM50ZS-S Kombinacja jednostek wewnętrznych z innymi jednostkami wewnętrznymi

Kombinacja jednostek wewnętrznych			Wydajność ogrzewania (kW)						Pobór mocy (W)			Pobór prądu (A)		
			Wydajność ogrzew. w			Wydajność całkowita			Min.	Standard	Max.	220V	230V	240V
			A	B	C	Min.	Standard	Max.						
Ogrzewanie	1 pokój	20	3.0	-	-	1.4	3.0	3.5	480	1020	1100	5.1	4.9	4.6
		25	3.4	-	-	1.4	3.4	4.0	480	1180	1240	5.9	5.6	5.4
		35	4.5	-	-	1.4	4.5	4.8	480	1470	1490	7.3	6.9	6.7
		50	5.8	-	-	1.4	5.8	6.0	480	1910	2260	8.8	8.4	8.0
	2 pokój	20 + 20	2.95	2.95	-	2.0	5.9	7.0	540	1510	2580	7.2	6.9	6.6
		20 + 25	2.67	3.33	-	2.0	6.0	7.0	540	1560	2580	7.4	7.1	6.8
		20 + 35	2.29	4.01	-	2.0	6.3	7.0	540	1650	2580	7.7	7.4	7.1
		20 + 50	1.89	4.71	-	2.0	6.6	7.0	540	1740	2580	8.0	7.7	7.4
		25 + 25	3.05	3.05	-	2.0	6.1	7.0	540	1590	2580	7.5	7.2	6.9
		25 + 35	2.67	3.73	-	2.0	6.4	7.0	540	1680	2580	7.8	7.5	7.2
		25 + 50	2.20	4.40	-	2.0	6.6	7.0	540	1740	2580	8.0	7.7	7.4
		35 + 35	3.30	3.30	-	2.0	6.6	7.0	540	1740	2580	8.0	7.7	7.4
		35 + 50	2.72	3.88	-	2.0	6.6	7.0	540	1740	2580	8.0	7.7	7.4
	3 pokój	20 + 20 + 20	2.00	2.00	2.00	3.0	6.0	7.3	600	1340	2580	6.7	6.4	6.1
		20 + 20 + 25	1.91	1.91	2.38	3.0	6.2	7.3	600	1430	2580	6.9	6.6	6.4
		20 + 20 + 35	1.76	1.76	3.08	3.0	6.6	7.3	600	1600	2580	7.6	7.2	6.9
		20 + 25 + 25	1.83	2.29	2.29	3.0	6.4	7.3	600	1510	2580	7.2	6.9	6.6
		20 + 25 + 35	1.70	2.13	2.98	3.0	6.8	7.3	600	1660	2580	7.8	7.4	7.1
		25 + 25 + 25	2.20	2.20	2.20	3.0	6.6	7.3	600	1600	2580	7.6	7.2	6.9
		25 + 25 + 35	2.06	2.06	2.88	3.0	7.0	7.3	600	1730	2580	8.0	7.7	7.3

Kombinacja jednostek wewnętrznych			Wydajność chłodnicza (kW)						Pobór mocy (W)			Pobór prądu (A)		
			Wydajność chłod. w			Wydajność całkowita			Min.	Standard	Max.	220V	230V	240V
			A	B	C	Min.	Standard	Max.						
Chłodzenie	1 pokój	20	2.0	-	-	1.8	2.0	2.7	500	580	900	2.9	2.8	2.6
		25	2.5	-	-	1.8	2.5	3.2	500	760	1070	3.8	3.6	3.5
		35	3.5	-	-	1.8	3.5	3.7	500	1140	1230	5.7	5.4	5.2
		50	5.0	-	-	1.8	5.0	5.3	500	1790	2000	8.4	8.0	7.7
	2 pokój	20 + 20	2.00	2.00	-	3.0	4.0	5.6	570	950	1800	4.7	4.5	4.3
		20 + 25	1.91	2.39	-	3.0	4.3	5.8	570	1110	1980	5.5	5.3	5.1
		20 + 35	1.82	3.18	-	3.0	5.0	6.1	570	1490	2070	7.2	6.9	6.6
		20 + 50	1.71	4.29	-	3.0	6.0	6.3	570	2040	2150	9.4	9.0	8.6
		25 + 25	2.35	2.35	-	3.0	4.7	6.1	570	1320	2070	6.4	6.2	5.9
		25 + 35	2.21	3.09	-	3.0	5.3	6.3	570	1660	2150	7.9	7.5	7.2
		25 + 50	2.00	4.00	-	3.0	6.0	6.3	570	2040	2150	9.4	9.0	8.6
		35 + 35	3.00	3.00	-	3.0	6.0	6.3	570	2040	2150	9.4	9.0	8.6
		35 + 50	2.47	3.53	-	3.0	6.0	6.3	570	2040	2150	9.4	9.0	8.6
	3 pokój	20 + 20 + 20	1.67	1.67	1.67	3.4	5.0	6.9	690	1120	2150	5.6	5.3	5.1
		20 + 20 + 25	1.60	1.60	2.00	3.4	5.2	6.9	690	1200	2150	5.9	5.7	5.4
		20 + 20 + 35	1.49	1.49	2.61	3.4	5.6	6.9	690	1370	2150	6.6	6.4	6.1
		20 + 25 + 25	1.54	1.93	1.93	3.4	5.4	6.9	690	1300	2150	6.3	6.1	5.8
		20 + 25 + 35	1.45	1.81	2.54	3.4	5.8	6.9	690	1470	2150	7.1	6.8	6.5
		25 + 25 + 25	1.87	1.87	1.87	3.4	5.6	6.9	690	1370	2150	6.6	6.4	6.1
		25 + 25 + 35	1.76	1.76	2.47	3.4	6.0	6.9	690	1540	2150	7.4	7.0	6.8

SCM60ZM-S Kombinacja jednostek wewnętrznych złożonych tylko z SRK-ZSX-S

Kombinacja jednostek wewnętrznych			Wydajność ogrzewania (kW)						Pobór mocy (W)			Pobór prądu (A)		
			Wydajność ogrzew. w			Wydajność całkowita								
			A pokój	B pokój	C pokój	Min.	Standard	Max.	Min.	Standard	Max.	220V	230V	240V
Ogrzewanie	1 pokój	20	3.0	—	—	1.5	3.0	3.7	600	780	1330	3.6	3.4	3.3
		25	3.4	—	—	1.5	3.4	4.2	600	950	1510	4.4	4.2	4.0
		35	4.5	—	—	1.5	4.5	5.0	600	1290	1790	5.9	5.7	5.4
		50	5.8	—	—	1.5	5.8	6.4	600	1780	2310	8.2	7.8	7.5
		60	6.8	—	—	1.5	6.8	7.3	600	2120	2660	9.7	9.3	8.9
	2 pokój	20 + 20	3.00	3.00	—	2.1	6.0	7.3	630	1490	2100	6.8	6.5	6.3
		20 + 25	2.71	3.39	—	2.1	6.1	7.5	630	1570	2550	7.2	6.9	6.6
		20 + 35	2.36	4.14	—	2.1	6.5	7.6	630	1680	3000	7.7	7.4	7.1
		20 + 50	2.00	5.00	—	2.1	7.0	7.6	630	1900	3000	8.7	8.3	8.0
		20 + 60	1.78	5.33	—	2.1	7.1	7.6	630	1940	3000	8.9	8.5	8.2
		25 + 25	3.15	3.15	—	2.1	6.3	7.6	630	1630	3000	7.5	7.2	6.9
		25 + 35	2.79	3.91	—	2.1	6.7	7.6	630	1760	3000	8.1	7.7	7.4
		25 + 50	2.37	4.73	—	2.1	7.1	7.6	630	1940	3000	8.9	8.5	8.2
		25 + 60	2.09	5.01	—	2.1	7.1	7.6	630	1940	3000	8.9	8.5	8.2
		35 + 35	3.50	3.50	—	2.1	7.0	7.6	630	1900	3000	8.7	8.3	8.0
		35 + 50	2.92	4.18	—	2.1	7.1	7.6	630	1940	3000	8.9	8.5	8.2
		35 + 60	2.62	4.48	—	2.1	7.1	7.6	630	1940	3000	8.9	8.5	8.2
		50 + 50	3.55	3.55	—	2.1	7.1	7.6	630	1940	3000	8.9	8.5	8.2
		50 + 60	3.23	3.87	—	2.1	7.1	7.6	630	1940	3000	8.9	8.5	8.2
	3 pokój	20 + 20 + 20	2.20	2.20	2.20	3.2	6.6	7.8	660	1350	3000	6.4	6.1	5.9
		20 + 20 + 25	2.06	2.06	2.58	3.2	6.7	7.8	660	1390	3000	6.6	6.3	6.0
		20 + 20 + 35	1.81	1.81	3.17	3.2	6.8	7.8	660	1510	3000	7.1	6.8	6.6
		20 + 20 + 50	1.56	1.56	3.89	3.2	7.0	7.8	660	1690	3000	8.0	7.7	7.3
		20 + 20 + 60	1.44	1.44	4.32	3.2	7.2	7.8	660	1860	3000	8.8	8.4	8.1
		20 + 25 + 25	1.94	2.43	2.43	3.2	6.8	7.8	660	1510	3000	7.1	6.8	6.6
		20 + 25 + 35	1.73	2.16	3.02	3.2	6.9	7.8	660	1560	3000	7.4	7.1	6.8
		20 + 25 + 50	1.49	1.87	3.74	3.2	7.1	7.8	660	1740	3000	8.2	7.9	7.6
		20 + 25 + 60	1.37	1.71	4.11	3.2	7.2	7.8	660	1860	3000	8.8	8.4	8.1
		20 + 35 + 35	1.56	2.72	2.72	3.2	7.0	7.8	660	1690	3000	8.0	7.7	7.3
		20 + 35 + 50	1.37	2.40	3.43	3.2	7.2	7.8	660	1860	3000	8.8	8.4	8.1
		25 + 25 + 25	2.27	2.27	2.27	3.2	6.8	7.8	660	1510	3000	7.1	6.8	6.6
		25 + 25 + 35	2.06	2.06	2.88	3.2	7.0	7.8	660	1690	3000	8.0	7.7	7.3
		25 + 25 + 50	1.80	1.80	3.60	3.2	7.2	7.8	660	1860	3000	8.8	8.4	8.1
		25 + 25 + 60	1.64	1.64	3.93	3.2	7.2	7.8	660	1860	3000	8.8	8.4	8.1
		25 + 35 + 35	1.87	2.62	2.62	3.2	7.1	7.8	660	1740	3000	8.2	7.9	7.6
		25 + 35 + 50	1.64	2.29	3.27	3.2	7.2	7.8	660	1860	3000	8.8	8.4	8.1
		35 + 35 + 35	2.40	2.40	2.40	3.2	7.2	7.8	660	1860	3000	8.8	8.4	8.1

Kombinacja jednostek wewnętrznych			Wydajność chłodnicza (kW)						Pobór mocy (W)			Pobór prądu (A)		
			Wydajność chłod. w			Wydajność całkowita								
			A pokój	B pokój	C pokój	Min.	Standard	Max.	Min.	Standard	Max.	220V	230V	240V
Chłodzenie	1 pokój	20	2.0	—	—	1.8	2.0	2.8	500	540	950	2.5	2.4	2.3
		25	2.5	—	—	1.8	2.5	3.4	500	720	1080	3.3	3.2	3.0
		35	3.5	—	—	1.8	3.5	3.9	500	1090	1240	5.0	4.8	4.6
		50	5.0	—	—	1.8	5.0	5.8	500	1780	2100	8.2	7.8	7.5
		60	6.0	—	—	1.8	6.0	6.3	500	2260	2370	10.4	9.9	9.5
	2 pokój	20 + 20	2.00	2.00	—	3.0	4.0	5.7	570	750	1750	3.4	3.3	3.2
		20 + 25	2.00	2.50	—	3.0	4.5	5.9	570	990	1910	4.5	4.3	4.2
		20 + 35	1.93	3.37	—	3.0	5.3	6.2	570	1550	2110	7.1	6.8	6.5
		20 + 50	1.89	4.71	—	3.0	6.6	6.9	570	2280	2390	10.5	10.0	9.6
		20 + 60	1.68	5.03	—	3.0	6.7	6.9	570	2320	2390	10.7	10.2	9.8
		25 + 25	2.45	2.45	—	3.0	4.9	6.2	570	1270	2110	5.8	5.6	5.3
		25 + 35	2.42	3.38	—	3.0	5.8	6.5	570	1840	2270	8.4	8.1	7.7
		25 + 50	2.23	4.47	—	3.0	6.7	6.9	570	2320	2390	10.7	10.2	9.8
		25 + 60	1.97	4.73	—	3.0	6.7	6.9	570	2320	2390	10.7	10.2	9.8
		35 + 35	3.30	3.30	—	3.0	6.6	6.9	570	2280	2390	10.5	10.0	9.6
		35 + 50	2.76	3.94	—	3.0	6.7	6.9	570	2320	2390	10.7	10.2	9.8
		35 + 60	2.47	4.23	—	3.0	6.7	6.9	570	2320	2390	10.7	10.2	9.8
		50 + 50	3.35	3.35	—	3.0	6.7	6.9	570	2320	2390	10.7	10.2	9.8
		50 + 60	3.05	3.65	—	3.0	6.7	6.9	570	2320	2390	10.7	10.2	9.8
	3 pokój	20 + 20 + 20	1.90	1.90	1.90	3.6	5.7	7.5	690	1390	2390	6.6	6.3	6.0
		20 + 20 + 25	1.82	1.82	2.27	3.6	5.9	7.5	690	1410	2390	6.7	6.4	6.1
		20 + 20 + 35	1.60	1.60	2.80	3.6	6.0	7.5	690	1430	2390	6.8	6.5	6.2
		20 + 20 + 50	1.40	1.40	3.50	3.6	6.3	7.5	690	1480	2390	7.0	6.7	6.4
		20 + 20 + 60	1.28	1.28	3.84	3.6	6.4	7.5	690	1500	2390	7.1	6.8	6.5
		20 + 25 + 25	1.69	2.11	2.11	3.6	5.9	7.5	690	1410	2390	6.7	6.4	6.1
		20 + 25 + 35	1.53	1.91	2.67	3.6	6.1	7.5	690	1460	2390	6.9	6.6	6.3
		20 + 25 + 50	1.35	1.68	3.37	3.6	6.4	7.5	690	1500	2390	7.1	6.8	6.5
		20 + 25 + 60	1.26	1.57	3.77	3.6	6.6	7.5	690	1520	2390	7.2	6.9	6.6
		20 + 35 + 35	1.40	2.45	2.45	3.6	6.3	7.5	690	1480	2390	7.0	6.7	6.4
		20 + 35 + 50	1.26	2.20	3.14	3.6	6.6	7.5	690	1520	2390	7.2	6.9	6.6
		25 + 25 + 25	2.00	2.00	2.00	3.6	6.0	7.5	690	1430	2390	6.8	6.5	6.2
		25 + 25 + 35	1.79	1.79	2.51	3.6	6.1	7.5	690	1460	2390	6.9	6.6	6.3
		25 + 25 + 50	1.60	1.60	3.20	3.6	6.4	7.5	690	1500	2390	7.1	6.8	6.5
		25 + 25 + 60	1.52	1.52	3.65	3.6	6.7	7.5	690	1540	2390	7.3	7.0	6.7
		25 + 35 + 35	1.68	2.36	2.36	3.6	6.4	7.5	690	1500	2390	7.1	6.8	6.5
		25 + 35 + 50	1.52	2.13	3.05	3.6	6.7	7.5	690	1540	2390	7.3	7.0	6.7
		35 + 35 + 35	2.20	2.20	2.20	3.6	6.6	7.5	690	1520	2390	7.2	6.9	6.6

SCM60ZM-S Kombinacja jednostek wewnętrznych z innymi jednostkami wewnętrznymi

Kombinacja jednostek wewnętrznych			Wydajność ogrzewania (kW)						Pobór mocy (W)			Pobór prądu (A)		
			Wydajność ogrzew. w			Wydajność całkowita								
			A pokój	B pokój	C pokój	Min.	Standard	Max.	Min.	Standard	Max.	220V	230V	240V
Ogrzewanie	1 pokój	20	3.0	—	—	1.5	3.0	3.5	600	970	1330	4.5	4.3	4.1
		25	3.4	—	—	1.5	3.4	4.0	600	1140	1510	5.2	5.0	4.8
		35	4.5	—	—	1.5	4.5	4.8	600	1480	1790	6.8	6.5	6.2
		50	5.8	—	—	1.5	5.8	6.1	600	1960	2310	9.0	8.6	8.2
		60	6.8	—	—	1.5	6.8	7.0	600	2250	2660	10.3	9.9	9.5
	2 pokój	20 + 20	3.00	3.00	—	2.1	6.0	7.0	630	1520	2100	7.0	6.7	6.4
		20 + 25	2.71	3.39	—	2.1	6.1	7.2	630	1600	2550	7.3	7.0	6.7
		20 + 35	2.36	4.14	—	2.1	6.5	7.3	630	1710	3000	7.9	7.5	7.2
		20 + 50	2.00	5.00	—	2.1	7.0	7.3	630	1940	3000	8.9	8.5	8.2
		20 + 60	1.78	5.33	—	2.1	7.1	7.3	630	1980	3000	9.1	8.7	8.3
		25 + 25	3.15	3.15	—	2.1	6.3	7.3	630	1660	3000	7.6	7.3	7.0
		25 + 35	2.79	3.91	—	2.1	6.7	7.3	630	1790	3000	8.2	7.9	7.5
		25 + 50	2.37	4.73	—	2.1	7.1	7.3	630	1980	3000	9.1	8.7	8.3
		25 + 60	2.09	5.01	—	2.1	7.1	7.3	630	1980	3000	9.1	8.7	8.3
		35 + 35	3.50	3.50	—	2.1	7.0	7.3	630	1940	3000	8.9	8.5	8.2
		35 + 50	2.92	4.18	—	2.1	7.1	7.3	630	1980	3000	9.1	8.7	8.3
		35 + 60	2.62	4.48	—	2.1	7.1	7.3	630	1980	3000	9.1	8.7	8.3
		50 + 50	3.55	3.55	—	2.1	7.1	7.3	630	1980	3000	9.1	8.7	8.3
		50 + 60	3.23	3.87	—	2.1	7.1	7.3	630	1980	3000	9.1	8.7	8.3
	3 pokój	20 + 20 + 20	2.20	2.20	2.20	3.2	6.6	7.6	660	1380	3000	6.5	6.3	6.0
		20 + 20 + 25	2.06	2.06	2.58	3.2	6.7	7.6	660	1420	3000	6.7	6.4	6.2
		20 + 20 + 35	1.81	1.81	3.17	3.2	6.8	7.6	660	1540	3000	7.3	7.0	6.7
		20 + 20 + 50	1.56	1.56	3.89	3.2	7.0	7.6	660	1730	3000	8.2	7.8	7.5
		20 + 20 + 60	1.44	1.44	4.32	3.2	7.2	7.6	660	1900	3000	9.0	8.6	8.2
		20 + 25 + 25	1.94	2.43	2.43	3.2	6.8	7.6	660	1540	3000	7.3	7.0	6.7
		20 + 25 + 35	1.73	2.16	3.02	3.2	6.9	7.6	660	1590	3000	7.5	7.2	6.9
		20 + 25 + 50	1.49	1.87	3.74	3.2	7.1	7.6	660	1780	3000	8.4	8.1	7.7
		20 + 25 + 60	1.37	1.71	4.11	3.2	7.2	7.6	660	1900	3000	9.0	8.6	8.2
		20 + 35 + 35	1.56	2.72	2.72	3.2	7.0	7.6	660	1730	3000	8.2	7.8	7.5
		20 + 35 + 50	1.37	2.40	3.43	3.2	7.2	7.6	660	1900	3000	9.0	8.6	8.2
		25 + 25 + 25	2.27	2.27	2.27	3.2	6.8	7.6	660	1540	3000	7.3	7.0	6.7
		25 + 25 + 35	2.06	2.06	2.88	3.2	7.0	7.6	660	1730	3000	8.2	7.8	7.5
		25 + 25 + 50	1.80	1.80	3.60	3.2	7.2	7.6	660	1900	3000	9.0	8.6	8.2
		25 + 25 + 60	1.64	1.64	3.93	3.2	7.2	7.6	660	1900	3000	9.0	8.6	8.2
		25 + 35 + 35	1.87	2.62	2.62	3.2	7.1	7.6	660	1780	3000	8.4	8.1	7.7
		25 + 35 + 50	1.64	2.29	3.27	3.2	7.2	7.6	660	1900	3000	9.0	8.6	8.2
		35 + 35 + 35	2.40	2.40	2.40	3.2	7.2	7.6	660	1900	3000	9.0	8.6	8.2

Kombinacja jednostek wewnętrznych			Wydajność chłodnicza (kW)						Pobór mocy (W)			Pobór prądu (A)		
			Wydajność chłod. w			Wydajność całkowita								
			A pokój	B pokój	C pokój	Min.	Standard	Max.	Min.	Standard	Max.	220V	230V	240V
Chłodzenie	1 pokój	20	2.0	—	—	1.8	2.0	2.7	500	570	950	2.6	2.5	2.4
		25	2.5	—	—	1.8	2.5	3.2	500	760	1080	3.5	3.3	3.2
		35	3.5	—	—	1.8	3.5	3.7	500	1150	1240	5.3	5.1	4.8
		50	5.0	—	—	1.8	5.0	5.6	500	1860	2100	8.5	8.2	7.8
		60	6.0	—	—	1.8	6.0	6.1	500	2350	2370	10.8	10.3	9.9
	2 pokój	20 + 20	2.00	2.00	—	3.0	4.0	5.6	570	800	1750	3.7	3.5	3.4
		20 + 25	2.00	2.50	—	3.0	4.5	5.8	570	1050	1910	4.8	4.6	4.4
		20 + 35	1.93	3.37	—	3.0	5.3	6.1	570	1620	2110	7.4	7.1	6.8
		20 + 50	1.89	4.71	—	3.0	6.6	6.8	570	2330	2390	10.7	10.2	9.8
		20 + 60	1.68	5.03	—	3.0	6.7	6.8	570	2370	2390	10.9	10.4	10.0
		25 + 25	2.45	2.45	—	3.0	4.9	6.1	570	1340	2110	6.2	5.9	5.6
		25 + 35	2.42	3.38	—	3.0	5.8	6.4	570	1920	2270	8.8	8.4	8.1
		25 + 50	2.23	4.47	—	3.0	6.7	6.8	570	2370	2390	10.9	10.4	10.0
		25 + 60	1.97	4.73	—	3.0	6.7	6.8	570	2370	2390	10.9	10.4	10.0
		35 + 35	3.30	3.30	—	3.0	6.6	6.8	570	2330	2390	10.7	10.2	9.8
		35 + 50	2.76	3.94	—	3.0	6.7	6.8	570	2370	2390	10.9	10.4	10.0
		35 + 60	2.47	4.23	—	3.0	6.7	6.8	570	2370	2390	10.9	10.4	10.0
		50 + 50	3.35	3.35	—	3.0	6.7	6.8	570	2370	2390	10.9	10.4	10.0
		50 + 60	3.05	3.65	—	3.0	6.7	6.8	570	2370	2390	10.9	10.4	10.0
	3 pokój	20 + 20 + 20	1.90	1.90	1.90	3.6	5.7	7.3	690	1430	2390	6.8	6.5	6.2
		20 + 20 + 25	1.82	1.82	2.27	3.6	5.9	7.3	690	1450	2390	6.9	6.6	6.3
		20 + 20 + 35	1.60	1.60	2.80	3.6	6.0	7.3	690	1470	2390	7.0	6.7	6.4
		20 + 20 + 50	1.40	1.40	3.50	3.6	6.3	7.3	690	1520	2390	7.2	6.9	6.6
		20 + 20 + 60	1.28	1.28	3.84	3.6	6.4	7.3	690	1540	2390	7.3	7.0	6.7
		20 + 25 + 25	1.69	2.11	2.11	3.6	5.9	7.3	690	1450	2390	6.9	6.6	6.3
		20 + 25 + 35	1.53	1.91	2.67	3.6	6.1	7.3	690	1500	2390	7.1	6.8	6.5
		20 + 25 + 50	1.35	1.68	3.37	3.6	6.4	7.3	690	1540	2390	7.3	7.0	6.7
		20 + 25 + 60	1.26	1.57	3.77	3.6	6.6	7.3	690	1560	2390	7.4	7.1	6.8
		20 + 35 + 35	1.40	2.45	2.45	3.6	6.3	7.3	690	1520	2390	7.2	6.9	6.6
		20 + 35 + 50	1.26	2.20	3.14	3.6	6.6	7.3	690	1560	2390	7.4	7.1	6.8
		25 + 25 + 25	2.00	2.00	2.00	3.6	6.0	7.3	690	1470	2390	7.0	6.7	6.4
		25 + 25 + 35	1.79	1.79	2.51	3.6	6.1	7.3	690	1500	2390	7.1	6.8	6.5
		25 + 25 + 50	1.60	1.60	3.20	3.6	6.4	7.3	690	1540	2390	7.3	7.0	6.7
		25 + 25 + 60	1.52	1.52	3.65	3.6	6.7	7.3	690	1580	2390	7.5	7.2	6.9
		25 + 35 + 35	1.68	2.36	2.36	3.6	6.4	7.3	690	1540	2390	7.3	7.0	6.7
		25 + 35 + 50	1.52	2.13	3.05	3.6	6.7	7.3	690	1580	2390	7.5	7.2	6.9
		35 + 35 + 35	2.20	2.20	2.20	3.6	6.6	7.3	690	1560	2390	7.4	7.1	6.8

INVERTER MULTI-SPLIT

SCM71ZM-S Kombinacja jednostek wewnętrznych złożonych tylko z SRK-ZSX-S

Kombinacja jednostek wewnętrznych			Wydajność ogrzewania (kW)							Pobór mocy (W)			Pobór prądu (A)		
			Wydajność ogrzew. w				Wydajność całkowita								
			A pokój	B pokój	C pokój	D pokój	Min.	Standard	Max.	Min.	Standard	Max.	220V	230V	240V
Ogrzewanie	1 pokój	20	3.0	—	—	—	1.5	3.0	3.7	600	840	1330	3.9	3.7	3.5
		25	3.4	—	—	—	1.5	3.4	4.2	600	1000	1510	4.6	4.4	4.2
		35	4.5	—	—	—	1.5	4.5	5.0	600	1330	1790	6.1	5.8	5.6
		50	5.8	—	—	—	1.5	5.8	6.5	600	1780	2310	8.2	7.8	7.5
		60	6.8	—	—	—	1.5	6.8	7.5	600	2100	2660	9.6	9.2	8.8
	2 pokój	20 + 20	2.70	2.70	—	—	2.1	5.4	7.4	630	1340	1870	6.2	5.9	5.6
		20 + 25	2.62	3.28	—	—	2.1	5.9	7.7	630	1530	2130	7.0	6.7	6.4
		20 + 35	2.51	4.39	—	—	2.1	6.9	8.3	630	1910	2650	8.8	8.4	8.0
		20 + 50	2.34	5.86	—	—	2.1	8.2	8.7	630	2430	3350	11.2	10.7	10.2
		20 + 60	2.05	6.15	—	—	2.1	8.2	8.7	630	2430	3350	11.2	10.7	10.2
		25 + 25	3.20	3.20	—	—	2.1	6.4	8.1	630	1700	2480	7.8	7.5	7.2
		25 + 35	3.08	4.32	—	—	2.1	7.4	8.6	630	2090	2910	9.6	9.2	8.8
		25 + 50	2.73	5.47	—	—	2.1	8.2	8.7	630	2430	3350	11.2	10.7	10.2
		25 + 60	2.41	5.79	—	—	2.1	8.2	8.7	630	2430	3350	11.2	10.7	10.2
		35 + 35	4.10	4.10	—	—	2.1	8.2	8.7	630	2430	3350	11.2	10.7	10.2
		35 + 50	3.38	4.82	—	—	2.1	8.2	8.7	630	2430	3350	11.2	10.7	10.2
		35 + 60	3.02	5.18	—	—	2.1	8.2	8.7	630	2430	3350	11.2	10.7	10.2
		50 + 50	4.10	4.10	—	—	2.1	8.2	8.7	630	2430	3350	11.2	10.7	10.2
		50 + 60	3.73	4.47	—	—	2.1	8.2	8.7	630	2430	3350	11.2	10.7	10.2
		60 + 60	4.10	4.10	—	—	2.1	8.2	8.7	630	2430	3350	11.2	10.7	10.2
	3 pokój	20 + 20 + 20	2.57	2.57	2.57	—	3.2	7.7	9.1	660	1830	3350	8.4	8.0	7.7
		20 + 20 + 25	2.46	2.46	3.08	—	3.2	8.0	9.1	660	1930	3350	8.9	8.5	8.1
		20 + 20 + 35	2.24	2.24	3.92	—	3.2	8.4	9.1	660	2060	3350	9.5	9.0	8.7
		20 + 20 + 50	1.87	1.87	4.67	—	3.2	8.4	9.1	660	2060	3350	9.5	9.0	8.7
		20 + 20 + 60	1.68	1.68	5.04	—	3.2	8.4	9.1	660	2060	3350	9.5	9.0	8.7
		20 + 25 + 25	2.34	2.93	2.93	—	3.2	8.2	9.1	660	1990	3350	9.1	8.7	8.4
		20 + 25 + 35	2.10	2.63	3.68	—	3.2	8.4	9.1	660	2060	3350	9.5	9.0	8.7
		20 + 25 + 50	1.77	2.21	4.42	—	3.2	8.4	9.1	660	2060	3350	9.5	9.0	8.7
		20 + 25 + 60	1.60	2.00	4.80	—	3.2	8.4	9.1	660	2060	3350	9.5	9.0	8.7
		20 + 35 + 35	1.87	3.27	3.27	—	3.2	8.4	9.1	660	2060	3350	9.5	9.0	8.7
		20 + 35 + 50	1.60	2.80	4.00	—	3.2	8.4	9.1	660	2060	3350	9.5	9.0	8.7
		20 + 35 + 60	1.46	2.56	4.38	—	3.2	8.4	9.1	660	2060	3350	9.5	9.0	8.7
		20 + 50 + 50	1.40	3.50	3.50	—	3.2	8.4	9.1	660	2060	3350	9.5	9.0	8.7
		25 + 25 + 25	2.80	2.80	2.80	—	3.2	8.4	9.1	660	2060	3350	9.5	9.0	8.7
		25 + 25 + 35	2.47	2.47	3.46	—	3.2	8.4	9.1	660	2060	3350	9.5	9.0	8.7
		25 + 25 + 50	2.10	2.10	4.20	—	3.2	8.4	9.1	660	2060	3350	9.5	9.0	8.7
		25 + 25 + 60	1.91	1.91	4.58	—	3.2	8.4	9.1	660	2060	3350	9.5	9.0	8.7
		25 + 35 + 35	2.21	3.09	3.09	—	3.2	8.4	9.1	660	2060	3350	9.5	9.0	8.7
		25 + 35 + 50	1.91	2.67	3.82	—	3.2	8.4	9.1	660	2060	3350	9.5	9.0	8.7
		25 + 35 + 60	1.75	2.45	4.20	—	3.2	8.4	9.1	660	2060	3350	9.5	9.0	8.7
		25 + 50 + 50	1.68	3.36	3.36	—	3.2	8.4	9.1	660	2060	3350	9.5	9.0	8.7
		35 + 35 + 35	2.80	2.80	2.80	—	3.2	8.4	9.1	660	2060	3350	9.5	9.0	8.7
		35 + 35 + 50	2.45	2.45	3.50	—	3.2	8.4	9.1	660	2060	3350	9.5	9.0	8.7
	4 pokój	20 + 20 + 20 + 20	2.10	2.10	2.10	2.10	3.6	8.4	9.4	800	1960	3350	9.0	8.6	8.2
		20 + 20 + 20 + 25	1.98	1.98	1.98	2.47	3.6	8.4	9.4	800	1960	3350	9.0	8.6	8.2
		20 + 20 + 20 + 35	1.79	1.79	1.79	3.13	3.6	8.5	9.4	800	1980	3350	9.1	8.7	8.3
		20 + 20 + 20 + 50	1.56	1.56	1.56	3.91	3.6	8.6	9.4	800	2000	3350	9.2	8.8	8.4
		20 + 20 + 20 + 60	1.43	1.43	1.43	4.30	3.6	8.6	9.4	800	2000	3350	9.2	8.8	8.4
		20 + 20 + 25 + 25	1.89	1.89	2.36	2.36	3.6	8.5	9.4	800	1980	3350	9.1	8.7	8.3
		20 + 20 + 25 + 35	1.70	1.70	2.13	2.98	3.6	8.5	9.4	800	1980	3350	9.1	8.7	8.3
		20 + 20 + 25 + 50	1.50	1.50	1.87	3.74	3.6	8.6	9.4	800	2000	3350	9.2	8.8	8.4
		20 + 20 + 25 + 60	1.38	1.38	1.72	4.13	3.6	8.6	9.4	800	2000	3350	9.2	8.8	8.4
		20 + 20 + 35 + 35	1.56	1.56	2.74	2.74	3.6	8.6	9.4	800	2000	3350	9.2	8.8	8.4
		20 + 20 + 35 + 50	1.38	1.38	2.41	3.44	3.6	8.6	9.4	800	2000	3350	9.2	8.8	8.4
		20 + 25 + 25 + 25	1.79	2.24	2.24	2.24	3.6	8.5	9.4	800	1980	3350	9.1	8.7	8.3
		20 + 25 + 25 + 35	1.64	2.05	2.05	2.87	3.6	8.6	9.4	800	2000	3350	9.2	8.8	8.4
		20 + 25 + 25 + 50	1.43	1.79	1.79	3.58	3.6	8.6	9.4	800	2000	3350	9.2	8.8	8.4
		20 + 25 + 35 + 35	1.50	1.87	2.62	2.62	3.6	8.6	9.4	800	2000	3350	9.2	8.8	8.4
		20 + 35 + 35 + 35	1.38	2.41	2.41	2.41	3.6	8.6	9.4	800	2000	3350	9.2	8.8	8.4
		25 + 25 + 25 + 25	2.13	2.13	2.13	2.13	3.6	8.5	9.4	800	1980	3350	9.1	8.7	8.3
		25 + 25 + 25 + 35	1.95	1.95	1.95	2.74	3.6	8.6	9.4	800	2000	3350	9.2	8.8	8.4
		25 + 25 + 25 + 50	1.72	1.72	1.72	3.44	3.6	8.6	9.4	800	2000	3350	9.2	8.8	8.4
		25 + 25 + 35 + 35	1.79	1.79	2.51	2.51	3.6	8.6	9.4	800	2000	3350	9.2	8.8	8.4

Kombinacja jednostek wewnętrznych			Wydajność chłodnicza (kW)							Pobór mocy (W)			Pobór prądu (A)		
			Wydajność chłod. w				Wydajność całkowita								
			A pokój	B pokój	C pokój	D pokój	Min.	Standard	Max.	Min.	Standard	Max.	220V	230V	240V
Chłodzenie	1 pokój	20	2.0	—	—	—	1.8	2.0	2.8	480	500	950	2.3	2.2	2.1
		25	2.5	—	—	—	1.8	2.5	3.4	480	680	1080	3.1	3.0	2.9
		35	3.5	—	—	—	1.8	3.5	3.9	480	1010	1240	4.6	4.4	4.3
		50	5.0	—	—	—	1.8	5.0	6.1	480	1530	2100	7.0	6.7	6.4
		60	6.0	—	—	—	1.8	6.0	7.0	480	1880	2700	8.6	8.3	7.9
	2 pokój	20 + 20	2.00	2.00	—	—	3.0	4.0	6.1	550	850	1910	3.9	3.7	3.6
		20 + 25	2.00	2.50	—	—	3.0	4.5	6.4	550	1070	2060	4.9	4.7	4.5
		20 + 35	2.00	3.51	—	—	3.0	5.5	6.9	550	1470	2320	6.7	6.5	6.2
		20 + 50	1.94	4.86	—	—	3.0	6.8	7.7	550	2030	2750	9.3	8.9	8.5
		20 + 60	1.70	5.10	—	—	3.0	6.8	7.7	550	2030	2750	9.3	8.9	8.5
		25 + 25	2.50	2.50	—	—	3.0	5.0	6.8	550	1250	2270	5.7	5.5	5.3
		25 + 35	2.46	3.44	—	—	3.0	5.9	7.2	550	1660	2470	7.6	7.3	7.0
		25 + 50	2.27	4.53	—	—	3.0	6.8	7.7	550	2030	2750	9.3	8.9	8.5
		25 + 60	2.00	4.80	—	—	3.0	6.8	7.7	550	2030	2750	9.3	8.9	8.5
		35 + 35	3.40	3.40	—	—	3.0	6.8	7.6	550	2030	2680	9.3	8.9	8.5
		35 + 50	2.80	4.00	—	—	3.0	6.8	7.7	550	2030	2750	9.3	8.9	8.5
		35 + 60	2.51	4.29	—	—	3.0	6.8	7.7	550	2030	2750	9.3	8.9	8.5
		50 + 50	3.40	3.40	—	—	3.0	6.8	7.7	550	2030	2750	9.3	8.9	8.5
		50 + 60	3.09	3.71	—	—	3.0	6.8	7.7	550	2030	2750	9.3	8.9	8.5
		60 + 60	3.40	3.40	—	—	3.0	6.8	7.7	550	2030	2750	9.3	8.9	8.5

Kombinacja jednostek wewnętrznych			Wydajność chłodnicza (kW)							Pobór mocy (W)			Pobór prądu (A)		
			Wydajność chłod. w				Wydajność całkowita								
			A pokój	B pokój	C pokój	D pokój	Min.	Standard	Max.	Min.	Standard	Max.	220V	230V	240V
Chłodzenie	3 pokój	20 + 20 + 20	2.00	2.00	2.00	—	3.7	6.0	8.2	670	1380	2750	6.3	6.1	5.8
		20 + 20 + 25	2.00	2.00	2.50	—	3.7	6.5	8.2	670	1560	2750	7.2	6.9	6.6
		20 + 20 + 35	1.84	1.84	3.22	—	3.7	6.9	8.2	670	1830	2750	8.4	8.0	7.7
		20 + 20 + 50	1.53	1.53	3.83	—	3.7	6.9	8.2	670	1830	2750	8.4	8.0	7.7
		20 + 20 + 60	1.38	1.38	4.14	—	3.7	6.9	8.2	670	1830	2750	8.4	8.0	7.7
		20 + 25 + 25	1.94	2.43	2.43	—	3.7	6.8	8.2	670	1740	2750	8.0	7.6	7.3
		20 + 25 + 35	1.73	2.16	3.02	—	3.7	6.9	8.2	670	1830	2750	8.4	8.0	7.7
		20 + 25 + 50	1.45	1.82	3.63	—	3.7	6.9	8.2	670	1830	2750	8.4	8.0	7.7
		20 + 25 + 60	1.31	1.64	3.94	—	3.7	6.9	8.2	670	1830	2750	8.4	8.0	7.7
		20 + 35 + 35	1.53	2.68	2.68	—	3.7	6.9	8.2	670	1830	2750	8.4	8.0	7.7
		20 + 35 + 50	1.31	2.30	3.29	—	3.7	6.9	8.2	670	1830	2750	8.4	8.0	7.7
		20 + 35 + 60	1.20	2.10	3.60	—	3.7	6.9	8.2	670	1830	2750	8.4	8.0	7.7
		20 + 50 + 50	1.15	2.88	2.88	—	3.7	6.9	8.2	670	1830	2750	8.4	8.0	7.7
		25 + 25 + 25	2.30	2.30	2.30	—	3.7	6.9	8.2	670	1830	2750	8.4	8.0	7.7
		25 + 25 + 35	2.03	2.03	2.84	—	3.7	6.9	8.2	670	1830	2750	8.4	8.0	7.7
		25 + 25 + 50	1.73	1.73	3.45	—	3.7	6.9	8.2	670	1830	2750	8.4	8.0	7.7
		25 + 25 + 60	1.57	1.57	3.76	—	3.7	6.9	8.2	670	1830	2750	8.4	8.0	7.7
		25 + 35 + 35	1.82	2.54	2.54	—	3.7	6.9	8.2	670	1830	2750	8.4	8.0	7.7
		25 + 35 + 50	1.57	2.20	3.14	—	3.7	6.9	8.2	670	1830	2750	8.4	8.0	7.7
		25 + 35 + 60	1.44	2.01	3.45	—	3.7	6.9	8.2	670	1830	2750	8.4	8.0	7.7
		25 + 50 + 50	1.38	2.76	2.76	—	3.7	6.9	8.2	670	1830	2750	8.4	8.0	7.7
		35 + 35 + 35	2.30	2.30	2.30	—	3.7	6.9	8.2	670	1830	2750	8.4	8.0	7.7
		35 + 35 + 50	2.01	2.01	2.88	—	3.7	6.9	8.2	670	1830	2750	8.4	8.0	7.7
	4 pokój	20 + 20 + 20 + 20	1.73	1.73	1.73	1.73	4.4	6.9	8.8	890	1700	2750	7.8	7.5	7.2
		20 + 20 + 20 + 25	1.62	1.62	1.62	2.03	4.4	6.9	8.8	890	1700	2750	7.8	7.5	7.2
		20 + 20 + 20 + 35	1.49	1.49	1.49	2.62	4.4	7.1	8.8	890	1740	2750	8.0	7.6	7.3
		20 + 20 + 20 + 50	1.29	1.29	1.29	3.23	4.4	7.1	8.8	890	1740	2750	8.0	7.6	7.3
		20 + 20 + 20 + 60	1.18	1.18	1.18	3.55	4.4	7.1	8.8	890	1740	2750	8.0	7.6	7.3
		20 + 20 + 25 + 25	1.53	1.53	1.92	1.92	4.4	6.9	8.8	890	1700	2750	7.8	7.5	7.2
		20 + 20 + 25 + 35	1.42	1.42	1.78	2.49	4.4	7.1	8.8	890	1740	2750	8.0	7.6	7.3
		20 + 20 + 25 + 50	1.23	1.23	1.54	3.09	4.4	7.1	8.8	890	1740	2750	8.0	7.6	7.3
		20 + 20 + 25 + 60	1.14	1.14	1.42	3.41	4.4	7.1	8.8	890	1740	2750	8.0	7.6	7.3
		20 + 20 + 35 + 35	1.29	1.29	2.27	2.27	4.4	7.1	8.8	890	1740	2750	8.0	7.6	7.3
		20 + 20 + 35 + 50	1.14	1.14	1.99	2.84	4.4	7.1	8.8	890	1740	2750	8.0	7.6	7.3
		20 + 25 + 25 + 25	1.49	1.87	1.87	1.87	4.4	7.1	8.8	890	1740	2750	8.0	7.6	7.3
		20 + 25 + 25 + 35	1.35	1.69	1.69	2.37	4.4	7.1	8.8	890	1740	2750	8.0	7.6	7.3
		20 + 25 + 25 + 50	1.18	1.48	1.48	2.96	4.4	7.1	8.8	890	1740	2750	8.0	7.6	7.3
		20 + 25 + 35 + 35	1.23	1.54	2.16	2.16	4.4	7.1	8.8	890	1740	2750	8.0	7.6	7.3
		20 + 35 + 35 + 35	1.14	1.99	1.99	1.99	4.4	7.1	8.8	890	1740	2750	8.0	7.6	7.3
		25 + 25 + 25 + 25	1.78	1.78	1.78	1.78	4.4	7.1	8.8	890	1740	2750	8.0	7.6	7.3
		25 + 25 + 25 + 35	1.61	1.61	1.61	2.27	4.4	7.1	8.8	890	1740	2750	8.0	7.6	7.3
		25 + 25 + 25 + 50	1.42	1.42	1.42	2.84	4.4	7.1	8.8	890	1740	2750	8.0	7.6	7.3
		25 + 25 + 35 + 35	1.48	1.48	2.07	2.07	4.4	7.1	8.8	890	1740	2750	8.0	7.6	7.3

SCM71ZM-S Kombinacja jednostek wewnętrznych z innymi jednostkami wewnętrznymi

Kombinacja jednostek wewnętrznych			Wydajność grzewcza (kW)							Pobór mocy (W)			Pobór prądu (A)		
			Wydajność ogrzew. w				Wydajność całkowita								
			A pokój	B pokój	C pokój	D pokój	Min.	Standard	Max.	Min.	Standard	Max.	220V	230V	240V
Ogrzewanie	1 pokój	20	3.0	—	—	—	1.5	3.0	3.5	600	1060	1330	4.9	4.7	4.5
		25	3.4	—	—	—	1.5	3.4	4.0	600	1220	1510	5.6	5.4	5.1
		35	4.5	—	—	—	1.5	4.5	4.8	600	1510	1790	6.9	6.6	6.4
		50	5.8	—	—	—	1.5	5.8	6.2	600	1950	2310	9.0	8.6	8.2
		60	6.8	—	—	—	1.5	6.8	7.1	600	2240	2660	10.3	9.8	9.4
	2 pokój	20 + 20	2.70	2.70	—	—	2.1	5.4	7.0	630	1370	1870	6.3	6.0	5.8
		20 + 25	2.62	3.28	—	—	2.1	5.9	7.3	630	1560	2130	7.2	6.9	6.6
		20 + 35	2.51	4.39	—	—	2.1	6.9	7.9	630	1950	2650	9.0	8.6	8.2
		20 + 50	2.34	5.86	—	—	2.1	8.2	8.3	630	2490	3350	11.4	10.9	10.5
		20 + 60	2.05	6.15	—	—	2.1	8.2	8.3	630	2490	3350	11.4	10.9	10.5
		25 + 25	3.20	3.20	—	—	2.1	6.4	7.7	630	1740	2480	8.0	7.6	7.3
		25 + 35	3.08	4.32	—	—	2.1	7.4	8.2	630	2130	2910	9.8	9.4	9.0
		25 + 50	2.73	5.47	—	—	2.1	8.2	8.3	630	2490	3350	11.4	10.9	10.5
		25 + 60	2.41	5.79	—	—	2.1	8.2	8.3	630	2490	3350	11.4	10.9	10.5
		35 + 35	4.10	4.10	—	—	2.1	8.2	8.3	630	2490	3350	11.4	10.9	10.5
		35 + 50	3.38	4.82	—	—	2.1	8.2	8.3	630	2490	3350	11.4	10.9	10.5
		35 + 60	3.02	5.18	—	—	2.1	8.2	8.3	630	2490	3350	11.4	10.9	10.5
		50 + 50	4.10	4.10	—	—	2.1	8.2	8.3	630	2490	3350	11.4	10.9	10.5
		50 + 60	3.73	4.47	—	—	2.1	8.2	8.3	630	2490	3350	11.4	10.9	10.5
		60 + 60	4.10	4.10	—	—	2.1	8.2	8.3	630	2490	3350	11.4	10.9	10.5
	3 pokój	20 + 20 + 20	2.57	2.57	2.57	—	3.2	7.7	8.9	660	1870	3350	8.6	8.2	7.9
		20 + 20 + 25	2.46	2.46	3.08	—	3.2	8.0	8.9	660	1970	3350	9.0	8.7	8.3
		20 + 20 + 35	2.24	2.24	3.92	—	3.2	8.4	8.9	660	2100	3350	9.6	9.2	8.8
		20 + 20 + 50	1.87	1.87	4.67	—	3.2	8.4	8.9	660	2100	3350	9.6	9.2	8.8
		20 + 20 + 60	1.68	1.68	5.04	—	3.2	8.4	8.9	660	2100	3350	9.6	9.2	8.8
		20 + 25 + 25	2.34	2.93	2.93	—	3.2	8.2	8.9	660	2030	3350	9.3	8.9	8.5
		20 + 25 + 35	2.10	2.63	3.68	—	3.2	8.4	8.9	660	2100	3350	9.6	9.2	8.8
		20 + 25 + 50	1.77	2.21	4.42	—	3.2	8.4	8.9	660	2100	3350	9.6	9.2	8.8
		20 + 25 + 60	1.60	2.00	4.80	—	3.2	8.4	8.9	660	2100	3350	9.6	9.2	8.8
		20 + 35 + 35	1.87	3.27	3.27	—	3.2	8.4	8.9	660	2100	3350	9.6	9.2	8.8
		20 + 35 + 50	1.60	2.80	4.00	—	3.2	8.4	8.9	660	2100	3350	9.6	9.2	8.8
		20 + 35 + 60	1.46	2.56	4.38	—	3.2	8.4	8.9	660	2100	3350	9.6	9.2	8.8
		20 + 50 + 50	1.40	3.50	3.50	—	3.2	8.4	8.9	660	2100	3350	9.6	9.2	8.8
		25 + 25 + 25	2.80	2.80	2.80	—	3.2	8.4	8.9	660	2100	3350	9.6	9.2	8.8
		25 + 25 + 35	2.47	2.47	3.46	—	3.2	8.4	8.9	660	2100	3350	9.6	9.2	8.8
		25 + 25 + 50	2.10	2.10	4.20	—	3.2	8.4	8.9	660	2100	3350	9.6	9.2	8.8
		25 + 25 + 60	1.91	1.91	4.58	—	3.2	8.4	8.9	660	2100	3350	9.6	9.2	8.8
		25 + 35 + 35	2.21	3.09	3.09	—	3.2	8.4	8.9	660	2100	3350	9.6	9.2	8.8
		25 + 35 + 50	1.91	2.67	3.82	—	3.2	8.4	8.9	660	2100	3350	9.6	9.2	8.8
		25 + 35 + 60	1.75	2.45	4.20	—	3.2	8.4	8.9	660	2100	3350	9.6	9.2	8.8
		25 + 50 + 50	1.68	3.36	3.36	—	3.2	8.4	8.9	660	2100	3350	9.6	9.2	8.8
		35 + 35 + 35	2.80	2.80	2.80	—	3.2	8.4	8.9	660	2100	3350	9.6	9.2	8.8
		35 + 35 + 50	2.45	2.45	3.50	—	3.2	8.4	8.9	660	2100	3350	9.6	9.2	8.8

INVERTER MULTI-SPLIT

Kombinacja jednostek wewnętrznych			Wydajność grzewcza (kW)							Pobór mocy (W)			Pobór prądu (A)		
			Wydajność ogrzew. w				Wydajność całkowita								
			A pokój	B pokój	C pokój	D pokój	Min.	Standard	Max.	Min.	Standard	Max.	220V	230V	240V
Ogrzewanie	4 pokój	20 + 20 + 20 + 20	2.10	2.10	2.10	2.10	3.6	8.4	9.1	800	2010	3350	9.2	8.8	8.5
		20 + 20 + 20 + 25	1.98	1.98	1.98	2.47	3.6	8.4	9.1	800	2010	3350	9.2	8.8	8.5
		20 + 20 + 20 + 35	1.79	1.79	1.79	3.13	3.6	8.5	9.1	800	2030	3350	9.3	8.9	8.5
		20 + 20 + 20 + 50	1.56	1.56	1.56	3.91	3.6	8.6	9.1	800	2050	3350	9.4	9.0	8.6
		20 + 20 + 20 + 60	1.43	1.43	1.43	4.30	3.6	8.6	9.1	800	2050	3350	9.4	9.0	8.6
		20 + 20 + 25 + 25	1.89	1.89	2.36	2.36	3.6	8.5	9.1	800	2030	3350	9.3	8.9	8.5
		20 + 20 + 25 + 35	1.70	1.70	2.13	2.98	3.6	8.5	9.1	800	2030	3350	9.3	8.9	8.5
		20 + 20 + 25 + 50	1.50	1.50	1.87	3.74	3.6	8.6	9.1	800	2050	3350	9.4	9.0	8.6
		20 + 20 + 25 + 60	1.38	1.38	1.72	4.13	3.6	8.6	9.1	800	2050	3350	9.4	9.0	8.6
		20 + 20 + 35 + 35	1.56	1.56	2.74	2.74	3.6	8.6	9.1	800	2050	3350	9.4	9.0	8.6
		20 + 20 + 35 + 50	1.38	1.38	2.41	3.44	3.6	8.6	9.1	800	2050	3350	9.4	9.0	8.6
		20 + 25 + 25 + 25	1.79	2.24	2.24	2.24	3.6	8.5	9.1	800	2030	3350	9.3	8.9	8.5
		20 + 25 + 25 + 35	1.64	2.05	2.05	2.87	3.6	8.6	9.1	800	2050	3350	9.4	9.0	8.6
		20 + 25 + 25 + 50	1.43	1.79	1.79	3.58	3.6	8.6	9.1	800	2050	3350	9.4	9.0	8.6
		20 + 25 + 35 + 35	1.50	1.87	2.62	2.62	3.6	8.6	9.1	800	2050	3350	9.4	9.0	8.6
		20 + 35 + 35 + 35	1.38	2.41	2.41	2.41	3.6	8.6	9.1	800	2050	3350	9.4	9.0	8.6
		25 + 25 + 25 + 25	2.13	2.13	2.13	2.13	3.6	8.5	9.1	800	2030	3350	9.3	8.9	8.5
		25 + 25 + 25 + 35	1.95	1.95	1.95	2.74	3.6	8.6	9.1	800	2050	3350	9.4	9.0	8.6
		25 + 25 + 25 + 50	1.72	1.72	1.72	3.44	3.6	8.6	9.1	800	2050	3350	9.4	9.0	8.6
		25 + 25 + 35 + 35	1.79	1.79	2.51	2.51	3.6	8.6	9.1	800	2050	3350	9.4	9.0	8.6

Kombinacja jednostek wewnętrznych			Wydajność chłodnicza (kW)							Pobór mocy (W)			Pobór prądu (A)		
			Wydajność chłodn. w				Wydajność całkowita								
			A pokój	B pokój	C pokój	D pokój	Min.	Standard	Max.	Min.	Standard	Max.	220V	230V	240V
Chłodzenie	1 pokój	20	2.0	—	—	—	1.8	2.0	2.7	480	530	950	2.4	2.3	2.2
		25	2.5	—	—	—	1.8	2.5	3.2	480	730	1080	3.4	3.2	3.1
		35	3.5	—	—	—	1.8	3.5	3.7	480	1120	1240	5.1	4.9	4.7
		50	5.0	—	—	—	1.8	5.0	5.8	480	1710	2100	7.9	7.5	7.2
		60	6.0	—	—	—	1.8	6.0	6.7	480	2140	2700	9.8	9.4	9.0
	2 pokój	20 + 20	2.00	2.00	—	—	3.0	4.0	5.8	550	930	1910	4.3	4.1	3.9
		20 + 25	2.00	2.50	—	—	3.0	4.5	6.1	550	1170	2060	5.4	5.1	4.9
		20 + 35	2.00	3.51	—	—	3.0	5.5	6.6	550	1590	2320	7.3	7.0	6.7
		20 + 50	1.94	4.86	—	—	3.0	6.8	7.3	550	2150	2750	9.9	9.4	9.0
		20 + 60	1.70	5.10	—	—	3.0	6.8	7.3	550	2150	2750	9.9	9.4	9.0
		25 + 25	2.50	2.50	—	—	3.0	5.0	6.5	550	1360	2270	6.2	6.0	5.7
		25 + 35	2.46	3.44	—	—	3.0	5.9	6.8	550	1780	2470	8.2	7.8	7.5
		25 + 50	2.27	4.53	—	—	3.0	6.8	7.3	550	2150	2750	9.9	9.4	9.0
		25 + 60	2.00	4.80	—	—	3.0	6.8	7.3	550	2150	2750	9.9	9.4	9.0
		35 + 35	3.40	3.40	—	—	3.0	6.8	7.2	550	2150	2680	9.9	9.4	9.0
		35 + 50	2.80	4.00	—	—	3.0	6.8	7.3	550	2150	2750	9.9	9.4	9.0
		35 + 60	2.51	4.29	—	—	3.0	6.8	7.3	550	2150	2750	9.9	9.4	9.0
		50 + 50	3.40	3.40	—	—	3.0	6.8	7.3	550	2150	2750	9.9	9.4	9.0
		50 + 60	3.09	3.71	—	—	3.0	6.8	7.3	550	2150	2750	9.9	9.4	9.0
		60 + 60	3.40	3.40	—	—	3.0	6.8	7.3	550	2150	2750	9.9	9.4	9.0
	3 pokój	20 + 20 + 20	2.00	2.00	2.00	—	3.7	6.0	7.8	670	1450	2750	6.7	6.4	6.1
		20 + 20 + 25	2.00	2.00	2.50	—	3.7	6.5	7.8	670	1630	2750	7.5	7.2	6.9
		20 + 20 + 35	1.84	1.84	3.22	—	3.7	6.9	7.8	670	1910	2750	8.8	8.4	8.0
		20 + 20 + 50	1.53	1.53	3.83	—	3.7	6.9	7.8	670	1910	2750	8.8	8.4	8.0
		20 + 20 + 60	1.38	1.38	4.14	—	3.7	6.9	7.8	670	1910	2750	8.8	8.4	8.0
		20 + 25 + 25	1.94	2.43	2.43	—	3.7	6.8	7.8	670	1820	2750	8.4	8.0	7.7
		20 + 25 + 35	1.73	2.16	3.02	—	3.7	6.9	7.8	670	1910	2750	8.8	8.4	8.0
		20 + 25 + 50	1.45	1.82	3.63	—	3.7	6.9	7.8	670	1910	2750	8.8	8.4	8.0
		20 + 25 + 60	1.31	1.64	3.94	—	3.7	6.9	7.8	670	1910	2750	8.8	8.4	8.0
		20 + 35 + 35	1.53	2.68	2.68	—	3.7	6.9	7.8	670	1910	2750	8.8	8.4	8.0
		20 + 35 + 50	1.31	2.30	3.29	—	3.7	6.9	7.8	670	1910	2750	8.8	8.4	8.0
		20 + 35 + 60	1.20	2.10	3.60	—	3.7	6.9	7.8	670	1910	2750	8.8	8.4	8.0
		20 + 50 + 50	1.15	2.88	2.88	—	3.7	6.9	7.8	670	1910	2750	8.8	8.4	8.0
		25 + 25 + 25	2.30	2.30	2.30	—	3.7	6.9	7.8	670	1910	2750	8.8	8.4	8.0
		25 + 25 + 35	2.03	2.03	2.84	—	3.7	6.9	7.8	670	1910	2750	8.8	8.4	8.0
		25 + 25 + 50	1.73	1.73	3.45	—	3.7	6.9	7.8	670	1910	2750	8.8	8.4	8.0
		25 + 25 + 60	1.57	1.57	3.76	—	3.7	6.9	7.8	670	1910	2750	8.8	8.4	8.0
		25 + 35 + 35	1.82	2.54	2.54	—	3.7	6.9	7.8	670	1910	2750	8.8	8.4	8.0
		25 + 35 + 50	1.57	2.20	3.14	—	3.7	6.9	7.8	670	1910	2750	8.8	8.4	8.0
		25 + 35 + 60	1.44	2.01	3.45	—	3.7	6.9	7.8	670	1910	2750	8.8	8.4	8.0
		25 + 50 + 50	1.38	2.76	2.76	—	3.7	6.9	7.8	670	1910	2750	8.8	8.4	8.0
		35 + 35 + 35	2.30	2.30	2.30	—	3.7	6.9	7.8	670	1910	2750	8.8	8.4	8.0
		35 + 35 + 50	2.01	2.01	2.88	—	3.7	6.9	7.8	670	1910	2750	8.8	8.4	8.0
	4 pokój	20 + 20 + 20 + 20	1.73	1.73	1.73	1.73	4.4	6.9	8.3	890	1750	2750	8.0	7.7	7.4
		20 + 20 + 20 + 25	1.62	1.62	1.62	2.03	4.4	6.9	8.3	890	1750	2750	8.0	7.7	7.4
		20 + 20 + 20 + 35	1.49	1.49	1.49	2.62	4.4	7.1	8.3	890	1790	2750	8.2	7.9	7.5
		20 + 20 + 20 + 50	1.29	1.29	1.29	3.23	4.4	7.1	8.3	890	1790	2750	8.2	7.9	7.5
		20 + 20 + 20 + 60	1.18	1.18	1.18	3.55	4.4	7.1	8.3	890	1790	2750	8.2	7.9	7.5
		20 + 20 + 25 + 25	1.53	1.53	1.92	1.92	4.4	6.9	8.3	890	1750	2750	8.0	7.7	7.4
		20 + 20 + 25 + 35	1.42	1.42	1.78	2.49	4.4	7.1	8.3	890	1790	2750	8.2	7.9	7.5
		20 + 20 + 25 + 50	1.23	1.23	1.54	3.09	4.4	7.1	8.3	890	1790	2750	8.2	7.9	7.5
		20 + 20 + 25 + 60	1.14	1.14	1.42	3.41	4.4	7.1	8.3	890	1790	2750	8.2	7.9	7.5
		20 + 20 + 35 + 35	1.29	1.29	2.27	2.27	4.4	7.1	8.3	890	1790	2750	8.2	7.9	7.5
		20 + 20 + 35 + 50	1.14	1.14	1.99	2.84	4.4	7.1	8.3	890	1790	2750	8.2	7.9	7.5
		20 + 25 + 25 + 25	1.49	1.87	1.87	1.87	4.4	7.1	8.3	890	1790	2750	8.2	7.9	7.5
		20 + 25 + 25 + 35	1.35	1.69	1.69	2.37	4.4	7.1	8.3	890	1790	2750	8.2	7.9	7.5
		20 + 25 + 25 + 50	1.18	1.48	1.48	2.96	4.4	7.1	8.3	890	1790	2750	8.2	7.9	7.5
		20 + 25 + 35 + 35	1.23	1.54	2.16	2.16	4.4	7.1	8.3	890	1790	2750	8.2	7.9	7.5
		20 + 35 + 35 + 35	1.14	1.99	1.99	1.99	4.4	7.1	8.3	890	1790	2750	8.2	7.9	7.5
		25 + 25 + 25 + 25	1.78	1.78	1.78	1.78	4.4	7.1	8.3	890	1790	2750	8.2	7.9	7.5
		25 + 25 + 25 + 35	1.61	1.61	1.61	2.27	4.4	7.1	8.3	890	1790	2750	8.2	7.9	7.5
		25 + 25 + 25 + 50	1.42	1.42	1.42	2.84	4.4	7.1	8.3	890	1790	2750	8.2	7.9	7.5
		25 + 25 + 35 + 35	1.48	1.48	2.07	2.07	4.4	7.1	8.3	890	1790	2750	8.2	7.9	7.5

SCM80ZM-S Kombinacja jednostek wewnętrznych złożonych tylko z SRK-ZSX-S

Kombinacja jednostek wewnętrznych			Wydajność grzewcza (kW)							Pobór mocy (W)			Pobór prądu (A)		
			Wydajność ogrzew. w				Wydajność całkowita								
			A pokój	B pokój	C pokój	D pokój	Min.	Standard	Max.	Min.	Standard	Max.	220V	230V	240V
Ogrzewanie	1 pokój	20	3.0	—	—	—	1.5	3.0	3.7	600	840	1330	3.9	3.7	3.5
		25	3.4	—	—	—	1.5	3.4	4.2	600	1000	1510	4.6	4.4	4.2
		35	4.5	—	—	—	1.5	4.5	5.0	600	1330	1790	6.1	5.8	5.6
		50	5.8	—	—	—	1.5	5.8	6.5	600	1780	2310	8.2	7.8	7.5
		60	6.8	—	—	—	1.5	6.8	7.5	600	2100	2660	9.6	9.2	8.8
	2 pokój	20 + 20	2.70	2.70	—	—	2.1	5.4	7.4	630	1340	1870	6.2	5.9	5.6
		20 + 25	2.62	3.28	—	—	2.1	5.9	7.7	630	1530	2130	7.0	6.7	6.4
		20 + 35	2.51	4.39	—	—	2.1	6.9	8.3	630	1910	2650	8.8	8.4	8.0
		20 + 50	2.37	5.93	—	—	2.1	8.3	8.8	630	2460	3430	11.3	10.8	10.4
		20 + 60	2.08	6.23	—	—	2.1	8.3	8.8	630	2460	3430	11.3	10.8	10.4
		25 + 25	3.20	3.20	—	—	2.1	6.4	8.1	630	1700	2480	7.8	7.5	7.2
		25 + 35	3.08	4.32	—	—	2.1	7.4	8.6	630	2090	2910	9.6	9.2	8.8
		25 + 50	2.77	5.53	—	—	2.1	8.3	8.8	630	2460	3430	11.3	10.8	10.4
		25 + 60	2.44	5.86	—	—	2.1	8.3	8.8	630	2460	3430	11.3	10.8	10.4
		35 + 35	4.15	4.15	—	—	2.1	8.3	8.8	630	2460	3430	11.3	10.8	10.4
		35 + 50	3.42	4.88	—	—	2.1	8.3	8.8	630	2460	3430	11.3	10.8	10.4
		35 + 60	3.06	5.24	—	—	2.1	8.3	8.8	630	2460	3430	11.3	10.8	10.4
		50 + 50	4.15	4.15	—	—	2.1	8.3	8.8	630	2460	3430	11.3	10.8	10.4
		50 + 60	3.77	4.53	—	—	2.1	8.3	8.8	630	2460	3430	11.3	10.8	10.4
		60 + 60	4.15	4.15	—	—	2.1	8.3	8.8	630	2460	3430	11.3	10.8	10.4
	3 pokój	20 + 20 + 20	2.57	2.57	2.57	—	3.2	7.7	9.3	660	1830	3430	8.4	8.0	7.7
		20 + 20 + 25	2.46	2.46	3.08	—	3.2	8.0	9.3	660	1930	3430	8.9	8.5	8.1
		20 + 20 + 35	2.27	2.27	3.97	—	3.2	8.5	9.3	660	2090	3430	9.6	9.2	8.8
		20 + 20 + 50	2.00	2.00	5.00	—	3.2	9.0	9.3	660	2250	3430	10.3	9.9	9.5
		20 + 20 + 60	1.80	1.80	5.40	—	3.2	9.0	9.3	660	2250	3430	10.3	9.9	9.5
		20 + 25 + 25	2.34	2.93	2.93	—	3.2	8.2	9.3	660	1990	3430	9.1	8.7	8.4
		20 + 25 + 35	2.20	2.75	3.85	—	3.2	8.8	9.3	660	2180	3430	10.0	9.6	9.2
		20 + 25 + 50	1.89	2.37	4.74	—	3.2	9.0	9.3	660	2250	3430	10.3	9.9	9.5
		20 + 25 + 60	1.71	2.14	5.14	—	3.2	9.0	9.3	660	2250	3430	10.3	9.9	9.5
		20 + 35 + 35	2.00	3.50	3.50	—	3.2	9.0	9.3	660	2250	3430	10.3	9.9	9.5
		20 + 35 + 50	1.71	3.00	4.29	—	3.2	9.0	9.3	660	2250	3430	10.3	9.9	9.5
		20 + 35 + 60	1.57	2.74	4.70	—	3.2	9.0	9.3	660	2250	3430	10.3	9.9	9.5
		20 + 50 + 50	1.50	3.75	3.75	—	3.2	9.0	9.3	660	2250	3430	10.3	9.9	9.5
		20 + 50 + 60	1.38	3.46	4.15	—	3.2	9.0	9.3	660	2250	3430	10.3	9.9	9.5
		25 + 25 + 25	2.83	2.83	2.83	—	3.2	8.5	9.3	660	2090	3430	9.6	9.2	8.8
		25 + 25 + 35	2.65	2.65	3.71	—	3.2	9.0	9.3	660	2250	3430	10.3	9.9	9.5
		25 + 25 + 50	2.25	2.25	4.50	—	3.2	9.0	9.3	660	2250	3430	10.3	9.9	9.5
		25 + 25 + 60	2.05	2.05	4.91	—	3.2	9.0	9.3	660	2250	3430	10.3	9.9	9.5
		25 + 35 + 35	2.37	3.32	3.32	—	3.2	9.0	9.3	660	2250	3430	10.3	9.9	9.5
		25 + 35 + 50	2.05	2.86	4.09	—	3.2	9.0	9.3	660	2250	3430	10.3	9.9	9.5
		25 + 35 + 60	1.88	2.63	4.50	—	3.2	9.0	9.3	660	2250	3430	10.3	9.9	9.5
		25 + 50 + 50	1.80	3.60	3.60	—	3.2	9.0	9.3	660	2250	3430	10.3	9.9	9.5
		25 + 50 + 60	1.67	3.33	4.00	—	3.2	9.0	9.3	660	2250	3430	10.3	9.9	9.5
		35 + 35 + 35	3.00	3.00	3.00	—	3.2	9.0	9.3	660	2250	3430	10.3	9.9	9.5
		35 + 35 + 50	2.63	2.63	3.75	—	3.2	9.0	9.3	660	2250	3430	10.3	9.9	9.5
		35 + 35 + 60	2.42	2.42	4.15	—	3.2	9.0	9.3	660	2250	3430	10.3	9.9	9.5
		35 + 50 + 50	2.33	3.33	3.33	—	3.2	9.0	9.3	660	2250	3430	10.3	9.9	9.5
	4 pokój	20 + 20 + 20 + 20	2.28	2.28	2.28	2.28	3.6	9.1	9.8	800	2220	3430	10.2	9.7	9.3
		20 + 20 + 20 + 25	2.14	2.14	2.14	2.68	3.6	9.1	9.8	800	2220	3430	10.2	9.7	9.3
		20 + 20 + 20 + 35	1.94	1.94	1.94	3.39	3.6	9.2	9.8	800	2240	3430	10.3	9.8	9.4
		20 + 20 + 20 + 50	1.67	1.67	1.67	4.18	3.6	9.2	9.8	800	2240	3430	10.3	9.8	9.4
		20 + 20 + 20 + 60	1.55	1.55	1.55	4.65	3.6	9.3	9.8	800	2260	3430	10.4	10.0	9.5
		20 + 20 + 25 + 25	2.04	2.04	2.56	2.56	3.6	9.2	9.8	800	2240	3430	10.3	9.8	9.4
		20 + 20 + 25 + 35	1.84	1.84	2.30	3.22	3.6	9.2	9.8	800	2240	3430	10.3	9.8	9.4
		20 + 20 + 25 + 50	1.62	1.62	2.02	4.04	3.6	9.3	9.8	800	2260	3430	10.4	10.0	9.5
		20 + 20 + 25 + 60	1.49	1.49	1.86	4.46	3.6	9.3	9.8	800	2260	3430	10.4	10.0	9.5
		20 + 20 + 35 + 35	1.67	1.67	2.93	2.93	3.6	9.2	9.8	800	2240	3430	10.3	9.8	9.4
		20 + 20 + 35 + 50	1.49	1.49	2.60	3.72	3.6	9.3	9.8	800	2260	3430	10.4	10.0	9.5
		20 + 20 + 35 + 60	1.38	1.38	2.41	4.13	3.6	9.3	9.8	800	2260	3430	10.4	10.0	9.5
		20 + 25 + 25 + 25	1.94	2.42	2.42	2.42	3.6	9.2	9.8	800	2240	3430	10.3	9.8	9.4
		20 + 25 + 25 + 35	1.75	2.19	2.19	3.07	3.6	9.2	9.8	800	2240	3430	10.3	9.8	9.4
		20 + 25 + 25 + 50	1.55	1.94	1.94	3.88	3.6	9.3	9.8	800	2260	3430	10.4	10.0	9.5
		20 + 25 + 25 + 60	1.43	1.79	1.79	4.29	3.6	9.3	9.8	800	2260	3430	10.4	10.0	9.5
		20 + 25 + 35 + 35	1.62	2.02	2.83	2.83	3.6	9.3	9.8	800	2260	3430	10.4	10.0	9.5
		20 + 25 + 35 + 50	1.43	1.79	2.50	3.58	3.6	9.3	9.8	800	2260	3430	10.4	10.0	9.5
		20 + 35 + 35 + 35	1.49	2.60	2.60	2.60	3.6	9.3	9.8	800	2260	3430	10.4	10.0	9.5
		25 + 25 + 25 + 25	2.30	2.30	2.30	2.30	3.6	9.2	9.8	800	2240	3430	10.3	9.8	9.4
		25 + 25 + 25 + 35	2.09	2.09	2.09	2.93	3.6	9.2	9.8	800	2240	3430	10.3	9.8	9.4
		25 + 25 + 25 + 50	1.86	1.86	1.86	3.72	3.6	9.3	9.8	800	2260	3430	10.4	10.0	9.5
		25 + 25 + 25 + 60	1.72	1.72	1.72	4.13	3.6	9.3	9.8	800	2260	3430	10.4	10.0	9.5
		25 + 25 + 35 + 35	1.94	1.94	2.71	2.71	3.6	9.3	9.8	800	2260	3430	10.4	10.0	9.5
		25 + 25 + 35 + 50	1.72	1.72	2.41	3.44	3.6	9.3	9.8	800	2260	3430	10.4	10.0	9.5
		25 + 35 + 35 + 35	1.79	2.50	2.50	2.50	3.6	9.3	9.8	800	2260	3430	10.4	10.0	9.5

INVERTER MULTI-SPLIT

Kombinacje jednostek wewnętrznych			Wydajność chłodnicza (kW)							Pobór mocy (W)			Pobór prądu (A)		
			Wydajność chłodzenia (kW)				Wydajność całkowita (kW)			Min.	Standard	Max.	220V	230V	240V
			A pokój	B pokój	C pokój	D pokój	Min.	Standard	Max.						
Chłodzenie	1 pokój	20	2.0	—	—	—	1.8	2.0	2.8	480	500	950	2.3	2.2	2.1
		25	2.5	—	—	—	1.8	2.5	3.4	480	680	1080	3.1	3.0	2.9
		35	3.5	—	—	—	1.8	3.5	3.9	480	1010	1240	4.6	4.4	4.3
		50	5.0	—	—	—	1.8	5.0	6.1	480	1530	2100	7.0	6.7	6.4
		60	6.0	—	—	—	1.8	6.0	7.0	480	1880	2700	8.6	8.3	7.9
	2 pokój	20 + 20	2.00	2.00	—	—	3.0	4.0	6.1	550	850	1910	3.9	3.7	3.6
		20 + 25	2.00	2.50	—	—	3.0	4.5	6.4	550	1070	2060	4.9	4.7	4.5
		20 + 35	2.00	3.50	—	—	3.0	5.5	6.9	550	1470	2320	6.7	6.5	6.2
		20 + 50	1.97	4.93	—	—	3.0	6.9	7.9	550	2070	2830	9.5	9.1	8.7
		20 + 60	1.85	5.55	—	—	3.0	7.4	7.9	550	2290	2830	10.5	10.1	9.6
		25 + 25	2.50	2.50	—	—	3.0	5.0	6.8	550	1250	2270	5.7	5.5	5.3
		25 + 35	2.46	3.44	—	—	3.0	5.9	7.2	550	1660	2470	7.6	7.3	7.0
		25 + 50	2.47	4.93	—	—	3.0	7.4	7.9	550	2290	2830	10.5	10.1	9.6
		25 + 60	2.18	5.22	—	—	3.0	7.4	7.9	550	2290	2830	10.5	10.1	9.6
		35 + 35	3.45	3.45	—	—	3.0	6.9	7.6	550	2070	2680	9.5	9.1	8.7
		35 + 50	3.05	4.35	—	—	3.0	7.4	7.9	550	2290	2830	10.5	10.1	9.6
		35 + 60	2.73	4.67	—	—	3.0	7.4	7.9	550	2290	2830	10.5	10.1	9.6
		50 + 50	3.70	3.70	—	—	3.0	7.4	7.9	550	2290	2830	10.5	10.1	9.6
		50 + 60	3.36	4.04	—	—	3.0	7.4	7.9	550	2290	2830	10.5	10.1	9.6
		60 + 60	3.70	3.70	—	—	3.0	7.4	7.9	550	2290	2830	10.5	10.1	9.6
	3 pokój	20 + 20 + 20	2.00	2.00	2.00	—	3.7	6.0	8.5	670	1380	2830	6.3	6.1	5.8
		20 + 20 + 25	2.00	2.00	2.50	—	3.7	6.5	8.5	670	1560	2830	7.2	6.9	6.6
		20 + 20 + 35	1.89	1.89	3.31	—	3.7	7.1	8.5	670	1880	2830	8.6	8.3	7.9
		20 + 20 + 50	1.73	1.73	4.33	—	3.7	7.8	8.5	670	2230	2830	10.2	9.8	9.4
		20 + 20 + 60	1.56	1.56	4.68	—	3.7	7.8	8.5	670	2230	2830	10.2	9.8	9.4
		20 + 25 + 25	1.94	2.43	2.43	—	3.7	6.8	8.5	670	1740	2830	8.0	7.6	7.3
		20 + 25 + 35	1.88	2.34	3.28	—	3.7	7.5	8.5	670	2050	2830	9.4	9.0	8.6
		20 + 25 + 50	1.64	2.05	4.11	—	3.7	7.8	8.5	670	2230	2830	10.2	9.8	9.4
		20 + 25 + 60	1.49	1.86	4.46	—	3.7	7.8	8.5	670	2230	2830	10.2	9.8	9.4
		20 + 35 + 35	1.73	3.03	3.03	—	3.7	7.8	8.5	670	2230	2830	10.2	9.8	9.4
		20 + 35 + 50	1.49	2.60	3.71	—	3.7	7.8	8.5	670	2230	2830	10.2	9.8	9.4
		20 + 35 + 60	1.36	2.37	4.07	—	3.7	7.8	8.5	670	2230	2830	10.2	9.8	9.4
		20 + 50 + 50	1.30	3.25	3.25	—	3.7	7.8	8.5	670	2230	2830	10.2	9.8	9.4
		20 + 50 + 60	1.20	3.00	3.60	—	3.7	7.8	8.5	670	2230	2830	10.2	9.8	9.4
		25 + 25 + 25	2.37	2.37	2.37	—	3.7	7.1	8.5	670	1880	2830	8.6	8.3	7.9
		25 + 25 + 35	2.29	2.29	3.21	—	3.7	7.8	8.5	670	2230	2830	10.2	9.8	9.4
		25 + 25 + 50	1.95	1.95	3.90	—	3.7	7.8	8.5	670	2230	2830	10.2	9.8	9.4
		25 + 25 + 60	1.77	1.77	4.25	—	3.7	7.8	8.5	670	2230	2830	10.2	9.8	9.4
		25 + 35 + 35	2.05	2.87	2.87	—	3.7	7.8	8.5	670	2230	2830	10.2	9.8	9.4
		25 + 35 + 50	1.77	2.48	3.55	—	3.7	7.8	8.5	670	2230	2830	10.2	9.8	9.4
		25 + 35 + 60	1.63	2.28	3.90	—	3.7	7.8	8.5	670	2230	2830	10.2	9.8	9.4
		25 + 50 + 50	1.56	3.12	3.12	—	3.7	7.8	8.5	670	2230	2830	10.2	9.8	9.4
		25 + 50 + 60	1.44	2.89	3.47	—	3.7	7.8	8.5	670	2230	2830	10.2	9.8	9.4
		35 + 35 + 35	2.60	2.60	2.60	—	3.7	7.8	8.5	670	2230	2830	10.2	9.8	9.4
		35 + 35 + 50	2.28	2.28	3.25	—	3.7	7.8	8.5	670	2230	2830	10.2	9.8	9.4
		35 + 35 + 60	2.10	2.10	3.60	—	3.7	7.8	8.5	670	2230	2830	10.2	9.8	9.4
		35 + 50 + 50	2.02	2.89	2.89	—	3.7	7.8	8.5	670	2230	2830	10.2	9.8	9.4
	4 pokój	20 + 20 + 20 + 20	1.95	1.95	1.95	1.95	4.4	7.8	9.2	890	2120	2830	9.6	9.2	8.8
		20 + 20 + 20 + 25	1.84	1.84	1.84	2.29	4.4	7.8	9.2	890	2120	2830	9.6	9.2	8.8
		20 + 20 + 20 + 35	1.66	1.66	1.66	2.91	4.4	7.9	9.2	890	2140	2830	9.7	9.3	8.9
		20 + 20 + 20 + 50	1.44	1.44	1.44	3.59	4.4	7.9	9.2	890	2140	2830	9.7	9.3	8.9
		20 + 20 + 20 + 60	1.33	1.33	1.33	4.00	4.4	8.0	9.2	890	2160	2830	9.9	9.4	9.0
		20 + 20 + 25 + 25	1.76	1.76	2.19	2.19	4.4	7.9	9.2	890	2140	2830	9.7	9.3	8.9
		20 + 20 + 25 + 35	1.58	1.58	1.98	2.77	4.4	7.9	9.2	890	2140	2830	9.7	9.3	8.9
		20 + 20 + 25 + 50	1.37	1.37	1.72	3.43	4.4	7.9	9.2	890	2140	2830	9.7	9.3	8.9
		20 + 20 + 25 + 60	1.28	1.28	1.60	3.84	4.4	8.0	9.2	890	2160	2830	9.9	9.4	9.0
		20 + 20 + 35 + 35	1.44	1.44	2.51	2.51	4.4	7.9	9.2	890	2140	2830	9.7	9.3	8.9
		20 + 20 + 35 + 50	1.28	1.28	2.24	3.20	4.4	8.0	9.2	890	2160	2830	9.9	9.4	9.0
		20 + 20 + 35 + 60	1.19	1.19	2.07	3.56	4.4	8.0	9.2	890	2160	2830	9.9	9.4	9.0
		20 + 25 + 25 + 25	1.66	2.08	2.08	2.08	4.4	7.9	9.2	890	2140	2830	9.7	9.3	8.9
		20 + 25 + 25 + 35	1.50	1.88	1.88	2.63	4.4	7.9	9.2	890	2140	2830	9.7	9.3	8.9
		20 + 25 + 25 + 50	1.33	1.67	1.67	3.33	4.4	8.0	9.2	890	2160	2830	9.9	9.4	9.0
		20 + 25 + 25 + 60	1.23	1.54	1.54	3.69	4.4	8.0	9.2	890	2160	2830	9.9	9.4	9.0
		20 + 25 + 35 + 35	1.37	1.72	2.40	2.40	4.4	7.9	9.2	890	2140	2830	9.7	9.3	8.9
		20 + 25 + 35 + 50	1.23	1.54	2.15	3.08	4.4	8.0	9.2	890	2160	2830	9.9	9.4	9.0
		20 + 35 + 35 + 35	1.28	2.24	2.24	2.24	4.4	8.0	9.2	890	2160	2830	9.9	9.4	9.0
		25 + 25 + 25 + 25	1.98	1.98	1.98	1.98	4.4	7.9	9.2	890	2140	2830	9.7	9.3	8.9
		25 + 25 + 25 + 35	1.80	1.80	1.80	2.51	4.4	7.9	9.2	890	2140	2830	9.7	9.3	8.9
		25 + 25 + 25 + 50	1.60	1.60	1.60	3.20	4.4	8.0	9.2	890	2160	2830	9.9	9.4	9.0
		25 + 25 + 25 + 60	1.48	1.48	1.48	3.56	4.4	8.0	9.2	890	2160	2830	9.9	9.4	9.0
		25 + 25 + 35 + 35	1.67	1.67	2.33	2.33	4.4	8.0	9.2	890	2160	2830	9.9	9.4	9.0
		25 + 25 + 35 + 50	1.48	1.48	2.07	2.96	4.4	8.0	9.2	890	2160	2830	9.9	9.4	9.0
		25 + 35 + 35 + 35	1.54	2.15	2.15	2.15	4.4	8.0	9.2	890	2160	2830	9.9	9.4	9.0

SCM80ZM-S Kombinacja jednostek wewnętrznych z innymi jednostkami wewnętrznymi

Kombinacje jednostek wewnętrznych			Wydajność ogrzewania (kW)							Pobór mocy (W)			Pobór prądu (A)		
			Wydajność ogrzewania (kW)				Wydajność całkowita (kW)			Min.	Standard	Max.	220V	230V	240V
			A pokój	B pokój	C pokój	D pokój	Min.	Standard	Max.						
Ogrzewanie	1 pokój	20	3.0	—	—	—	1.5	3.0	3.5	600	1060	1330	4.9	4.7	4.5
		25	3.4	—	—	—	1.5	3.4	4.0	600	1220	1510	5.6	5.4	5.1
		35	4.5	—	—	—	1.5	4.5	4.8	600	1510	1790	6.9	6.6	6.4
		50	5.8	—	—	—	1.5	5.8	6.2	600	1950	2310	9.0	8.6	8.2
		60	6.8	—	—	—	1.5	6.8	7.1	600	2240	2660	10.3	9.8	9.4
	2 pokój	20 + 20	2.70	2.70	—	—	2.1	5.4	7.0	630	1370	1870	6.3	6.0	5.8
		20 + 25	2.62	3.28	—	—	2.1	5.9	7.3	630	1560	2130	7.2	6.9	6.6
		20 + 35	2.51	4.39	—	—	2.1	6.9	7.9	630	1950	2650	9.0	8.6	8.2
		20 + 50	2.37	5.93	—	—	2.1	8.3	8.4	630	2510	3430	11.5	11.0	10.6
		20 + 60	2.08	6.23	—	—	2.1	8.3	8.4	630	2510	3430	11.5	11.0	10.6
		25 + 25	3.20	3.20	—	—	2.1	6.4	7.7	630	1740	2480	8.0	7.6	7.3
		25 + 35	3.08	4.32	—	—	2.1	7.4	8.2	630	2130	2910	9.8	9.4	9.0
		25 + 50	2.77	5.53	—	—	2.1	8.3	8.4	630	2510	3430	11.5	11.0	10.6
		25 + 60	2.44	5.86	—	—	2.1	8.3	8.4	630	2510	3430	11.5	11.0	10.6
		35 + 35	4.15	4.15	—	—	2.1	8.3	8.4	630	2510	3430	11.5	11.0	10.6
		35 + 50	3.42	4.88	—	—	2.1	8.3	8.4	630	2510	3430	11.5	11.0	10.6

KOMBINACJE

Kombinacje jednostek wewnętrznych			Wydajność ogrzewania (kW)							Pobór mocy (W)			Pobór prądu (A)		
			Wydajność ogrzewania (kW)				Wydajność całkowita (kW)								
			A pokój	B pokój	C pokój	D pokój	Min.	Standard	Max.	Min.	Standard	Max.	220V	230V	240V
Ogrzewanie	2 pokój	35 + 60	3.06	5.24	—	—	2.1	8.3	8.4	630	2510	3430	11.5	11.0	10.6
		50 + 50	4.15	4.15	—	—	2.1	8.3	8.4	630	2510	3430	11.5	11.0	10.6
		50 + 60	3.77	4.53	—	—	2.1	8.3	8.4	630	2510	3430	11.5	11.0	10.6
		60 + 60	4.15	4.15	—	—	2.1	8.3	8.4	630	2510	3430	11.5	11.0	10.6
	3 pokój	20 + 20 + 20	2.57	2.57	2.57	—	3.2	7.7	9.1	660	1870	3430	8.6	8.2	7.9
		20 + 20 + 25	2.46	2.46	3.08	—	3.2	8.0	9.1	660	1970	3430	9.0	8.7	8.3
		20 + 20 + 35	2.27	2.27	3.97	—	3.2	8.5	9.1	660	2130	3430	9.8	9.4	9.0
		20 + 20 + 50	2.00	2.00	5.00	—	3.2	9.0	9.1	660	2300	3430	10.6	10.1	9.7
		20 + 20 + 60	1.80	1.80	5.40	—	3.2	9.0	9.1	660	2300	3430	10.6	10.1	9.7
		20 + 25 + 25	2.34	2.93	2.93	—	3.2	8.2	9.1	660	2030	3430	9.3	8.9	8.5
		20 + 25 + 35	2.20	2.75	3.85	—	3.2	8.8	9.1	660	2220	3430	10.2	9.7	9.3
		20 + 25 + 50	1.89	2.37	4.74	—	3.2	9.0	9.1	660	2300	3430	10.6	10.1	9.7
		20 + 25 + 60	1.71	2.14	5.14	—	3.2	9.0	9.1	660	2300	3430	10.6	10.1	9.7
		20 + 35 + 35	2.00	3.50	3.50	—	3.2	9.0	9.1	660	2300	3430	10.6	10.1	9.7
		20 + 35 + 50	1.71	3.00	4.29	—	3.2	9.0	9.1	660	2300	3430	10.6	10.1	9.7
		20 + 35 + 60	1.57	2.74	4.70	—	3.2	9.0	9.1	660	2300	3430	10.6	10.1	9.7
		20 + 50 + 50	1.50	3.75	3.75	—	3.2	9.0	9.1	660	2300	3430	10.6	10.1	9.7
		20 + 50 + 60	1.38	3.46	4.15	—	3.2	9.0	9.1	660	2300	3430	10.6	10.1	9.7
		25 + 25 + 25	2.83	2.83	2.83	—	3.2	8.5	9.1	660	2130	3430	9.8	9.4	9.0
		25 + 25 + 35	2.65	2.65	3.71	—	3.2	9.0	9.1	660	2300	3430	10.6	10.1	9.7
		25 + 25 + 50	2.25	2.25	4.50	—	3.2	9.0	9.1	660	2300	3430	10.6	10.1	9.7
		25 + 25 + 60	2.05	2.05	4.91	—	3.2	9.0	9.1	660	2300	3430	10.6	10.1	9.7
		25 + 35 + 35	2.37	3.32	3.32	—	3.2	9.0	9.1	660	2300	3430	10.6	10.1	9.7
		25 + 35 + 50	2.05	2.86	4.09	—	3.2	9.0	9.1	660	2300	3430	10.6	10.1	9.7
		25 + 35 + 60	1.88	2.63	4.50	—	3.2	9.0	9.1	660	2300	3430	10.6	10.1	9.7
		25 + 50 + 50	1.80	3.60	3.60	—	3.2	9.0	9.1	660	2300	3430	10.6	10.1	9.7
		25 + 50 + 60	1.67	3.33	4.00	—	3.2	9.0	9.1	660	2300	3430	10.6	10.1	9.7
		35 + 35 + 35	3.00	3.00	3.00	—	3.2	9.0	9.1	660	2300	3430	10.6	10.1	9.7
		35 + 35 + 50	2.63	2.63	3.75	—	3.2	9.0	9.1	660	2300	3430	10.6	10.1	9.7
		35 + 35 + 60	2.42	2.42	4.15	—	3.2	9.0	9.1	660	2300	3430	10.6	10.1	9.7
		35 + 50 + 50	2.33	3.33	3.33	—	3.2	9.0	9.1	660	2300	3430	10.6	10.1	9.7
	4 pokój	20 + 20 + 20 + 20	2.28	2.28	2.28	2.28	3.6	9.1	9.5	800	2270	3430	10.4	10.0	9.6
		20 + 20 + 20 + 25	2.14	2.14	2.14	2.68	3.6	9.1	9.5	800	2270	3430	10.4	10.0	9.6
		20 + 20 + 20 + 35	1.94	1.94	1.94	3.39	3.6	9.2	9.5	800	2290	3430	10.5	10.1	9.6
		20 + 20 + 20 + 50	1.67	1.67	1.67	4.18	3.6	9.2	9.5	800	2290	3430	10.5	10.1	9.6
		20 + 20 + 20 + 60	1.55	1.55	1.55	4.65	3.6	9.3	9.5	800	2310	3430	10.7	10.2	9.8
		20 + 20 + 25 + 25	2.04	2.04	2.56	2.56	3.6	9.2	9.5	800	2290	3430	10.5	10.1	9.6
		20 + 20 + 25 + 35	1.84	1.84	2.30	3.22	3.6	9.2	9.5	800	2290	3430	10.5	10.1	9.6
		20 + 20 + 25 + 50	1.62	1.62	2.02	4.04	3.6	9.3	9.5	800	2310	3430	10.7	10.2	9.8
		20 + 20 + 25 + 60	1.49	1.49	1.86	4.46	3.6	9.3	9.5	800	2310	3430	10.7	10.2	9.8
		20 + 20 + 35 + 35	1.67	1.67	2.93	2.93	3.6	9.2	9.5	800	2290	3430	10.5	10.1	9.6
		20 + 20 + 35 + 50	1.49	1.49	2.60	3.72	3.6	9.3	9.5	800	2310	3430	10.7	10.2	9.8
		20 + 20 + 35 + 60	1.38	1.38	2.41	4.13	3.6	9.3	9.5	800	2310	3430	10.7	10.2	9.8
		20 + 25 + 25 + 25	1.94	2.42	2.42	2.42	3.6	9.2	9.5	800	2290	3430	10.5	10.1	9.6
		20 + 25 + 25 + 35	1.75	2.19	2.19	3.07	3.6	9.2	9.5	800	2290	3430	10.5	10.1	9.6
		20 + 25 + 25 + 50	1.55	1.94	1.94	3.88	3.6	9.3	9.5	800	2310	3430	10.7	10.2	9.8
		20 + 25 + 25 + 60	1.43	1.79	1.79	4.29	3.6	9.3	9.5	800	2310	3430	10.7	10.2	9.8
		20 + 25 + 35 + 35	1.62	2.02	2.83	2.83	3.6	9.3	9.5	800	2310	3430	10.7	10.2	9.8
		20 + 25 + 35 + 50	1.43	1.79	2.50	3.58	3.6	9.3	9.5	800	2310	3430	10.7	10.2	9.8
		20 + 35 + 35 + 35	1.49	2.60	2.60	2.60	3.6	9.3	9.5	800	2310	3430	10.7	10.2	9.8
		25 + 25 + 25 + 25	2.30	2.30	2.30	2.30	3.6	9.2	9.5	800	2290	3430	10.5	10.1	9.6
		25 + 25 + 25 + 35	2.09	2.09	2.09	2.93	3.6	9.2	9.5	800	2290	3430	10.5	10.1	9.6
		25 + 25 + 25 + 50	1.86	1.86	1.86	3.72	3.6	9.3	9.5	800	2310	3430	10.7	10.2	9.8
		25 + 25 + 25 + 60	1.72	1.72	1.72	4.13	3.6	9.3	9.5	800	2310	3430	10.7	10.2	9.8
		25 + 25 + 35 + 35	1.94	1.94	2.71	2.71	3.6	9.3	9.5	800	2310	3430	10.7	10.2	9.8
		25 + 25 + 35 + 50	1.72	1.72	2.41	3.44	3.6	9.3	9.5	800	2310	3430	10.7	10.2	9.8
		25 + 35 + 35 + 35	1.79	2.50	2.50	2.50	3.6	9.3	9.5	800	2310	3430	10.7	10.2	9.8

Kombinacje jednostek wewnętrznych			Wydajność chłodnicza (kW)							Pobór mocy (W)			Pobór prądu (A)		
			Wydajność chłodzenia (kW)				Wydajność całkowita (kW)								
			A pokój	B pokój	C pokój	D pokój	Min.	Standard	Max.	Min.	Standard	Max.	220V	230V	240V
Chłodzenie	1 pokj	20	2.0	—	—	—	1.8	2.0	2.7	480	530	950	2.4	2.3	2.2
		25	2.5	—	—	—	1.8	2.5	3.2	480	730	1080	3.4	3.2	3.1
		35	3.5	—	—	—	1.8	3.5	3.7	480	1120	1240	5.1	4.9	4.7
		50	5.0	—	—	—	1.8	5.0	5.8	480	1710	2100	7.9	7.5	7.2
		60	6.0	—	—	—	1.8	6.0	6.7	480	2140	2700	9.8	9.4	9.0
	2 pokój	20 + 20	2.00	2.00	—	—	3.0	4.0	5.8	550	930	1910	4.3	4.1	3.9
		20 + 25	2.00	2.50	—	—	3.0	4.5	6.1	550	1170	2060	5.4	5.1	4.9
		20 + 35	2.00	3.50	—	—	3.0	5.5	6.6	550	1590	2320	7.3	7.0	6.7
		20 + 50	1.97	4.93	—	—	3.0	6.9	7.5	550	2200	2830	10.1	9.7	9.3
		20 + 60	1.85	5.55	—	—	3.0	7.4	7.5	550	2430	2830	11.2	10.7	10.2
		25 + 25	2.50	2.50	—	—	3.0	5.0	6.5	550	1360	2270	6.2	6.0	5.7
		25 + 35	2.46	3.44	—	—	3.0	5.9	6.8	550	1780	2470	8.2	7.8	7.5
		25 + 50	2.47	4.93	—	—	3.0	7.4	7.5	550	2430	2830	11.2	10.7	10.2
		25 + 60	2.18	5.22	—	—	3.0	7.4	7.5	550	2430	2830	11.2	10.7	10.2
		35 + 35	3.45	3.45	—	—	3.0	6.9	7.5	550	2200	2680	10.1	9.7	9.3
		35 + 50	3.05	4.35	—	—	3.0	7.4	7.5	550	2430	2830	11.2	10.7	10.2
		35 + 60	2.73	4.67	—	—	3.0	7.4	7.5	550	2430	2830	11.2	10.7	10.2
		50 + 50	3.70	3.70	—	—	3.0	7.4	7.5	550	2430	2830	11.2	10.7	10.2
		50 + 60	3.36	4.04	—	—	3.0	7.4	7.5	550	2430	2830	11.2	10.7	10.2
		60 + 60	3.70	3.70	—	—	3.0	7.4	7.5	550	2430	2830	11.2	10.7	10.2
	3 room	20 + 20 + 20	2.00	2.00	2.00	—	3.7	6.0	8.1	670	1450	2830	6.7	6.4	6.1
		20 + 20 + 25	2.00	2.00	2.50	—	3.7	6.5	8.1	670	1630	2830	7.5	7.2	6.9
		20 + 20 + 35	1.89	1.89	3.31	—	3.7	7.1	8.1	670	1950	2830	9.0	8.6	8.2
		20 + 20 + 50	1.73	1.73	4.33	—	3.7	7.8	8.1	670	2320	2830	10.7	10.2	9.8
		20 + 20 + 60	1.56	1.56	4.68	—	3.7	7.8	8.1	670	2320	2830	10.7	10.2	9.8
		20 + 25 + 25	1.94	2.43	2.43	—	3.7	6.8	8.1	670	1820	2830	8.4	8.0	7.7
		20 + 25 + 35	1.88	2.34	3.28	—	3.7	7.5	8.1	670	2130	2830	9.8	9.4	9.0
		20 + 25 + 50	1.64	2.05	4.11	—	3.7	7.8	8.1	670	2320	2830	10.7	10.2	9.8
		20 + 25 + 60	1.49	1.86	4.46	—	3.7	7.8	8.1	670	2320	2830	10.7	10.2	9.8
		20 + 35 + 35	1.73	3.03	3.03	—	3.7	7.8	8.1	670	2320	2830	10.7	10.2	9.8
		20 + 35 + 50	1.49	2.60	3.71	—	3.7	7.8	8.1	670	2320	2830	10.7	10.2	9.8
		20 + 35 + 60	1.36	2.37	4.07	—	3.7	7.8	8.1	670	2320	2830	10.7	10.2	9.8
		20 + 50 + 50	1.30	3.25	3.25	—	3.7	7.8	8.1	670	2320	2830	10.7	10.2	9.8
		20 + 50 + 60	1.20	3.00	3.60	—	3.7	7.8	8.1	670	2320	2830	10.7	10.2	9.8
		25 + 25 + 25	2.37	2.37	2.37	—	3.7	7.1	8.1	670	1950	2830	9.0	8.6	8.2

		Indoor unit combination	Cooling capacity (kW)							Power consumption (W)			Standard current (A)		
			Room cooling capacity (kW)				Total capacity (kW)								
			A room	B room	C room	D room	Min.	Standard	Max.	Min.	Standard	Max.	220V	230V	240V
Cooling operation	3 room	25 + 25 + 35	2.29	2.29	3.21	—	3.7	7.8	8.1	670	2320	2830	10.7	10.2	9.8
		25 + 25 + 50	1.95	1.95	3.90	—	3.7	7.8	8.1	670	2320	2830	10.7	10.2	9.8
		25 + 25 + 60	1.77	1.77	4.25	—	3.7	7.8	8.1	670	2320	2830	10.7	10.2	9.8
		25 + 35 + 35	2.05	2.87	2.87	—	3.7	7.8	8.1	670	2320	2830	10.7	10.2	9.8
		25 + 35 + 50	1.77	2.48	3.55	—	3.7	7.8	8.1	670	2320	2830	10.7	10.2	9.8
		25 + 35 + 60	1.63	2.28	3.90	—	3.7	7.8	8.1	670	2320	2830	10.7	10.2	9.8
		25 + 50 + 50	1.56	3.12	3.12	—	3.7	7.8	8.1	670	2320	2830	10.7	10.2	9.8
		25 + 50 + 60	1.44	2.89	3.47	—	3.7	7.8	8.1	670	2320	2830	10.7	10.2	9.8
		35 + 35 + 35	2.60	2.60	2.60	—	3.7	7.8	8.1	670	2320	2830	10.7	10.2	9.8
		35 + 35 + 50	2.28	2.28	3.25	—	3.7	7.8	8.1	670	2320	2830	10.7	10.2	9.8
		35 + 35 + 60	2.10	2.10	3.60	—	3.7	7.8	8.1	670	2320	2830	10.7	10.2	9.8
		35 + 50 + 50	2.02	2.89	2.89	—	3.7	7.8	8.1	670	2320	2830	10.7	10.2	9.8
	4 room	20 + 20 + 20 + 20	1.95	1.95	1.95	1.95	4.4	7.8	8.7	890	2180	2830	9.9	9.5	9.1
		20 + 20 + 20 + 25	1.84	1.84	1.84	2.29	4.4	7.8	8.7	890	2180	2830	9.9	9.5	9.1
		20 + 20 + 20 + 35	1.66	1.66	1.66	2.91	4.4	7.9	8.7	890	2200	2830	10.0	9.6	9.2
		20 + 20 + 20 + 50	1.44	1.44	1.44	3.59	4.4	7.9	8.7	890	2200	2830	10.0	9.6	9.2
		20 + 20 + 20 + 60	1.33	1.33	1.33	4.00	4.4	8.0	8.7	890	2220	2830	10.1	9.7	9.3
		20 + 20 + 25 + 25	1.76	1.76	2.19	2.19	4.4	7.9	8.7	890	2200	2830	10.0	9.6	9.2
		20 + 20 + 25 + 35	1.58	1.58	1.98	2.77	4.4	7.9	8.7	890	2200	2830	10.0	9.6	9.2
		20 + 20 + 25 + 50	1.37	1.37	1.72	3.43	4.4	7.9	8.7	890	2200	2830	10.0	9.6	9.2
		20 + 20 + 25 + 60	1.28	1.28	1.60	3.84	4.4	8.0	8.7	890	2220	2830	10.1	9.7	9.3
		20 + 20 + 35 + 35	1.44	1.44	2.51	2.51	4.4	7.9	8.7	890	2200	2830	10.0	9.6	9.2
		20 + 20 + 35 + 50	1.28	1.28	2.24	3.20	4.4	8.0	8.7	890	2220	2830	10.1	9.7	9.3
		20 + 20 + 35 + 60	1.19	1.19	2.07	3.56	4.4	8.0	8.7	890	2220	2830	10.1	9.7	9.3
		20 + 25 + 25 + 25	1.66	2.08	2.08	2.08	4.4	7.9	8.7	890	2200	2830	10.0	9.6	9.2
		20 + 25 + 25 + 35	1.50	1.88	1.88	2.63	4.4	7.9	8.7	890	2200	2830	10.0	9.6	9.2
		20 + 25 + 25 + 50	1.33	1.67	1.67	3.33	4.4	8.0	8.7	890	2220	2830	10.1	9.7	9.3
		20 + 25 + 25 + 60	1.23	1.54	1.54	3.69	4.4	8.0	8.7	890	2220	2830	10.1	9.7	9.3
		20 + 25 + 35 + 35	1.37	1.72	2.40	2.40	4.4	7.9	8.7	890	2200	2830	10.0	9.6	9.2
		20 + 25 + 35 + 50	1.23	1.54	2.15	3.08	4.4	8.0	8.7	890	2220	2830	10.1	9.7	9.3
		20 + 35 + 35 + 35	1.28	2.24	2.24	2.24	4.4	8.0	8.7	890	2220	2830	10.1	9.7	9.3
		25 + 25 + 25 + 25	1.98	1.98	1.98	1.98	4.4	7.9	8.7	890	2200	2830	10.0	9.6	9.2
		25 + 25 + 25 + 35	1.80	1.80	1.80	2.51	4.4	7.9	8.7	890	2200	2830	10.0	9.6	9.2
		25 + 25 + 25 + 50	1.60	1.60	1.60	3.20	4.4	8.0	8.7	890	2220	2830	10.1	9.7	9.3
		25 + 25 + 25 + 60	1.48	1.48	1.48	3.56	4.4	8.0	8.7	890	2220	2830	10.1	9.7	9.3
		25 + 25 + 35 + 35	1.67	1.67	2.33	2.33	4.4	8.0	8.7	890	2220	2830	10.1	9.7	9.3
		25 + 25 + 35 + 50	1.48	1.48	2.07	2.96	4.4	8.0	8.7	890	2220	2830	10.1	9.7	9.3
		25 + 35 + 35 + 35	1.54	2.15	2.15	2.15	4.4	8.0	8.7	890	2220	2830	10.1	9.7	9.3

SCM100ZM-S Table of Indoor unit combination with all indoor unit SRK-ZSX-S type only

		Indoor unit combination	Heating capacity (kW)									Power consumption (W)			Standard current (A)		
			Room heating capacity (kW)						Total capacity (kW)								
			A room	B room	C room	D room	E room	F room	Min.	Standard	Max.	Min.	Standard	Max.	220V	230V	240V
Heating operation	1 room	20	3.0	—	—	—	—	—	1.5	3.0	3.7	700	1010	1330	4.6	4.4	4.3
		25	3.4	—	—	—	—	—	1.5	3.4	4.2	700	1150	1540	5.3	5.1	4.8
		35	4.5	—	—	—	—	—	1.5	4.5	5.0	700	1540	1840	7.1	6.8	6.5
		50	5.8	—	—	—	—	—	1.5	5.8	6.5	700	2000	2410	9.2	8.8	8.4
		60	6.8	—	—	—	—	—	1.5	6.8	7.5	700	2360	2760	10.8	10.4	9.9
	2 room	20 + 20	3.00	3.00	—	—	—	—	2.1	6.0	7.4	750	1510	1460	6.9	6.6	6.4
		20 + 25	2.84	3.56	—	—	—	—	2.1	6.4	7.9	750	1630	2210	7.5	7.2	6.9
		20 + 35	2.73	4.77	—	—	—	—	2.1	7.5	8.7	750	1950	2520	9.0	8.6	8.2
		20 + 50	2.51	6.29	—	—	—	—	2.1	8.8	10.2	750	2380	3220	10.9	10.5	10.0
		20 + 60	2.45	7.35	—	—	—	—	2.1	9.8	11.2	750	2780	3620	12.8	12.2	11.7
		25 + 25	3.40	3.40	—	—	—	—	2.1	6.8	8.4	750	1740	2420	8.0	7.6	7.3
		25 + 35	3.29	4.61	—	—	—	—	2.1	7.9	9.2	750	2100	2820	9.6	9.2	8.8
		25 + 50	3.07	6.13	—	—	—	—	2.1	9.2	10.7	750	2580	3610	11.8	11.3	10.9
		25 + 60	3.00	7.20	—	—	—	—	2.1	10.2	11.7	750	2980	3790	13.7	13.1	12.5
		35 + 35	4.50	4.50	—	—	—	—	2.1	9.0	10.0	750	2470	3210	11.3	10.8	10.4
		35 + 50	4.24	6.06	—	—	—	—	2.1	10.3	11.5	750	2980	3710	13.7	13.1	12.5
		35 + 60	4.16	7.14	—	—	—	—	2.1	11.3	12.5	750	3430	4100	15.7	15.1	14.4
		50 + 50	5.80	5.80	—	—	—	—	2.1	11.6	13.0	750	3580	4320	16.4	15.7	15.1
		50 + 60	5.45	6.55	—	—	—	—	2.1	12.0	13.5	750	3720	4520	17.1	16.3	15.7
		60 + 60	6.00	6.00	—	—	—	—	2.1	12.0	13.5	750	3720	4520	17.1	16.3	15.7
	3 room	20 + 20 + 20	3.00	3.00	3.00	—	—	—	3.2	9.0	11.1	780	2230	3350	10.2	9.8	9.4
		20 + 20 + 25	2.89	2.89	3.62	—	—	—	3.2	9.4	11.6	780	2350	3550	10.8	10.3	9.9
		20 + 20 + 35	2.80	2.80	4.90	—	—	—	3.2	10.5	12.4	780	2710	3820	12.4	11.9	11.4
		20 + 20 + 50	2.62	2.62	6.56	—	—	—	3.2	11.8	13.5	780	3210	4190	14.7	14.1	13.5
		20 + 20 + 60	2.40	2.40	7.20	—	—	—	3.2	12.0	13.5	780	3350	4190	15.4	14.7	14.1
		20 + 25 + 25	2.80	3.50	3.50	—	—	—	3.2	9.8	12.1	780	2510	3720	11.5	11.0	10.6
		20 + 25 + 35	2.73	3.41	4.77	—	—	—	3.2	10.9	12.9	780	2910	3990	13.4	12.8	12.2
		20 + 25 + 50	2.53	3.16	6.32	—	—	—	3.2	12.0	13.5	780	3350	4190	15.4	14.7	14.1
		20 + 25 + 60	2.29	2.86	6.86	—	—	—	3.2	12.0	13.5	780	3350	4190	15.4	14.7	14.1
		20 + 35 + 35	2.67	4.67	4.67	—	—	—	3.2	12.0	13.5	780	3360	4190	15.4	14.8	14.1
		20 + 35 + 50	2.29	4.00	5.71	—	—	—	3.2	12.0	13.5	780	3350	4190	15.4	14.7	14.1
		20 + 35 + 60	2.09	3.65	6.26	—	—	—	3.2	12.0	13.5	780	3340	4190	15.3	14.7	14.1
		20 + 50 + 50	2.00	5.00	5.00	—	—	—	3.2	12.0	13.5	780	3340	4190	15.3	14.7	14.1
		20 + 50 + 60	1.85	4.62	5.54	—	—	—	3.2	12.0	13.5	780	3340	4190	15.3	14.7	14.1
		20 + 60 + 60	1.71	5.14	5.14	—	—	—	3.2	12.0	13.5	780	3330	4190	15.3	14.6	14.0
		25 + 25 + 25	3.40	3.40	3.40	—	—	—	3.2	10.2	12.6	780	2710	3880	12.4	11.9	11.4
		25 + 25 + 35	3.32	3.32	4.65	—	—	—	3.2	11.3	13.4	780	3110	4120	14.3	13.7	13.1
		25 + 25 + 50	3.00	3.00	6.00	—	—	—	3.2	12.0	13.5	780	3350	4190	15.4	14.7	14.1
		25 + 25 + 60	2.73	2.73	6.55	—	—	—	3.2	12.0	13.5	780	3350	4190	15.4	14.7	14.1
		25 + 35 + 35	3.16	4.42	4.42	—	—	—	3.2	12.0	13.5	780	3350	4190	15.4	14.7	14.1
		25 + 35 + 50	2.73	3.82	5.45	—	—	—	3.2	12.0	13.5	780	3350	4190	15.4	14.7	14.1
		25 + 35 + 60	2.50	3.50	6.00	—	—	—	3.2	12.0	13.5	780	3340	4190	15.3	14.7	14.1
		25 + 50 + 50	2.40	4.80	4.80	—	—	—	3.2	12.0	13.5	780	3340	4190	15.3	14.7	14.1
		25 + 50 + 60	2.22	4.44	5.33	—	—	—	3.2	12.0	13.5	780	3330	4190	15.3	14.6	14.0
		25 + 60 + 60	2.07	4.97	4.97	—	—	—	3.2	12.0	13.5	780	3330	4190	15.3	14.6	14.0
		35 + 35 + 35	4.00	4.00	4.00	—	—	—	3.2	12.0	13.5	780	3350	4190	15.4	14.7	14.1

KOMBINACJE

	Indoor unit combination		Heating capacity (kW)									Power consumption (W)			Standard current (A)		
			Room heating capacity (kW)						Total capacity (kW)								
			A room	B room	C room	D room	E room	F room	Min.	Standard	Max.	Min.	Standard	Max.	220V	230V	240V
Heating operation	3 room	35 + 35 + 50	3.50	3.50	5.00	—	—	—	3.2	12.0	13.5	780	3340	4190	15.3	14.7	14.1
		35 + 35 + 60	3.23	3.23	5.54	—	—	—	3.2	12.0	13.5	780	3340	4190	15.3	14.7	14.1
		35 + 50 + 50	3.11	4.44	4.44	—	—	—	3.2	12.0	13.5	780	3330	4190	15.3	14.6	14.0
		35 + 50 + 60	2.90	4.14	4.97	—	—	—	3.2	12.0	13.5	780	3330	4190	15.3	14.6	14.0
		35 + 60 + 60	2.71	4.65	4.65	—	—	—	3.2	12.0	13.5	780	3320	4190	15.2	14.6	14.0
		50 + 50 + 50	4.00	4.00	4.00	—	—	—	3.2	12.0	13.5	780	3330	4190	15.3	14.6	14.0
		50 + 50 + 60	3.75	3.75	4.50	—	—	—	3.2	12.0	13.5	780	3320	4190	15.2	14.6	14.0
	4 room	20 + 20 + 20 + 20	3.00	3.00	3.00	3.00	—	—	3.6	12.0	13.5	950	3230	3840	14.7	14.1	13.5
		20 + 20 + 20 + 25	2.82	2.82	2.82	3.53	—	—	3.6	12.0	13.5	950	3230	3840	14.7	14.1	13.5
		20 + 20 + 20 + 35	2.53	2.53	2.53	4.42	—	—	3.6	12.0	13.5	950	3230	3840	14.7	14.1	13.5
		20 + 20 + 20 + 50	2.18	2.18	2.18	5.45	—	—	3.6	12.0	13.5	950	3220	3840	14.7	14.0	13.4
		20 + 20 + 20 + 60	2.00	2.00	2.00	6.00	—	—	3.6	12.0	13.5	950	3220	3840	14.7	14.0	13.4
		20 + 20 + 25 + 25	2.67	2.67	3.33	3.33	—	—	3.6	12.0	13.5	950	3230	3840	14.7	14.1	13.5
		20 + 20 + 25 + 35	2.40	2.40	3.00	4.20	—	—	3.6	12.0	13.5	950	3220	3840	14.7	14.0	13.4
		20 + 20 + 25 + 50	2.09	2.09	2.61	5.22	—	—	3.6	12.0	13.5	950	3220	3840	14.7	14.0	13.4
		20 + 20 + 25 + 60	1.92	1.92	2.40	5.76	—	—	3.6	12.0	13.5	950	3340	3840	15.2	14.5	13.9
		20 + 20 + 35 + 35	2.18	2.18	3.82	3.82	—	—	3.6	12.0	13.5	950	3220	3840	14.7	14.0	13.4
		20 + 20 + 35 + 50	1.92	1.92	3.36	4.80	—	—	3.6	12.0	13.5	950	3340	3840	15.2	14.5	13.9
		20 + 20 + 35 + 60	1.78	1.78	3.11	5.33	—	—	3.6	12.0	13.5	950	3210	3840	14.6	14.0	13.4
		20 + 20 + 50 + 50	1.71	1.71	4.29	4.29	—	—	3.6	12.0	13.5	950	3210	3840	14.6	14.0	13.4
		20 + 20 + 50 + 60	1.60	1.60	4.00	4.80	—	—	3.6	12.0	13.5	950	3210	3840	14.6	14.0	13.4
		20 + 20 + 60 + 60	1.50	1.50	4.50	4.50	—	—	3.6	12.0	13.5	950	3200	3840	14.6	13.9	13.3
		20 + 25 + 25 + 25	2.53	3.16	3.16	3.16	—	—	3.6	12.0	13.5	950	3230	3840	14.7	14.1	13.5
		20 + 25 + 25 + 35	2.29	2.86	2.86	4.00	—	—	3.6	12.0	13.5	950	3220	3840	14.7	14.0	13.4
		20 + 25 + 25 + 50	2.00	2.50	2.50	5.00	—	—	3.6	12.0	13.5	950	3220	3840	14.7	14.0	13.4
		20 + 25 + 25 + 60	1.85	2.31	2.31	5.54	—	—	3.6	12.0	13.5	950	3340	3840	15.2	14.5	13.9
		20 + 25 + 35 + 35	2.09	2.61	3.65	3.65	—	—	3.6	12.0	13.5	950	3220	3840	14.7	14.0	13.4
		20 + 25 + 35 + 50	1.85	2.31	3.23	4.62	—	—	3.6	12.0	13.5	950	3340	3840	15.2	14.5	13.9
		20 + 25 + 35 + 60	1.71	2.14	3.00	5.14	—	—	3.6	12.0	13.5	950	3210	3840	14.6	14.0	13.4
		20 + 25 + 50 + 50	1.66	2.07	4.14	4.14	—	—	3.6	12.0	13.5	950	3210	3840	14.6	14.0	13.4
		20 + 25 + 50 + 60	1.55	1.94	3.87	4.65	—	—	3.6	12.0	13.5	950	3200	3840	14.6	13.9	13.3
		20 + 35 + 35 + 35	1.92	3.36	3.36	3.36	—	—	3.6	12.0	13.5	950	3340	3840	15.2	14.5	13.9
		20 + 35 + 35 + 50	1.71	3.00	3.00	4.29	—	—	3.6	12.0	13.5	950	3210	3840	14.6	14.0	13.4
		20 + 35 + 35 + 60	1.60	2.80	2.80	4.80	—	—	3.6	12.0	13.5	950	3210	3840	14.6	14.0	13.4
		20 + 35 + 50 + 50	1.55	2.71	3.87	3.87	—	—	3.6	12.0	13.5	950	3200	3840	14.6	13.9	13.3
		25 + 25 + 25 + 25	3.00	3.00	3.00	3.00	—	—	3.6	12.0	13.5	950	3220	3840	14.7	14.0	13.4
		25 + 25 + 25 + 35	2.73	2.73	2.73	3.82	—	—	3.6	12.0	13.5	950	3220	3840	14.7	14.0	13.4
		25 + 25 + 25 + 50	2.40	2.40	2.40	4.80	—	—	3.6	12.0	13.5	950	3340	3840	15.2	14.5	13.9
		25 + 25 + 25 + 60	2.22	2.22	2.22	5.33	—	—	3.6	12.0	13.5	950	3210	3840	14.6	14.0	13.4
		25 + 25 + 35 + 35	2.50	2.50	3.50	3.50	—	—	3.6	12.0	13.5	950	3220	3840	14.7	14.0	13.4
		25 + 25 + 35 + 50	2.22	2.22	3.11	4.44	—	—	3.6	12.0	13.5	950	3210	3840	14.6	14.0	13.4
		25 + 25 + 35 + 60	2.07	2.07	2.90	4.97	—	—	3.6	12.0	13.5	950	3210	3840	14.6	14.0	13.4
		25 + 25 + 50 + 50	2.00	2.00	4.00	4.00	—	—	3.6	12.0	13.5	950	3210	3840	14.6	14.0	13.4
		25 + 25 + 50 + 60	1.88	1.88	3.75	4.50	—	—	3.6	12.0	13.5	950	3200	3840	14.6	13.9	13.3
		25 + 35 + 35 + 35	2.31	3.23	3.23	3.23	—	—	3.6	12.0	13.5	950	3340	3840	15.2	14.5	13.9
		25 + 35 + 35 + 50	2.07	2.90	2.90	4.14	—	—	3.6	12.0	13.5	950	3210	3840	14.6	14.0	13.4
		25 + 35 + 35 + 60	1.94	2.71	2.71	4.65	—	—	3.6	12.0	13.5	950	3200	3840	14.6	13.9	13.3
		25 + 35 + 50 + 50	1.88	2.63	3.75	3.75	—	—	3.6	12.0	13.5	950	3200	3840	14.6	13.9	13.3
		35 + 35 + 35 + 35	3.00	3.00	3.00	3.00	—	—	3.6	12.0	13.5	950	3210	3840	14.6	14.0	13.4
		35 + 35 + 35 + 50	2.71	2.71	2.71	3.87	—	—	3.6	12.0	13.5	950	3200	3840	14.6	13.9	13.3
	5 room	20 + 20 + 20 + 20 + 20	2.40	2.40	2.40	2.40	2.40	—	4.0	12.0	13.5	1050	2930	3400	13.3	12.8	12.2
		20 + 20 + 20 + 20 + 25	2.29	2.29	2.29	2.29	2.86	—	4.0	12.0	13.5	1050	2920	3400	13.3	12.7	12.2
		20 + 20 + 20 + 20 + 35	2.09	2.09	2.09	2.09	3.65	—	4.0	12.0	13.5	1050	2920	3400	13.3	12.7	12.2
		20 + 20 + 20 + 20 + 50	1.85	1.85	1.85	1.85	4.62	—	4.0	12.0	13.5	1050	2910	3400	13.2	12.7	12.1
		20 + 20 + 20 + 20 + 60	1.71	1.71	1.71	1.71	5.14	—	4.0	12.0	13.5	1050	2910	3400	13.2	12.7	12.1
		20 + 20 + 20 + 25 + 25	2.18	2.18	2.18	2.73	2.73	—	4.0	12.0	13.5	1050	2920	3400	13.3	12.7	12.2
		20 + 20 + 20 + 25 + 35	2.00	2.00	2.00	2.50	3.50	—	4.0	12.0	13.5	1050	2920	3400	13.3	12.7	12.2
		20 + 20 + 20 + 25 + 50	1.78	1.78	1.78	2.22	4.44	—	4.0	12.0	13.5	1050	2910	3400	13.2	12.7	12.1
		20 + 20 + 20 + 25 + 60	1.66	1.66	1.66	2.07	4.97	—	4.0	12.0	13.5	1050	2910	3400	13.2	12.7	12.1
		20 + 20 + 20 + 35 + 35	1.85	1.85	1.85	3.23	3.23	—	4.0	12.0	13.5	1050	2910	3400	13.2	12.7	12.1
		20 + 20 + 20 + 35 + 50	1.66	1.66	1.66	2.90	4.14	—	4.0	12.0	13.5	1050	2910	3400	13.2	12.7	12.1
		20 + 20 + 20 + 35 + 60	1.55	1.55	1.55	2.71	4.65	—	4.0	12.0	13.5	1050	2900	3400	13.2	12.6	12.1
		20 + 20 + 20 + 50 + 50	1.50	1.50	1.50	3.75	3.75	—	4.0	12.0	13.5	1050	2900	3400	13.2	12.6	12.1
		20 + 20 + 25 + 25 + 25	2.09	2.09	2.61	2.61	2.61	—	4.0	12.0	13.5	1050	2920	3400	13.3	12.7	12.2
		20 + 20 + 25 + 25 + 35	1.92	1.92	2.40	2.40	3.36	—	4.0	12.0	13.5	1050	2910	3400	13.2	12.7	12.1
		20 + 20 + 25 + 25 + 50	1.71	1.71	2.14	2.14	4.29	—	4.0	12.0	13.5	1050	2910	3400	13.2	12.7	12.1
		20 + 20 + 25 + 25 + 60	1.60	1.60	2.00	2.00	4.80	—	4.0	12.0	13.5	1050	2910	3400	13.2	12.7	12.1
		20 + 20 + 25 + 35 + 35	1.78	1.78	2.22	3.11	3.11	—	4.0	12.0	13.5	1050	2910	3400	13.2	12.7	12.1
		20 + 20 + 25 + 35 + 50	1.60	1.60	2.00	2.80	4.00	—	4.0	12.0	13.5	1050	2910	3400	13.2	12.7	12.1
		20 + 20 + 25 + 35 + 60	1.50	1.50	1.88	2.63	4.50	—	4.0	12.0	13.5	1050	2900	3400	13.2	12.6	12.1
		20 + 20 + 35 + 35 + 35	1.66	1.66	2.90	2.90	2.90	—	4.0	12.0	13.5	1050	2910	3400	13.2	12.7	12.1
		20 + 20 + 35 + 35 + 50	1.50	1.50	2.63	2.63	3.75	—	4.0	12.0	13.5	1050	2900	3400	13.2	12.6	12.1
		20 + 25 + 25 + 25 + 25	2.00	2.50	2.50	2.50	2.50	—	4.0	12.0	13.5	1050	2920	3400	13.3	12.7	12.2
		20 + 25 + 25 + 25 + 35	1.85	2.31	2.31	2.31	3.23	—	4.0	12.0	13.5	1050	2910	3400	13.2	12.7	12.1
		20 + 25 + 25 + 25 + 50	1.66	2.07	2.07	2.07	4.14	—	4.0	12.0	13.5	1050	2910	3400	13.2	12.7	12.1
		20 + 25 + 25 + 25 + 60	1.55	1.94	1.94	1.94	4.65	—	4.0	12.0	13.5	1050	2900	3400	13.2	12.6	12.1
		20 + 25 + 25 + 35 + 35	1.71	2.14	2.14	3.00	3.00	—	4.0	12.0	13.5	1050	2910	3400	13.2	12.7	12.1
		20 + 25 + 25 + 35 + 50	1.55	1.94	1.94	2.71	3.87	—	4.0	12.0	13.5	1050	2900	3400	13.2	12.6	12.1
		20 + 25 + 35 + 35 + 35	1.60	2.00	2.80	2.80	2.80	—	4.0	12.0	13.5	1050	2910	3400	13.2	12.7	12.1
		20 + 35 + 35 + 35 + 35	1.50	2.63	2.63	2.63	2.63	—	4.0	12.0	13.5	1050	2900	3400	13.2	12.6	12.1
		25 + 25 + 25 + 25 + 25	2.40	2.40	2.40	2.40	2.40	—	4.0	12.0	13.5	1050	2910	3400	13.2	12.7	12.1
		25 + 25 + 25 + 25 + 35	2.22	2.22	2.22	2.22	3.11	—	4.0	12.0	13.5	1050	2910	3400	13.2	12.7	12.1
		25 + 25 + 25 + 25 + 50	2.00	2.00	2.00	2.00	4.00	—	4.0	12.0	13.5	1050	2910	3400	13.2	12.7	12.1
		25 + 25 + 25 + 25 + 60	1.88	1.88	1.88	1.88	4.50	—	4.0	12.0	13.5	1050	2900	3400	13.2	12.6	12.1
		25 + 25 + 25 + 35 + 35	2.07	2.07	2.07	2.90	2.90	—	4.0	12.0	13.5	1050	2910	3400	13.2	12.7	12.1
		25 + 25 + 25 + 35 + 50	1.88	1.88	1.88	2.63	3.75	—	4.0	12.0	13.5	1050	2900	3400	13.2	12.6	12.1
		25 + 25 + 35 + 35 + 35	1.94	1.94	2.71	2.71	2.71	—	4.0	12.0	13.5	1050	2900	3400	13.2	12.6	12.1

INVERTER MULTI-SPLIT

		Indoor unit combination	Cooling capacity (kW)									Power consumption (W)			Standard current (A)		
			Room cooling capacity (kW)						Total capacity (kW)								
			A room	B room	C room	D room	E room	F room	Min.	Standard	Max.	Min.	Standard	Max.	220V	230V	240V
Cooling operation	1 room	20	2.0	—	—	—	—	—	1.8	2.0	2.8	650	750	1100	3.4	3.3	3.2
		25	2.5	—	—	—	—	—	1.8	2.5	3.4	650	950	1350	4.4	4.2	4.0
		35	3.5	—	—	—	—	—	1.8	3.5	3.9	650	1400	1600	6.4	6.1	5.9
		50	5.0	—	—	—	—	—	1.8	5.0	6.1	650	2000	2500	9.2	8.8	8.4
		60	6.0	—	—	—	—	—	1.8	6.0	7.0	650	2450	3000	11.2	10.8	10.3
	2 room	20 + 20	2.00	2.00	—	—	—	—	3.0	4.0	5.6	740	910	1460	4.2	4.0	3.8
		20 + 25	2.00	2.50	—	—	—	—	3.0	4.5	6.2	740	1050	1820	4.8	4.6	4.4
		20 + 35	2.00	3.50	—	—	—	—	3.0	5.5	6.7	740	1430	2020	6.6	6.3	6.0
		20 + 50	2.00	5.00	—	—	—	—	3.0	7.0	8.9	740	2180	2820	10.0	9.6	9.2
		20 + 60	2.00	6.00	—	—	—	—	3.0	8.0	9.8	740	2530	3360	11.6	11.1	10.6
		25 + 25	2.50	2.50	—	—	—	—	3.0	5.0	6.8	740	1350	2200	6.2	5.9	5.7
		25 + 35	2.50	3.50	—	—	—	—	3.0	6.0	7.3	740	1720	2320	7.9	7.6	7.2
		25 + 50	2.50	5.00	—	—	—	—	3.0	7.5	9.5	740	2350	3220	10.8	10.3	9.9
		25 + 60	2.50	6.00	—	—	—	—	3.0	8.5	9.8	740	2680	3360	12.3	11.8	11.3
		35 + 35	3.50	3.50	—	—	—	—	3.0	7.0	7.8	740	2180	2820	10.0	9.6	9.2
		35 + 50	3.50	5.00	—	—	—	—	3.0	8.5	10.0	740	2680	3620	12.3	11.8	11.3
		35 + 60	3.50	6.00	—	—	—	—	3.0	9.5	10.9	740	3120	3990	14.3	13.7	13.1
		50 + 50	5.00	5.00	—	—	—	—	3.0	10.0	12.0	740	3350	4400	15.4	14.7	14.1
		50 + 60	4.55	5.45	—	—	—	—	3.0	10.0	12.0	740	3350	4400	15.4	14.7	14.1
		60 + 60	5.00	5.00	—	—	—	—	3.0	10.0	12.0	740	3340	4400	15.3	14.7	14.1
	3 room	20 + 20 + 20	2.00	2.00	2.00	—	—	—	3.7	6.0	8.4	880	1460	2560	6.7	6.4	6.1
		20 + 20 + 25	2.00	2.00	2.50	—	—	—	3.7	6.5	9.0	880	1650	2700	7.6	7.2	6.9
		20 + 20 + 35	2.00	2.00	3.50	—	—	—	3.7	7.5	9.5	880	1980	3120	9.1	8.7	8.3
		20 + 20 + 50	2.00	2.00	5.00	—	—	—	3.7	9.0	11.7	880	2600	4120	11.9	11.4	10.9
		20 + 20 + 60	2.00	2.00	6.00	—	—	—	3.7	10.0	12.0	880	3120	4250	14.3	13.7	13.1
		20 + 25 + 25	2.00	2.50	2.50	—	—	—	3.7	7.0	9.6	880	1850	3210	8.5	8.1	7.8
		20 + 25 + 35	2.00	2.50	3.50	—	—	—	3.7	8.0	10.1	880	2320	3630	10.7	10.2	9.8
		20 + 25 + 50	2.00	2.50	5.00	—	—	—	3.7	9.5	12.0	880	2980	4250	13.7	13.1	12.5
		20 + 25 + 60	1.90	2.38	5.71	—	—	—	3.7	10.0	12.0	880	3120	4250	14.3	13.7	13.1
		20 + 35 + 35	2.00	3.50	3.50	—	—	—	3.7	9.0	10.6	880	2780	3750	12.8	12.2	11.7
		20 + 35 + 50	1.90	3.33	4.76	—	—	—	3.7	10.0	12.0	880	3120	4250	14.3	13.7	13.1
		20 + 35 + 60	1.74	3.04	5.22	—	—	—	3.7	10.0	12.0	880	3110	4250	14.3	13.7	13.1
		20 + 50 + 50	1.67	4.17	4.17	—	—	—	3.7	10.0	12.0	880	3110	4250	14.3	13.7	13.1
		20 + 50 + 60	1.54	3.85	4.62	—	—	—	3.7	10.0	12.0	880	3110	4250	14.3	13.7	13.1
		20 + 60 + 60	1.43	4.29	4.29	—	—	—	3.7	10.0	12.0	880	3100	4250	14.2	13.6	13.0
		25 + 25 + 25	2.50	2.50	2.50	—	—	—	3.7	7.5	10.2	880	2030	3640	9.3	8.9	8.5
		25 + 25 + 35	2.50	2.50	3.50	—	—	—	3.7	8.5	10.7	880	2520	3900	11.6	11.1	10.6
		25 + 25 + 50	2.50	2.50	5.00	—	—	—	3.7	10.0	12.0	880	3120	4250	14.3	13.7	13.1
		25 + 25 + 60	2.27	2.27	5.45	—	—	—	3.7	10.0	12.0	880	3120	4250	14.3	13.7	13.1
		25 + 35 + 35	2.50	3.50	3.50	—	—	—	3.7	9.5	11.2	880	2980	3990	13.7	13.1	12.5
		25 + 35 + 50	2.27	3.18	4.55	—	—	—	3.7	10.0	12.0	880	3120	4250	14.3	13.7	13.1
		25 + 35 + 60	2.08	2.92	5.00	—	—	—	3.7	10.0	12.0	880	3110	4250	14.3	13.7	13.1
		25 + 50 + 50	2.00	4.00	4.00	—	—	—	3.7	10.0	12.0	880	3110	4250	14.3	13.7	13.1
		25 + 50 + 60	1.85	3.70	4.44	—	—	—	3.7	10.0	12.0	880	3100	4250	14.2	13.6	13.0
		25 + 60 + 60	1.72	4.14	4.14	—	—	—	3.7	10.0	12.0	880	3100	4250	14.2	13.6	13.0
		35 + 35 + 35	3.33	3.33	3.33	—	—	—	3.7	10.0	11.7	880	3120	4180	14.3	13.7	13.1
		35 + 35 + 50	2.92	2.92	4.17	—	—	—	3.7	10.0	12.0	880	3110	4250	14.3	13.7	13.1
		35 + 35 + 60	2.69	2.69	4.62	—	—	—	3.7	10.0	12.0	880	3110	4250	14.3	13.7	13.1
		35 + 50 + 50	2.59	3.70	3.70	—	—	—	3.7	10.0	12.0	880	3100	4250	14.2	13.6	13.0
		35 + 50 + 60	2.41	3.45	4.14	—	—	—	3.7	10.0	12.0	880	3100	4250	14.2	13.6	13.0
		35 + 60 + 60	2.26	3.87	3.87	—	—	—	3.7	10.0	12.0	880	3090	4250	14.2	13.6	13.0
		50 + 50 + 50	3.33	3.33	3.33	—	—	—	3.7	10.0	12.0	880	3100	4250	14.2	13.6	13.0
		50 + 50 + 60	3.13	3.13	3.75	—	—	—	3.7	10.0	12.0	880	3090	4250	14.2	13.6	13.0
	4 room	20 + 20 + 20 + 20	2.00	2.00	2.00	2.00	—	—	4.4	8.0	11.2	1100	2050	3680	9.3	8.9	8.6
		20 + 20 + 20 + 25	2.00	2.00	2.00	2.50	—	—	4.4	8.5	11.8	1100	2320	3890	10.6	10.1	9.7
		20 + 20 + 20 + 35	2.00	2.00	2.00	3.50	—	—	4.4	9.5	12.0	1100	2820	4050	12.8	12.3	11.8
		20 + 20 + 20 + 50	1.82	1.82	1.82	4.55	—	—	4.4	10.0	12.0	1100	3020	4050	13.7	13.1	12.6
		20 + 20 + 20 + 60	1.67	1.67	1.67	5.00	—	—	4.4	10.0	12.0	1100	3020	4050	13.7	13.1	12.6
		20 + 20 + 25 + 25	2.00	2.00	2.50	2.50	—	—	4.4	9.0	12.0	1100	2520	4050	11.5	11.0	10.5
		20 + 20 + 25 + 35	2.00	2.00	2.50	3.50	—	—	4.4	10.0	12.0	1100	3030	4050	13.8	13.2	12.6
		20 + 20 + 25 + 50	1.74	1.74	2.17	4.35	—	—	4.4	10.0	12.0	1100	3020	4050	13.7	13.1	12.6
		20 + 20 + 25 + 60	1.60	1.60	2.00	4.80	—	—	4.4	10.0	12.0	1100	3010	4050	13.7	13.1	12.6
		20 + 20 + 35 + 35	1.82	1.82	3.18	3.18	—	—	4.4	10.0	12.0	1100	3020	4050	13.7	13.1	12.6
		20 + 20 + 35 + 50	1.60	1.60	2.80	4.00	—	—	4.4	10.0	12.0	1100	3010	4050	13.7	13.1	12.6
		20 + 20 + 35 + 60	1.48	1.48	2.59	4.44	—	—	4.4	10.0	12.0	1100	3010	4050	13.7	13.1	12.6
		20 + 20 + 50 + 50	1.43	1.43	3.57	3.57	—	—	4.4	10.0	12.0	1100	3010	4050	13.7	13.1	12.6
		20 + 20 + 50 + 60	1.33	1.33	3.33	4.00	—	—	4.4	10.0	12.0	1100	3000	4050	13.7	13.1	12.5
		20 + 20 + 60 + 60	1.25	1.25	3.75	3.75	—	—	4.4	10.0	12.0	1100	2990	4050	13.6	13.0	12.5
		20 + 25 + 25 + 25	2.00	2.50	2.50	2.50	—	—	4.4	9.5	12.0	1100	2820	4050	12.8	12.3	11.8
		20 + 25 + 25 + 35	1.90	2.38	2.38	3.33	—	—	4.4	10.0	12.0	1100	3030	4050	13.8	13.2	12.6
		20 + 25 + 25 + 50	1.67	2.08	2.08	4.17	—	—	4.4	10.0	12.0	1100	3020	4050	13.7	13.1	12.6
		20 + 25 + 25 + 60	1.54	1.92	1.92	4.62	—	—	4.4	10.0	12.0	1100	3010	4050	13.7	13.1	12.6
		20 + 25 + 35 + 35	1.74	2.17	3.04	3.04	—	—	4.4	10.0	12.0	1100	3020	4050	13.7	13.1	12.6
		20 + 25 + 35 + 50	1.54	1.92	2.69	3.85	—	—	4.4	10.0	12.0	1100	3010	4050	13.7	13.1	12.6
		20 + 25 + 35 + 60	1.43	1.79	2.50	4.29	—	—	4.4	10.0	12.0	1100	3010	4050	13.7	13.1	12.6
		20 + 25 + 50 + 50	1.38	1.72	3.45	3.45	—	—	4.4	10.0	12.0	1100	3000	4050	13.7	13.1	12.5
		20 + 25 + 50 + 60	1.29	1.61	3.23	3.87	—	—	4.4	10.0	12.0	1100	3000	4050	13.7	13.1	12.5
		20 + 25 + 60 + 60	1.21	1.52	3.64	3.64	—	—	4.4	10.0	12.0	1100	2990	4050	13.6	13.0	12.5
		20 + 35 + 35 + 35	1.60	2.80	2.80	2.80	—	—	4.4	10.0	12.0	1100	3010	4050	13.7	13.1	12.6
		20 + 35 + 35 + 50	1.43	2.50	2.50	3.57	—	—	4.4	10.0	12.0	1100	3010	4050	13.7	13.1	12.6
		20 + 35 + 35 + 60	1.33	2.33	2.33	4.00	—	—	4.4	10.0	12.0	1100	3000	4050	13.7	13.1	12.5
		20 + 35 + 50 + 50	1.29	2.26	3.23	3.23	—	—	4.4	10.0	12.0	1100	3000	4050	13.7	13.1	12.5
		25 + 25 + 25 + 25	2.50	2.50	2.50	2.50	—	—	4.4	10.0	12.0	1100	3030	4050	13.8	13.2	12.6
		25 + 25 + 25 + 35	2.27	2.27	2.27	3.18	—	—	4.4	10.0	12.0	1100	3020	4050	13.7	13.1	12.6
		25 + 25 + 25 + 50	2.00	2.00	2.00	4.00	—	—	4.4	10.0	12.0	1100	3010	4050	13.7	13.1	12.6
		25 + 25 + 25 + 60	1.85	1.85	1.85	4.44	—	—	4.4	10.0	12.0	1100	3010	4050	13.7	13.1	12.6
		25 + 25 + 35 + 35	2.08	2.08	2.92	2.92	—	—	4.4	10.0	12.0	1100	3020	4050	13.7	13.1	12.6
		25 + 25 + 35 + 50	1.85	1.85	2.59	3.70	—	—	4.4	10.0	12.0	1100	3010	4050	13.7	13.1	12.6
		25 + 25 + 35 + 60	1.72	1.72	2.41	4.14	—	—	4.4	10.0	12.0	1100	3000	4050	13.7	13.1	12.5
		25 + 25 + 50 + 50	1.67	1.67	3.33	3.33	—	—	4.4	10.0	12.0	1100	3000	4050	13.7	13.1	12.5
		25 + 25 + 50 + 60	1.56	1.56	3.13	3.75	—	—	4.4	10.0	12.0	1100	2990	4050	13.6	13.0	12.5
		25 + 35 + 35 + 35	1.92	2.69	2.69	2.69	—	—	4.4	10.0	12.0	1100	3010	4050	13.7	13.1	12.6
		25 + 35 + 35 + 50	1.72	2.41	2.41	3.45	—	—	4.4	10.0	12.0	1100	3000	4050	13.7	13.1	12.5

		Indoor unit combination	Cooling capacity (kW)									Power consumption (W)			Standard current (A)		
			Room cooling capacity (kW)						Total capacity (kW)								
			A room	B room	C room	D room	E room	F room	Min.	Standard	Max.	Min.	Standard	Max.	220V	230V	240V
Cooling operation	4 room	25 + 35 + 35 + 60	1.61	2.26	2.26	3.87	—	—	4.4	10.0	12.0	1100	3000	4050	13.7	13.1	12.5
		25 + 35 + 50 + 50	1.56	2.19	3.13	3.13	—	—	4.4	10.0	12.0	1100	2990	4050	13.6	13.0	12.5
		35 + 35 + 35 + 35	2.50	2.50	2.50	2.50	—	—	4.4	10.0	12.0	1100	3010	4050	13.7	13.1	12.6
		35 + 35 + 35 + 50	2.26	2.26	2.26	3.23	—	—	4.4	10.0	12.0	1100	3000	4050	13.7	13.1	12.5
	5 room	20 + 20 + 20 + 20 + 20	2.00	2.00	2.00	2.00	2.00	—	5.1	10.0	12.0	1210	2860	4030	13.0	12.4	11.9
		20 + 20 + 20 + 20 + 25	1.90	1.90	1.90	1.90	2.38	—	5.1	10.0	12.0	1210	2860	4030	13.0	12.4	11.9
		20 + 20 + 20 + 20 + 35	1.74	1.74	1.74	1.74	3.04	—	5.1	10.0	12.0	1210	2850	4030	13.0	12.4	11.9
		20 + 20 + 20 + 20 + 50	1.54	1.54	1.54	1.54	3.85	—	5.1	10.0	12.0	1210	2840	4030	12.9	12.4	11.8
		20 + 20 + 20 + 20 + 60	1.43	1.43	1.43	1.43	4.29	—	5.1	10.0	12.0	1210	2840	4030	12.9	12.4	11.8
		20 + 20 + 20 + 25 + 25	1.82	1.82	1.82	2.27	2.27	—	5.1	10.0	12.0	1210	2860	4030	13.0	12.4	11.9
		20 + 20 + 20 + 25 + 35	1.67	1.67	1.67	2.08	2.92	—	5.1	10.0	12.0	1210	2850	4030	13.0	12.4	11.9
		20 + 20 + 20 + 25 + 50	1.48	1.48	1.48	1.85	3.70	—	5.1	10.0	12.0	1210	2840	4030	12.9	12.4	11.8
		20 + 20 + 20 + 25 + 60	1.38	1.38	1.38	1.72	4.14	—	5.1	10.0	12.0	1210	2840	4030	12.9	12.4	11.8
		20 + 20 + 20 + 35 + 35	1.54	1.54	1.54	2.69	2.69	—	5.1	10.0	12.0	1210	2840	4030	12.9	12.4	11.8
		20 + 20 + 20 + 35 + 50	1.38	1.38	1.38	2.41	3.45	—	5.1	10.0	12.0	1210	2840	4030	12.9	12.4	11.8
		20 + 20 + 20 + 35 + 60	1.29	1.29	1.29	2.26	3.87	—	5.1	10.0	12.0	1210	2830	4030	12.9	12.3	11.8
		20 + 20 + 20 + 50 + 50	1.25	1.25	1.25	3.13	3.13	—	5.1	10.0	12.0	1210	2830	4030	12.9	12.3	11.8
		20 + 20 + 25 + 25 + 25	1.74	1.74	2.17	2.17	2.17	—	5.1	10.0	12.0	1210	2850	4030	13.0	12.4	11.9
		20 + 20 + 25 + 25 + 35	1.60	1.60	2.00	2.00	2.80	—	5.1	10.0	12.0	1210	2850	4030	13.0	12.4	11.9
		20 + 20 + 25 + 25 + 50	1.43	1.43	1.79	1.79	3.57	—	5.1	10.0	12.0	1210	2840	4030	12.9	12.4	11.8
		20 + 20 + 25 + 25 + 60	1.33	1.33	1.67	1.67	4.00	—	5.1	10.0	12.0	1210	2840	4030	12.9	12.4	11.8
		20 + 20 + 25 + 35 + 35	1.48	1.48	1.85	2.59	2.59	—	5.1	10.0	12.0	1210	2840	4030	12.9	12.4	11.8
		20 + 20 + 25 + 35 + 50	1.33	1.33	1.67	2.33	3.33	—	5.1	10.0	12.0	1210	2840	4030	12.9	12.4	11.8
		20 + 20 + 25 + 35 + 60	1.25	1.25	1.56	2.19	3.75	—	5.1	10.0	12.0	1210	2830	4030	12.9	12.3	11.8
		20 + 20 + 35 + 35 + 35	1.38	1.38	2.41	2.41	2.41	—	5.1	10.0	12.0	1210	2840	4030	12.9	12.4	11.8
		20 + 20 + 35 + 35 + 50	1.25	1.25	2.19	2.19	3.13	—	5.1	10.0	12.0	1210	2830	4030	12.9	12.3	11.8
		20 + 25 + 25 + 25 + 25	1.67	2.08	2.08	2.08	2.08	—	5.1	10.0	12.0	1210	2850	4030	13.0	12.4	11.9
		20 + 25 + 25 + 25 + 35	1.54	1.92	1.92	1.92	2.69	—	5.1	10.0	12.0	1210	2840	4030	12.9	12.4	11.8
		20 + 25 + 25 + 25 + 50	1.38	1.72	1.72	1.72	3.45	—	5.1	10.0	12.0	1210	2840	4030	12.9	12.4	11.8
		20 + 25 + 25 + 25 + 60	1.29	1.61	1.61	1.61	3.87	—	5.1	10.0	12.0	1210	2830	4030	12.9	12.3	11.8
		20 + 25 + 25 + 35 + 35	1.43	1.79	1.79	2.50	2.50	—	5.1	10.0	12.0	1210	2840	4030	12.9	12.4	11.8
		20 + 25 + 25 + 35 + 50	1.29	1.61	1.61	2.26	3.23	—	5.1	10.0	12.0	1210	2830	4030	12.9	12.3	11.8
		20 + 25 + 35 + 35 + 35	1.33	1.67	2.33	2.33	2.33	—	5.1	10.0	12.0	1210	2840	4030	12.9	12.4	11.8
		20 + 35 + 35 + 35 + 35	1.25	2.19	2.19	2.19	2.19	—	5.1	10.0	12.0	1210	2830	4030	12.9	12.3	11.8
		25 + 25 + 25 + 25 + 25	2.00	2.00	2.00	2.00	2.00	—	5.1	10.0	12.0	1210	2850	4030	13.0	12.4	11.9
		25 + 25 + 25 + 25 + 35	1.85	1.85	1.85	1.85	2.59	—	5.1	10.0	12.0	1210	2840	4030	12.9	12.4	11.8
		25 + 25 + 25 + 25 + 50	1.67	1.67	1.67	1.67	3.33	—	5.1	10.0	12.0	1210	2840	4030	12.9	12.4	11.8
		25 + 25 + 25 + 25 + 60	1.56	1.56	1.56	1.56	3.75	—	5.1	10.0	12.0	1210	2830	4030	12.9	12.3	11.8
		25 + 25 + 25 + 35 + 35	1.72	1.72	1.72	2.41	2.41	—	5.1	10.0	12.0	1210	2840	4030	12.9	12.4	11.8
		25 + 25 + 25 + 35 + 50	1.56	1.56	1.56	2.19	3.13	—	5.1	10.0	12.0	1210	2830	4030	12.9	12.3	11.8
		25 + 25 + 35 + 35 + 35	1.61	1.61	2.26	2.26	2.26	—	5.1	10.0	12.0	1210	2830	4030	12.9	12.3	11.8

SCM100ZM-S Table of Indoor unit combination with other indoor unit

		Indoor unit combination	Heating capacity (kW)									Power consumption (W)			Standard current (A)		
			Room heating capacity (kW)						Total capacity (kW)								
			A room	B room	C room	D room	E room	F room	Min.	Standard	Max.	Min.	Standard	Max.	220V	230V	240V
Heating operation	1 room	20	3.0	—	—	—	—	—	1.5	3.0	3.6	700	1220	1330	5.6	5.4	5.1
		25	3.4	—	—	—	—	—	1.5	3.4	4.1	700	1265	1540	5.8	5.6	5.3
		35	4.5	—	—	—	—	—	1.5	4.5	4.9	700	1650	1840	7.6	7.2	6.9
		50	5.8	—	—	—	—	—	1.5	5.8	6.4	700	2120	2410	9.7	9.3	8.9
		60	6.8	—	—	—	—	—	1.5	6.8	7.4	700	2500	2760	11.5	11.0	10.5
		71	8.0	—	—	—	—	—	1.5	8.0	8.1	700	3020	3090	13.9	13.3	12.7
	2 room	20 + 20	3.00	3.00	—	—	—	—	2.1	6.0	7.2	750	1540	1860	7.1	6.8	6.5
		20 + 25	2.84	3.56	—	—	—	—	2.1	6.4	7.7	750	1660	2210	7.6	7.3	7.0
		20 + 35	2.73	4.77	—	—	—	—	2.1	7.5	8.5	750	1990	2520	9.1	8.7	8.4
		20 + 50	2.51	6.29	—	—	—	—	2.1	8.8	10.0	750	2430	3220	11.2	10.7	10.2
		20 + 60	2.45	7.35	—	—	—	—	2.1	9.8	11.0	750	2840	3620	13.0	12.5	12.0
		20 + 71	2.42	8.58	—	—	—	—	2.1	11.0	11.6	750	2840	3620	13.0	12.5	12.0
		25 + 25	3.40	3.40	—	—	—	—	2.1	6.8	8.2	750	1770	2420	8.1	7.8	7.4
		25 + 35	3.29	4.61	—	—	—	—	2.1	7.9	9.0	750	2140	2820	9.8	9.4	9.0
		25 + 50	3.07	6.13	—	—	—	—	2.1	9.2	10.5	750	2630	3610	12.1	11.6	11.1
		25 + 60	3.00	7.20	—	—	—	—	2.1	10.2	11.5	750	3040	3790	14.0	13.4	12.8
		25 + 71	2.97	8.43	—	—	—	—	2.1	11.4	12.1	750	3440	4250	15.8	15.1	14.5
		35 + 35	4.50	4.50	—	—	—	—	2.1	9.0	9.8	750	2520	3210	11.6	11.1	10.6
		35 + 50	4.24	6.06	—	—	—	—	2.1	10.3	11.3	750	3040	3710	14.0	13.4	12.8
		35 + 60	4.16	7.14	—	—	—	—	2.1	11.3	12.3	750	3420	4320	15.7	15.0	14.4
		35 + 71	3.96	8.04	—	—	—	—	2.1	12.0	12.9	750	4030	4690	18.5	17.7	17.0
		50 + 50	5.80	5.80	—	—	—	—	2.1	11.6	12.8	750	3660	4620	16.8	16.1	15.4
		50 + 60	5.45	6.55	—	—	—	—	2.1	12.0	13.3	750	4030	4920	18.5	17.7	17.0
		50 + 71	4.96	7.04	—	—	—	—	2.1	12.0	13.3	750	4030	4920	18.5	17.7	17.0
		60 + 60	6.00	6.00	—	—	—	—	2.1	12.0	13.3	750	4030	4920	18.5	17.7	17.0
		60 + 71	5.50	6.50	—	—	—	—	2.1	12.0	13.3	750	4030	4920	18.5	17.7	17.0
		71 + 71	6.00	6.00	—	—	—	—	2.1	12.0	13.3	750	4030	4920	18.5	17.7	17.0
	3 room	20 + 20 + 20	3.00	3.00	3.00	—	—	—	3.2	9.0	10.9	780	2270	3350	10.4	10.0	9.6
		20 + 20 + 25	2.89	2.89	3.62	—	—	—	3.2	9.4	11.4	780	2400	3550	11.0	10.5	10.1
		20 + 20 + 35	2.80	2.80	4.90	—	—	—	3.2	10.5	12.2	780	2760	3820	12.7	12.1	11.6
		20 + 20 + 50	2.62	2.62	6.56	—	—	—	3.2	11.8	13.3	780	3270	4290	15.0	14.4	13.8
		20 + 20 + 60	2.40	2.40	7.20	—	—	—	3.2	12.0	13.3	780	3420	4290	15.7	15.0	14.4
		20 + 20 + 71	2.16	2.16	7.68	—	—	—	3.2	12.0	13.3	780	3410	4290	15.7	15.0	14.4
		20 + 25 + 25	2.80	3.50	3.50	—	—	—	3.2	9.8	11.9	780	2560	3720	11.8	11.2	10.8
		20 + 25 + 35	2.73	3.41	4.77	—	—	—	3.2	10.9	12.7	780	2970	3990	13.6	13.0	12.5
		20 + 25 + 50	2.53	3.16	6.32	—	—	—	3.2	12.0	13.3	780	3420	4290	15.7	15.0	14.4
		20 + 25 + 60	2.29	2.86	6.86	—	—	—	3.2	12.0	13.3	780	3420	4290	15.7	15.0	14.4
		20 + 25 + 71	2.07	2.59	7.34	—	—	—	3.2	12.0	13.3	780	3410	4290	15.7	15.0	14.4
		20 + 35 + 35	2.67	4.67	4.67	—	—	—	3.2	12.0	13.3	780	3420	4290	15.7	15.0	14.4
		20 + 35 + 50	2.29	4.00	5.71	—	—	—	3.2	12.0	13.3	780	3420	4290	15.7	15.0	14.4
		20 + 35 + 60	2.09	3.65	6.26	—	—	—	3.2	12.0	13.3	780	3410	4290	15.7	15.0	14.4
		20 + 35 + 71	1.90	3.33	6.76	—	—	—	3.2	12.0	13.3	780	3410	4290	15.7	15.0	14.4
		20 + 50 + 50	2.00	5.00	5.00	—	—	—	3.2	12.0	13.3	780	3410	4290	15.7	15.0	14.4
		20 + 50 + 60	1.85	4.62	5.54	—	—	—	3.2	12.0	13.3	780	3400	4290	15.6	14.9	14.3
		20 + 50 + 71	1.70	4.26	6.04	—	—	—	4.2	12.0	13.3	780	3390	4290	15.6	14.9	14.3

INVERTER MULTI-SPLIT

Indoor unit combination			Heating capacity (kW)									Power consumption (W)			Standard current (A)		
			Room heating capacity (kW)						Total capacity (kW)								
			A room	B room	C room	D room	E room	F room	Min.	Standard	Max.	Min.	Standard	Max.	220V	230V	240V
Heating operation	3 room	20 + 60 + 60	1.71	5.14	5.14	—	—	—	5.2	12.0	13.3	780	3390	4290	15.6	14.9	14.3
		20 + 60 + 71	1.59	4.77	5.64	—	—	—	6.2	12.0	13.3	780	3390	4290	15.6	14.9	14.3
		25 + 25 + 25	3.40	3.40	3.40	—	—	—	3.2	10.2	12.4	780	2760	3880	12.7	12.1	11.6
		25 + 25 + 35	3.32	3.32	4.65	—	—	—	3.2	11.3	13.2	780	3170	4120	14.6	13.9	13.3
		25 + 25 + 50	3.00	3.00	6.00	—	—	—	3.2	12.0	13.3	780	3420	4290	15.7	15.0	14.4
		25 + 25 + 60	2.73	2.73	6.55	—	—	—	3.2	12.0	13.3	780	3410	4290	15.7	15.0	14.4
		25 + 25 + 71	2.48	2.48	7.04	—	—	—	3.2	12.0	13.3	780	3410	4290	15.7	15.0	14.4
		25 + 35 + 35	3.16	4.42	4.42	—	—	—	3.2	12.0	13.3	780	3420	4290	15.7	15.0	14.4
		25 + 35 + 50	2.73	3.82	5.45	—	—	—	3.2	12.0	13.3	780	3410	4290	15.7	15.0	14.4
		25 + 35 + 60	2.50	3.50	6.00	—	—	—	3.2	12.0	13.3	780	3410	4290	15.7	15.0	14.4
		25 + 35 + 71	2.29	3.21	6.50	—	—	—	4.2	12.0	13.3	780	3400	4290	15.6	14.9	14.3
		25 + 50 + 50	2.40	4.80	4.80	—	—	—	3.2	12.0	13.3	780	3410	4290	15.7	15.0	14.4
		25 + 50 + 60	2.22	4.44	5.33	—	—	—	3.2	12.0	13.3	780	3400	4290	15.6	14.9	14.3
		25 + 50 + 71	2.05	4.11	5.84	—	—	—	3.2	12.0	13.3	780	3390	4290	15.6	14.9	14.3
		25 + 60 + 60	2.07	4.97	4.97	—	—	—	3.2	12.0	13.3	780	3390	4290	15.6	14.9	14.3
		25 + 60 + 71	1.92	4.62	5.46	—	—	—	3.2	12.0	13.3	780	3390	4290	15.6	14.9	14.3
		35 + 35 + 35	4.00	4.00	4.00	—	—	—	3.2	12.0	13.3	780	3420	4290	15.7	15.0	14.4
		35 + 35 + 50	3.50	3.50	5.00	—	—	—	3.2	12.0	13.3	780	3410	4290	15.7	15.0	14.4
		35 + 35 + 60	3.23	3.23	5.54	—	—	—	3.2	12.0	13.3	780	3400	4290	15.6	14.9	14.3
		35 + 35 + 71	2.98	2.98	6.04	—	—	—	3.2	12.0	13.3	780	3390	4290	15.6	14.9	14.3
		35 + 50 + 50	3.11	4.44	4.44	—	—	—	3.2	12.0	13.3	780	3400	4290	15.6	14.9	14.3
		35 + 50 + 60	2.90	4.14	4.97	—	—	—	3.2	12.0	13.3	780	3390	4290	15.6	14.9	14.3
		35 + 50 + 71	2.69	3.85	5.46	—	—	—	3.2	12.0	13.3	780	3390	4290	15.6	14.9	14.3
		35 + 60 + 60	2.71	4.65	4.65	—	—	—	3.2	12.0	13.3	780	3390	4290	15.6	14.9	14.3
		50 + 50 + 50	4.00	4.00	4.00	—	—	—	3.2	12.0	13.3	780	3390	4290	15.6	14.9	14.3
		50 + 50 + 60	3.75	3.75	4.50	—	—	—	3.2	12.0	13.3	780	3380	4290	15.5	14.8	14.2
	4 room	20 + 20 + 20 + 20	3.00	3.00	3.00	3.00	—	—	3.6	12.0	13.3	950	3270	3920	14.9	14.2	13.6
		20 + 20 + 20 + 25	2.82	2.82	2.82	3.53	—	—	3.6	12.0	13.3	950	3270	3920	14.9	14.2	13.6
		20 + 20 + 20 + 35	2.53	2.53	2.53	4.42	—	—	3.6	12.0	13.3	950	3270	3920	14.9	14.2	13.6
		20 + 20 + 20 + 50	2.18	2.18	2.18	5.45	—	—	3.6	12.0	13.3	950	3260	3920	14.8	14.2	13.6
		20 + 20 + 20 + 60	2.00	2.00	2.00	6.00	—	—	3.6	12.0	13.3	950	3250	3920	14.8	14.1	13.6
		20 + 20 + 20 + 71	1.83	1.83	1.83	6.50	—	—	3.6	12.0	13.3	950	3250	3920	14.6	14.0	13.4
		20 + 20 + 25 + 25	2.67	2.67	3.33	3.33	—	—	3.6	12.0	13.3	950	3270	3920	14.9	14.2	13.6
		20 + 20 + 25 + 35	2.40	2.40	3.00	4.20	—	—	3.6	12.0	13.3	950	3260	3920	14.8	14.2	13.6
		20 + 20 + 25 + 50	2.09	2.09	2.61	5.22	—	—	3.6	12.0	13.3	950	3260	3920	14.8	14.2	13.6
		20 + 20 + 25 + 60	1.92	1.92	2.40	5.76	—	—	3.6	12.0	13.3	950	3250	3920	14.8	14.1	13.6
		20 + 20 + 25 + 71	1.76	1.76	2.21	6.26	—	—	3.6	12.0	13.3	950	3250	3920	14.8	14.1	13.6
		20 + 20 + 35 + 35	2.18	2.18	3.82	3.82	—	—	3.6	12.0	13.3	950	3260	3920	14.8	14.2	13.6
		20 + 20 + 35 + 50	1.92	1.92	3.36	4.80	—	—	3.6	12.0	13.3	950	3250	3920	14.8	14.1	13.6
		20 + 20 + 35 + 60	1.78	1.78	3.11	5.33	—	—	3.6	12.0	13.3	950	3250	3920	14.8	14.1	13.6
		20 + 20 + 35 + 71	1.64	1.64	2.88	5.84	—	—	3.6	12.0	13.3	950	3240	3920	14.7	14.1	13.5
		20 + 20 + 50 + 50	1.71	1.71	4.29	4.29	—	—	3.6	12.0	13.3	950	3240	3920	14.7	14.1	13.5
		20 + 20 + 50 + 60	1.60	1.60	4.00	4.80	—	—	3.6	12.0	13.3	950	3240	3920	14.7	14.1	13.5
		20 + 20 + 60 + 60	1.50	1.50	4.50	4.50	—	—	3.6	12.0	13.3	950	3240	3920	14.7	14.1	13.5
		20 + 25 + 25 + 25	2.53	3.16	3.16	3.16	—	—	3.6	12.0	13.3	950	3270	3920	14.9	14.2	13.6
		20 + 25 + 25 + 35	2.29	2.86	2.86	4.00	—	—	3.6	12.0	13.3	950	3260	3920	14.8	14.2	13.6
		20 + 25 + 25 + 50	2.00	2.50	2.50	5.00	—	—	3.6	12.0	13.3	950	3250	3920	14.8	14.1	13.6
		20 + 25 + 25 + 60	1.85	2.31	2.31	5.54	—	—	3.6	12.0	13.3	950	3250	3920	14.8	14.1	13.6
		20 + 25 + 25 + 71	1.70	2.13	2.13	6.04	—	—	3.6	12.0	13.3	950	3240	3920	14.7	14.1	13.5
		20 + 25 + 35 + 35	2.09	2.61	3.65	3.65	—	—	3.6	12.0	13.3	950	3260	3920	14.8	14.2	13.6
		20 + 25 + 35 + 50	1.85	2.31	3.23	4.62	—	—	3.6	12.0	13.3	950	3250	3920	14.8	14.1	13.6
		20 + 25 + 35 + 60	1.71	2.14	3.00	5.14	—	—	3.6	12.0	13.3	950	3240	3920	14.7	14.1	13.5
		20 + 25 + 35 + 71	1.59	1.99	2.78	5.64	—	—	3.6	12.0	13.3	950	3240	3920	14.7	14.1	13.5
		20 + 25 + 50 + 50	1.66	2.07	4.14	4.14	—	—	3.6	12.0	13.3	950	3240	3920	14.7	14.1	13.5
		20 + 25 + 50 + 60	1.55	1.94	3.87	4.65	—	—	3.6	12.0	13.3	950	3240	3920	14.7	14.1	13.5
		20 + 35 + 35 + 35	1.92	3.36	3.36	3.36	—	—	3.6	12.0	13.3	950	3250	3920	14.8	14.1	13.6
		20 + 35 + 35 + 50	1.71	3.00	3.00	4.29	—	—	3.6	12.0	13.3	950	3240	3920	14.7	14.1	13.5
		20 + 35 + 35 + 60	1.60	2.80	2.80	4.80	—	—	3.6	12.0	13.3	950	3240	3920	14.7	14.1	13.5
		20 + 35 + 50 + 50	1.55	2.71	3.87	3.87	—	—	3.6	12.0	13.3	950	3240	3920	14.7	14.1	13.5
		25 + 25 + 25 + 25	3.00	3.00	3.00	3.00	—	—	3.6	12.0	13.3	950	3260	3920	14.8	14.2	13.6
		25 + 25 + 25 + 35	2.73	2.73	2.73	3.82	—	—	3.6	12.0	13.3	950	3260	3920	14.8	14.2	13.6
		25 + 25 + 25 + 50	2.40	2.40	2.40	4.80	—	—	3.6	12.0	13.3	950	3250	3920	14.8	14.1	13.6
		25 + 25 + 25 + 60	2.22	2.22	2.22	5.33	—	—	3.6	12.0	13.3	950	3250	3920	14.8	14.1	13.6
		25 + 25 + 25 + 71	2.05	2.05	2.05	5.84	—	—	3.6	12.0	13.3	950	3240	3920	14.7	14.1	13.5
		25 + 25 + 35 + 35	2.50	2.50	3.50	3.50	—	—	3.6	12.0	13.3	950	3250	3920	14.8	14.1	13.6
		25 + 25 + 35 + 50	2.22	2.22	3.11	4.44	—	—	3.6	12.0	13.3	950	3250	3920	14.8	14.1	13.6
		25 + 25 + 35 + 60	2.07	2.07	2.90	4.97	—	—	3.6	12.0	13.3	950	3240	3920	14.7	14.1	13.5
		25 + 25 + 35 + 71	1.92	1.92	2.69	5.46	—	—	3.6	12.0	13.3	950	3240	3920	14.7	14.1	13.5
		25 + 25 + 50 + 50	2.00	2.00	4.00	4.00	—	—	3.6	12.0	13.3	950	3240	3920	14.7	14.1	13.5
		25 + 25 + 50 + 60	1.88	1.88	3.75	4.50	—	—	3.6	12.0	13.3	950	3240	3920	14.7	14.1	13.5
		25 + 35 + 35 + 35	2.31	3.23	3.23	3.23	—	—	3.6	12.0	13.3	950	3250	3920	14.8	14.1	13.6
		25 + 35 + 35 + 50	2.07	2.90	2.90	4.14	—	—	3.6	12.0	13.3	950	3240	3920	14.7	14.1	13.5
		25 + 35 + 35 + 60	1.94	2.71	2.71	4.65	—	—	3.6	12.0	13.3	950	3240	3920	14.7	14.1	13.5
		25 + 35 + 50 + 50	1.88	2.63	3.75	3.75	—	—	3.6	12.0	13.3	950	3240	3920	14.7	14.1	13.5
		35 + 35 + 35 + 35	3.00	3.00	3.00	3.00	—	—	3.6	12.0	13.3	950	3240	3920	14.7	14.1	13.5
		35 + 35 + 35 + 50	2.71	2.71	2.71	3.87	—	—	3.6	12.0	13.3	950	3240	3920	14.7	14.1	13.5
	5 room	20 + 20 + 20 + 20 + 20	2.40	2.40	2.40	2.40	2.40	—	4.0	12.0	13.3	1050	3220	3620	14.7	14.0	13.4
		20 + 20 + 20 + 20 + 25	2.29	2.29	2.29	2.29	2.86	—	4.0	12.0	13.3	1050	3220	3620	14.7	14.0	13.4
		20 + 20 + 20 + 20 + 35	2.09	2.09	2.09	2.09	3.65	—	4.0	12.0	13.3	1050	3210	3620	14.6	14.0	13.4
		20 + 20 + 20 + 20 + 50	1.85	1.85	1.85	1.85	4.62	—	4.0	12.0	13.3	1050	3200	3620	14.6	13.9	13.3
		20 + 20 + 20 + 20 + 60	1.71	1.71	1.71	1.71	5.14	—	4.0	12.0	13.3	1050	3200	3620	14.6	13.9	13.3
		20 + 20 + 20 + 20 + 71	1.59	1.59	1.59	1.59	5.64	—	4.0	12.0	13.3	1050	3190	3620	14.5	13.9	13.3
		20 + 20 + 20 + 25 + 25	2.18	2.18	2.18	2.73	2.73	—	4.0	12.0	13.3	1050	3210	3620	14.6	14.0	13.4
		20 + 20 + 20 + 25 + 35	2.00	2.00	2.00	2.50	3.50	—	4.0	12.0	13.3	1050	3210	3620	14.6	14.0	13.4
		20 + 20 + 20 + 25 + 50	1.78	1.78	1.78	2.22	4.44	—	4.0	12.0	13.3	1050	3200	3620	14.6	13.9	13.3
		20 + 20 + 20 + 25 + 60	1.66	1.66	1.66	2.07	4.97	—	4.0	12.0	13.3	1050	3200	3620	14.6	13.9	13.3
		20 + 20 + 20 + 25 + 71	1.54	1.54	1.54	1.92	5.46	—	4.0	12.0	13.3	1050	3190	3620	14.5	13.9	13.3
		20 + 20 + 20 + 35 + 35	1.85	1.85	1.85	3.23	3.23	—	4.0	12.0	13.3	1050	3200	3620	14.6	13.9	13.3
		20 + 20 + 20 + 35 + 50	1.66	1.66	1.66	2.90	4.14	—	4.0	12.0	13.3	1050	3200	3620	14.6	13.9	13.3
		20 + 20 + 20 + 35 + 60	1.55	1.55	1.55	2.71	4.65	—	4.0	12.0	13.3	1050	3190	3620	14.5	13.9	13.3
		20 + 20 + 20 + 50 + 50	1.50	1.50	1.50	3.75	3.75	—	4.0	12.0	13.3	1050	3190	3620	14.5	13.9	13.3
		20 + 20 + 25 + 25 + 25	2.09	2.09	2.61	2.61	2.61	—	4.0	12.0	13.3	1050	3210	3620	14.6	14.0	13.4
		20 + 20 + 25 + 25 + 35	1.92	1.92	2.40	2.40	3.36	—	4.0	12.0	13.3	1050	3210	3620	14.6	14.0	13.4

KOMBINACJE

		Indoor unit combination	Heating capacity (kW)									Power consumption (W)			Standard current (A)		
			Room heating capacity (kW)						Total capacity (kW)								
			A room	B room	C room	D room	E room	F room	Min.	Standard	Max.	Min.	Standard	Max.	220V	230V	240V
Heating operation	5 room	20 + 20 + 25 + 25 + 50	1.71	1.71	2.14	2.14	4.29	—	4.0	12.0	13.3	1050	3200	3620	14.6	13.9	13.3
		20 + 20 + 25 + 25 + 60	1.60	1.60	2.00	2.00	4.80	—	4.0	12.0	13.3	1050	3190	3620	14.5	13.9	13.3
		20 + 20 + 25 + 35 + 35	1.78	1.78	2.22	3.11	3.11	—	4.0	12.0	13.3	1050	3200	3620	14.6	13.9	13.3
		20 + 20 + 25 + 35 + 50	1.60	1.60	2.00	2.80	4.00	—	4.0	12.0	13.3	1050	3190	3620	14.5	13.9	13.3
		20 + 20 + 25 + 35 + 60	1.50	1.50	1.88	2.63	4.50	—	4.0	12.0	13.3	1050	3190	3620	14.5	13.9	13.3
		20 + 20 + 35 + 35 + 35	1.66	1.66	2.90	2.90	2.90	—	4.0	12.0	13.3	1050	3200	3620	14.6	13.9	13.3
		20 + 20 + 35 + 35 + 50	1.50	1.50	2.63	2.63	3.75	—	4.0	12.0	13.3	1050	3190	3620	14.5	13.9	13.3
		20 + 25 + 25 + 25 + 25	2.00	2.50	2.50	2.50	2.50	—	4.0	12.0	13.3	1050	3210	3620	14.6	14.0	13.4
		20 + 25 + 25 + 25 + 35	1.85	2.31	2.31	2.31	3.23	—	4.0	12.0	13.3	1050	3200	3620	14.6	13.9	13.3
		20 + 25 + 25 + 25 + 50	1.66	2.07	2.07	2.07	4.14	—	4.0	12.0	13.3	1050	3200	3620	14.6	13.9	13.3
		20 + 25 + 25 + 25 + 60	1.55	1.94	1.94	1.94	4.65	—	4.0	12.0	13.3	1050	3190	3620	14.5	13.9	13.3
		20 + 25 + 25 + 35 + 35	1.71	2.14	2.14	3.00	3.00	—	4.0	12.0	13.3	1050	3200	3620	14.6	13.9	13.3
		20 + 25 + 25 + 35 + 50	1.55	1.94	1.94	2.71	3.87	—	4.0	12.0	13.3	1050	3190	3620	14.5	13.9	13.3
		20 + 25 + 35 + 35 + 35	1.60	2.00	2.80	2.80	2.80	—	4.0	12.0	13.3	1050	3190	3620	14.5	13.9	13.3
		20 + 35 + 35 + 35 + 35	1.50	2.63	2.63	2.63	2.63	—	4.0	12.0	13.3	1050	3190	3620	14.5	13.9	13.3
		25 + 25 + 25 + 25 + 25	2.40	2.40	2.40	2.40	2.40	—	4.0	12.0	13.3	1050	3210	3620	14.6	14.0	13.4
		25 + 25 + 25 + 25 + 35	2.22	2.22	2.22	2.22	3.11	—	4.0	12.0	13.3	1050	3200	3620	14.6	13.9	13.3
		25 + 25 + 25 + 25 + 50	2.00	2.00	2.00	2.00	4.00	—	4.0	12.0	13.3	1050	3190	3620	14.5	13.9	13.3
		25 + 25 + 25 + 25 + 60	1.88	1.88	1.88	1.88	4.50	—	4.0	12.0	13.3	1050	3190	3620	14.5	13.9	13.3
		25 + 25 + 25 + 35 + 35	2.07	2.07	2.07	2.90	2.90	—	4.0	12.0	13.3	1050	3200	3620	14.6	13.9	13.3
		25 + 25 + 25 + 35 + 50	1.88	1.88	1.88	2.63	3.75	—	4.0	12.0	13.3	1050	3190	3620	14.5	13.9	13.3
		25 + 25 + 35 + 35 + 35	1.94	1.94	2.71	2.71	2.71	—	4.0	12.0	13.3	1050	3190	3620	14.5	13.9	13.3

		Indoor unit combination	Cooling capacity (kW)									Power consumption (W)			Standard current (A)		
			Room cooling capacity (kW)						Total capacity (kW)								
			A room	B room	C room	D room	E room	F room	Min.	Standard	Max.	Min.	Standard	Max.	220V	230V	240V
Cooling operation	1 room	20	2.0	—	—	—	—	—	1.8	2.0	2.7	650	780	1100	3.6	3.4	3.3
		25	2.5	—	—	—	—	—	1.8	2.5	3.2	650	1000	1350	4.6	4.4	4.2
		35	3.5	—	—	—	—	—	1.8	3.5	3.7	650	1500	1600	6.9	6.6	6.3
		50	5.0	—	—	—	—	—	1.8	5.0	5.8	650	2150	2500	9.9	9.4	9.0
		60	6.0	—	—	—	—	—	1.8	6.0	6.7	650	2720	3000	12.5	11.9	11.4
		71	7.1	—	—	—	—	—	1.8	7.1	7.2	650	3250	3080	14.9	14.3	13.7
	2 room	20 + 20	2.00	2.00	—	—	—	—	3.0	4.0	5.4	740	960	1460	4.4	4.2	4.0
		20 + 25	2.00	2.50	—	—	—	—	3.0	4.5	5.9	740	1100	1820	5.1	4.8	4.6
		20 + 35	2.00	3.50	—	—	—	—	3.0	5.5	6.4	740	1500	2020	6.9	6.6	6.3
		20 + 50	2.00	5.00	—	—	—	—	3.0	7.0	8.5	740	2290	2820	10.5	10.1	9.6
		20 + 60	2.00	6.00	—	—	—	—	3.0	8.0	9.4	740	2660	3360	12.2	11.7	11.2
		20 + 71	2.00	7.10	—	—	—	—	3.0	9.1	9.9	740	3100	3780	14.1	13.5	12.9
		25 + 25	2.50	2.50	—	—	—	—	3.0	5.0	6.8	740	1420	2200	6.5	6.2	6.0
		25 + 35	2.50	3.50	—	—	—	—	3.0	6.0	6.9	740	1810	2320	8.3	7.9	7.6
		25 + 50	2.50	5.00	—	—	—	—	3.0	7.5	9.0	740	2470	3220	11.3	10.8	10.4
		25 + 60	2.50	6.00	—	—	—	—	3.0	8.5	9.4	740	2810	3360	12.9	12.3	11.8
		25 + 71	2.53	7.17	—	—	—	—	3.0	9.7	10.4	740	3350	4020	15.4	14.7	14.1
		35 + 35	3.50	3.50	—	—	—	—	3.0	7.0	7.4	740	2290	2820	10.5	10.1	9.6
		35 + 50	3.50	5.00	—	—	—	—	3.0	8.5	9.5	740	2810	3620	12.9	12.3	11.8
		35 + 60	3.50	6.00	—	—	—	—	3.0	9.5	10.4	740	3280	3990	15.1	14.4	13.8
		35 + 71	3.30	6.70	—	—	—	—	3.0	10.0	10.9	740	3480	4250	15.8	15.1	14.5
		50 + 50	5.00	5.00	—	—	—	—	3.0	10.0	11.6	740	3480	4350	16.0	15.3	14.6
		50 + 60	4.55	5.45	—	—	—	—	3.0	10.0	11.8	740	3480	4410	16.0	15.3	14.6
		50 + 71	4.13	5.87	—	—	—	—	3.0	10.0	11.8	740	3470	4410	15.8	15.1	14.5
		60 + 60	5.00	5.00	—	—	—	—	3.0	10.0	11.8	740	3470	4410	15.9	15.2	14.6
		60 + 71	4.58	5.42	—	—	—	—	3.0	10.0	11.8	740	3470	4410	15.8	15.1	14.5
		71 + 71	5.00	5.00	—	—	—	—	3.0	10.0	11.8	740	3460	4410	15.6	14.9	14.3
	3 room	20 + 20 + 20	2.00	2.00	2.00	—	—	—	3.7	6.0	8.1	880	1530	2490	7.0	6.7	6.4
		20 + 20 + 25	2.00	2.00	2.50	—	—	—	3.7	6.5	8.6	880	1730	2700	7.9	7.6	7.3
		20 + 20 + 35	2.00	2.00	3.50	—	—	—	3.7	7.5	9.1	880	2080	3120	9.6	9.1	8.8
		20 + 20 + 50	2.00	2.00	5.00	—	—	—	3.7	9.0	11.2	880	2730	4000	12.5	12.0	11.5
		20 + 20 + 60	2.00	2.00	6.00	—	—	—	3.7	10.0	11.8	880	3280	4250	15.1	14.4	13.8
		20 + 20 + 71	1.80	1.80	6.40	—	—	—	3.7	10.0	11.8	880	3280	4250	15.1	14.4	13.8
		20 + 25 + 25	2.00	2.50	2.50	—	—	—	3.7	7.0	9.1	880	1940	3210	8.9	8.5	8.2
		20 + 25 + 35	2.00	2.50	3.50	—	—	—	3.7	8.0	9.6	880	2440	3630	11.2	10.7	10.3
		20 + 25 + 50	2.00	2.50	5.00	—	—	—	3.7	9.5	11.5	880	3130	4120	14.4	13.7	13.2
		20 + 25 + 60	1.90	2.38	5.71	—	—	—	3.7	10.0	11.8	880	3280	4250	15.1	14.4	13.8
		20 + 25 + 71	1.72	2.16	6.12	—	—	—	3.7	10.0	11.8	880	3280	4250	15.1	14.4	13.8
		20 + 35 + 35	2.00	3.50	3.50	—	—	—	3.7	9.0	10.1	880	2920	3640	13.4	12.8	12.3
		20 + 35 + 50	1.90	3.33	4.76	—	—	—	3.7	10.0	11.8	880	3280	4250	15.1	14.4	13.8
		20 + 35 + 60	1.74	3.04	5.22	—	—	—	3.7	10.0	11.8	880	3280	4250	15.1	14.4	13.8
		20 + 35 + 71	1.59	2.78	5.63	—	—	—	4.7	10.0	11.8	880	3270	4250	15.0	14.4	13.8
		20 + 50 + 50	1.67	4.17	4.17	—	—	—	3.7	10.0	11.8	880	3270	4250	15.0	14.4	13.8
		20 + 50 + 60	1.54	3.85	4.62	—	—	—	3.7	10.0	11.8	880	3270	4250	15.0	14.4	13.8
		20 + 50 + 71	1.42	3.55	5.04	—	—	—	3.7	10.0	11.8	880	3260	4250	15.0	14.3	13.7
		20 + 60 + 60	1.43	4.29	4.29	—	—	—	3.7	10.0	11.8	880	3260	4250	15.0	14.3	13.7
		20 + 60 + 71	1.32	3.97	4.70	—	—	—	3.7	10.0	11.8	880	3260	4250	15.0	14.3	13.7
		25 + 25 + 25	2.50	2.50	2.50	—	—	—	3.7	7.5	9.4	880	2130	3340	9.8	9.4	9.0
		25 + 25 + 35	2.50	2.50	3.50	—	—	—	3.7	8.5	9.9	880	2650	3540	12.2	11.6	11.2
		25 + 25 + 50	2.50	2.50	5.00	—	—	—	3.7	10.0	11.8	880	3280	4250	15.1	14.4	13.8
		25 + 25 + 60	2.27	2.27	5.45	—	—	—	3.7	10.0	11.8	880	3280	4250	15.1	14.4	13.8
		25 + 25 + 71	2.07	2.07	5.87	—	—	—	3.7	10.0	11.8	880	3270	4250	15.0	14.4	13.8
		25 + 35 + 35	2.50	3.50	3.50	—	—	—	3.7	9.5	10.4	880	3130	3950	14.4	13.7	13.2
		25 + 35 + 50	2.27	3.18	4.55	—	—	—	3.7	10.0	11.8	880	3280	4250	15.1	14.4	13.8
		25 + 35 + 60	2.08	2.92	5.00	—	—	—	3.7	10.0	11.8	880	3270	4250	15.0	14.4	13.8
		25 + 35 + 71	1.91	2.67	5.42	—	—	—	3.7	10.0	11.8	880	3270	4250	15.0	14.4	13.8
		25 + 50 + 50	2.00	4.00	4.00	—	—	—	3.7	10.0	11.8	880	3270	4250	15.0	14.4	13.8
		25 + 50 + 60	1.85	3.70	4.44	—	—	—	3.7	10.0	11.8	880	3270	4250	15.0	14.4	13.8
		25 + 50 + 71	1.71	3.42	4.86	—	—	—	3.7	10.0	11.8	880	3260	4250	21.4	20.5	19.7
		25 + 60 + 60	1.72	4.14	4.14	—	—	—	3.7	10.0	11.8	880	3260	4250	21.4	20.5	19.7
		25 + 60 + 71	1.60	3.85	4.55	—	—	—	3.7	10.0	11.8	880	3260	4250	21.4	20.5	19.7
		35 + 35 + 35	3.33	3.33	3.33	—	—	—	3.7	10.0	10.9	880	3280	4120	15.1	14.4	13.8
		35 + 35 + 50	2.92	2.92	4.17	—	—	—	3.7	10.0	11.8	880	3270	4250	15.0	14.4	13.8
		35 + 35 + 60	2.69	2.69	4.62	—	—	—	3.7	10.0	11.8	880	3270	4250	15.0	14.4	13.8
		35 + 35 + 71	2.48	2.48	5.04	—	—	—	3.7	10.0	11.8	880	3260	4250	14.8	14.2	13.6
		35 + 50 + 50	2.59	3.70	3.70	—	—	—	3.7	10.0	11.8	880	3270	4250	15.0	14.4	13.8
		35 + 50 + 60	2.41	3.45	4.14	—	—	—	3.7	10.0	11.8	880	3260	4250	15.0	14.3	13.7

INVERTER MULTI-SPLIT

		Indoor unit combination	Cooling capacity (kW)									Power consumption (W)			Standard current (A)		
			Room cooling capacity (kW)						Total capacity (kW)								
			A room	B room	C room	D room	E room	F room	Min.	Standard	Max.	Min.	Standard	Max.	220V	230V	240V
Cooling operation	3 room	35 + 50 + 71	2.24	3.21	4.55	—	—	—	3.7	10.0	11.8	880	3260	4250	15.0	14.3	13.7
		35 + 60 + 60	2.26	3.87	3.87	—	—	—	3.7	10.0	11.8	880	3260	4250	15.0	14.3	13.7
		50 + 50 + 50	3.33	3.33	3.33	—	—	—	3.7	10.0	11.8	880	3260	4250	15.0	14.3	13.7
		50 + 50 + 60	3.13	3.13	3.75	—	—	—	3.7	10.0	11.8	880	3260	4250	15.0	14.3	13.7
	4 room	20 + 20 + 20 + 20	2.00	2.00	2.00	2.00	—	—	4.4	8.0	10.8	1100	2110	3680	9.6	9.2	8.8
		20 + 20 + 20 + 25	2.00	2.00	2.00	2.50	—	—	4.4	8.5	11.1	1100	2390	3890	10.9	10.4	10.0
		20 + 20 + 20 + 35	2.00	2.00	2.00	3.50	—	—	4.4	9.5	11.6	1110	2900	3990	13.2	12.6	12.1
		20 + 20 + 20 + 50	1.82	1.82	1.82	4.55	—	—	4.4	10.0	11.8	1100	3210	4050	14.6	14.0	13.4
		20 + 20 + 20 + 60	1.67	1.67	1.67	5.00	—	—	4.4	10.0	11.8	1100	3210	4050	14.6	14.0	13.4
		20 + 20 + 20 + 71	1.53	1.53	1.53	5.42	—	—	4.4	10.0	11.8	1100	3200	4050	14.4	13.8	13.2
		20 + 20 + 25 + 25	2.00	2.00	2.50	2.50	—	—	4.4	9.0	11.6	1100	2600	3990	11.8	11.3	10.8
		20 + 20 + 25 + 35	2.00	2.00	2.50	3.50	—	—	4.4	10.0	11.8	1100	3220	4050	14.7	14.0	13.4
		20 + 20 + 25 + 50	1.74	1.74	2.17	4.35	—	—	4.4	10.0	11.8	1100	3210	4050	14.6	14.0	13.4
		20 + 20 + 25 + 60	1.60	1.60	2.00	4.80	—	—	4.4	10.0	11.8	1100	3210	4050	14.6	14.0	13.4
		20 + 20 + 25 + 71	1.47	1.47	1.84	5.22	—	—	4.4	10.0	11.8	1100	3200	4050	14.6	13.9	13.3
		20 + 20 + 35 + 35	1.82	1.82	3.18	3.18	—	—	4.4	10.0	11.8	1100	3210	4050	14.6	14.0	13.4
		20 + 20 + 35 + 50	1.60	1.60	2.80	4.00	—	—	4.4	10.0	11.8	1100	3210	4050	14.6	14.0	13.4
		20 + 20 + 35 + 60	1.48	1.48	2.59	4.44	—	—	4.4	10.0	11.8	1100	3200	4050	14.6	13.9	13.3
		20 + 20 + 35 + 71	1.37	1.37	2.40	4.86	—	—	4.4	10.0	11.8	1100	3190	4050	14.5	13.9	13.3
		20 + 20 + 50 + 50	1.43	1.43	3.57	3.57	—	—	4.4	10.0	11.8	1100	3190	4050	14.5	13.9	13.3
		20 + 20 + 50 + 60	1.33	1.33	3.33	4.00	—	—	4.4	10.0	11.8	1100	3190	4050	14.5	13.9	13.3
		20 + 20 + 60 + 60	1.25	1.25	3.75	3.75	—	—	4.4	10.0	11.8	1100	3180	4050	14.5	13.8	13.3
		20 + 25 + 25 + 25	2.00	2.50	2.50	2.50	—	—	4.4	9.5	11.8	1100	2900	4050	13.2	12.6	12.1
		20 + 25 + 25 + 35	1.90	2.38	2.38	3.33	—	—	4.4	10.0	11.8	1100	3220	4050	14.7	14.0	13.4
		20 + 25 + 25 + 50	1.67	2.08	2.08	4.17	—	—	4.4	10.0	11.8	1100	3210	4050	14.6	14.0	13.4
		20 + 25 + 25 + 60	1.54	1.92	1.92	4.62	—	—	4.4	10.0	11.8	1100	3200	4050	14.6	13.9	13.3
		20 + 25 + 25 + 71	1.46	1.81	1.81	4.93	—	—	4.4	10.0	11.8	1100	3190	4050	14.5	13.9	13.3
		20 + 25 + 35 + 35	1.74	2.17	3.04	3.04	—	—	4.4	10.0	11.8	1100	3210	4050	14.6	14.0	13.4
		20 + 25 + 35 + 50	1.54	1.92	2.69	3.85	—	—	4.4	10.0	11.8	1100	3200	4050	14.6	13.9	13.3
		20 + 25 + 35 + 60	1.43	1.79	2.50	4.29	—	—	4.4	10.0	11.8	1100	3190	4050	14.5	13.9	13.3
		20 + 25 + 35 + 71	1.32	1.66	2.32	4.70	—	—	4.4	10.0	11.8	1100	3190	4050	14.5	13.9	13.3
		20 + 25 + 50 + 50	1.38	1.72	3.45	3.45	—	—	4.4	10.0	11.8	1100	3190	4050	14.5	13.9	13.3
		20 + 25 + 50 + 60	1.29	1.61	3.23	3.87	—	—	4.4	10.0	11.8	1100	3190	4050	14.5	13.9	13.3
		20 + 35 + 35 + 35	1.60	2.80	2.80	2.80	—	—	4.4	10.0	11.8	1100	3210	4050	14.6	14.0	13.4
		20 + 35 + 35 + 50	1.43	2.50	2.50	3.57	—	—	4.4	10.0	11.8	1100	3190	4050	14.5	13.9	13.3
		20 + 35 + 35 + 60	1.33	2.33	2.33	4.00	—	—	4.4	10.0	11.8	1100	3190	4050	14.5	13.9	13.3
		20 + 35 + 50 + 50	1.29	2.26	3.23	3.23	—	—	4.4	10.0	11.8	1100	3190	4050	14.5	13.9	13.3
		25 + 25 + 25 + 25	2.50	2.50	2.50	2.50	—	—	4.4	10.0	11.8	1100	3220	4050	14.7	14.0	13.4
		25 + 25 + 25 + 35	2.27	2.27	2.27	3.18	—	—	4.4	10.0	11.8	1100	3210	4050	14.6	14.0	13.4
		25 + 25 + 25 + 50	2.00	2.00	2.00	4.00	—	—	4.4	10.0	11.8	1100	3210	4050	14.6	14.0	13.4
		25 + 25 + 25 + 60	1.85	1.85	1.85	4.44	—	—	4.4	10.0	11.8	1100	3200	4050	14.6	13.9	13.3
		25 + 25 + 25 + 71	1.71	1.71	1.71	4.86	—	—	4.4	10.0	11.8	1100	3190	4050	14.5	13.9	13.3
		25 + 25 + 35 + 35	2.08	2.08	2.92	2.92	—	—	4.4	10.0	11.8	1100	3210	4050	14.6	14.0	13.4
		25 + 25 + 35 + 50	1.85	1.85	2.59	3.70	—	—	4.4	10.0	11.8	1100	3200	4050	14.6	13.9	13.3
		25 + 25 + 35 + 60	1.72	1.72	2.41	4.14	—	—	4.4	10.0	11.8	1100	3190	4050	14.5	13.9	13.3
		25 + 25 + 35 + 71	1.60	1.60	2.24	4.55	—	—	4.4	10.0	11.8	1100	3190	4050	14.5	13.9	13.3
		25 + 25 + 50 + 50	1.67	1.67	3.33	3.33	—	—	4.4	10.0	11.8	1100	3190	4050	14.5	13.9	13.3
		25 + 25 + 50 + 60	1.56	1.56	3.13	3.75	—	—	4.4	10.0	11.8	1100	3180	4050	14.5	13.8	13.3
		25 + 35 + 35 + 35	1.92	2.69	2.69	2.69	—	—	4.4	10.0	11.8	1100	3200	4050	14.6	13.9	13.3
		25 + 35 + 35 + 50	1.72	2.41	2.41	3.45	—	—	4.4	10.0	11.8	1100	3190	4050	14.5	13.9	13.3
		25 + 35 + 35 + 60	1.61	2.26	2.26	3.87	—	—	4.4	10.0	11.8	1100	3190	4050	14.5	13.9	13.3
		25 + 35 + 50 + 50	1.56	2.19	3.13	3.13	—	—	4.4	10.0	11.8	1100	3180	4050	14.5	13.8	13.3
		35 + 35 + 35 + 35	2.50	2.50	2.50	2.50	—	—	4.4	10.0	11.8	1100	3190	4050	14.5	13.9	13.3
		35 + 35 + 35 + 50	2.26	2.26	2.26	3.23	—	—	4.4	10.0	11.8	1100	3190	4050	14.5	13.9	13.3
	5 room	20 + 20 + 20 + 20 + 20	2.00	2.00	2.00	2.00	2.00	—	5.1	10.0	11.8	1210	2950	4030	13.4	12.8	12.3
		20 + 20 + 20 + 20 + 25	1.90	1.90	1.90	1.90	2.38	—	5.1	10.0	11.8	1210	2950	4030	13.4	12.8	12.3
		20 + 20 + 20 + 20 + 35	1.74	1.74	1.74	1.74	3.04	—	5.1	10.0	11.8	1210	2950	4030	13.4	12.8	12.3
		20 + 20 + 20 + 20 + 50	1.54	1.54	1.54	1.54	3.85	—	5.1	10.0	11.8	1210	2940	4030	13.4	12.8	12.3
		20 + 20 + 20 + 20 + 60	1.43	1.43	1.43	1.43	4.29	—	5.1	10.0	11.8	1210	2930	4030	13.3	12.8	12.2
		20 + 20 + 20 + 20 + 71	1.32	1.32	1.32	1.32	4.70	—	5.1	10.0	11.8	1210	2930	4030	13.3	12.8	12.2
		20 + 20 + 20 + 25 + 25	1.82	1.82	1.82	2.27	2.27	—	5.1	10.0	11.8	1210	2950	4030	13.4	12.8	12.3
		20 + 20 + 20 + 25 + 35	1.67	1.67	1.67	2.08	2.92	—	5.1	10.0	11.8	1210	2940	4030	13.4	12.8	12.3
		20 + 20 + 20 + 25 + 50	1.48	1.48	1.48	1.85	3.70	—	5.1	10.0	11.8	1210	2940	4030	13.4	12.8	12.3
		20 + 20 + 20 + 25 + 60	1.38	1.38	1.38	1.72	4.14	—	5.1	10.0	11.8	1210	2930	4030	13.3	12.8	12.2
		20 + 20 + 20 + 25 + 71	1.28	1.28	1.28	1.60	4.55	—	5.1	10.0	11.8	1210	2930	4030	13.3	12.8	12.2
		20 + 20 + 20 + 35 + 35	1.54	1.54	1.54	2.69	2.69	—	5.1	10.0	11.8	1210	2940	4030	13.4	12.8	12.3
		20 + 20 + 20 + 35 + 50	1.38	1.38	1.38	2.41	3.45	—	5.1	10.0	11.8	1210	2930	4030	13.3	12.8	12.2
		20 + 20 + 20 + 35 + 60	1.29	1.29	1.29	2.26	3.87	—	5.1	10.0	11.8	1210	2930	4030	13.3	12.8	12.2
		20 + 20 + 20 + 50 + 50	1.25	1.25	1.25	3.13	3.13	—	5.1	10.0	11.8	1210	2930	4030	13.3	12.8	12.2
		20 + 20 + 25 + 25 + 25	1.74	1.74	2.17	2.17	2.17	—	5.1	10.0	11.8	1210	2950	4030	13.4	12.8	12.3
		20 + 20 + 25 + 25 + 35	1.60	1.60	2.00	2.00	2.80	—	5.1	10.0	11.8	1210	2940	4030	13.4	12.8	12.3
		20 + 20 + 25 + 25 + 50	1.43	1.43	1.79	1.79	3.57	—	5.1	10.0	11.8	1210	2930	4030	13.3	12.8	12.2
		20 + 20 + 25 + 25 + 60	1.33	1.33	1.67	1.67	4.00	—	5.1	10.0	11.8	1210	2930	4030	13.3	12.8	12.2
		20 + 20 + 25 + 35 + 35	1.48	1.48	1.85	2.59	2.59	—	5.1	10.0	11.8	1210	2940	4030	13.4	12.8	12.3
		20 + 20 + 25 + 35 + 50	1.33	1.33	1.67	2.33	3.33	—	5.1	10.0	11.8	1210	2930	4030	13.3	12.8	12.2
		20 + 20 + 25 + 35 + 60	1.25	1.25	1.56	2.19	3.75	—	5.1	10.0	11.8	1210	2930	4030	13.3	12.8	12.2
		20 + 20 + 35 + 35 + 35	1.38	1.38	2.41	2.41	2.41	—	5.1	10.0	11.8	1210	2930	4030	13.3	12.8	12.2
		20 + 20 + 35 + 35 + 50	1.25	1.25	2.19	2.19	3.13	—	5.1	10.0	11.8	1210	2930	4030	13.3	12.8	12.2
		20 + 25 + 25 + 25 + 25	1.67	2.08	2.08	2.08	2.08	—	5.1	10.0	11.8	1210	2940	4030	13.4	12.8	12.3
		20 + 25 + 25 + 25 + 35	1.54	1.92	1.92	1.92	2.69	—	5.1	10.0	11.8	1210	2940	4030	13.4	12.8	12.3
		20 + 25 + 25 + 25 + 50	1.38	1.72	1.72	1.72	3.45	—	5.1	10.0	11.8	1210	2930	4030	13.3	12.8	12.2
		20 + 25 + 25 + 25 + 60	1.29	1.61	1.61	1.61	3.87	—	5.1	10.0	11.8	1210	2930	4030	13.3	12.8	12.2
		20 + 25 + 25 + 35 + 35	1.43	1.79	1.79	2.50	2.50	—	5.1	10.0	11.8	1210	2930	4030	13.3	12.8	12.2
		20 + 25 + 25 + 35 + 50	1.29	1.61	1.61	2.26	3.23	—	5.1	10.0	11.8	1210	2930	4030	13.3	12.8	12.2
		20 + 25 + 35 + 35 + 35	1.33	1.67	2.33	2.33	2.33	—	5.1	10.0	11.8	1210	2930	4030	13.3	12.8	12.2
		20 + 35 + 35 + 35 + 35	1.25	2.19	2.19	2.19	2.19	—	5.1	10.0	11.8	1210	2930	4030	13.3	12.8	12.2
		25 + 25 + 25 + 25 + 25	2.00	2.00	2.00	2.00	2.00	—	5.1	10.0	11.8	1210	2940	4030	13.4	12.8	12.3
		25 + 25 + 25 + 25 + 35	1.85	1.85	1.85	1.85	2.59	—	5.1	10.0	11.8	1210	2940	4030	13.4	12.8	12.3
		25 + 25 + 25 + 25 + 50	1.67	1.67	1.67	1.67	3.33	—	5.1	10.0	11.8	1210	2930	4030	13.3	12.8	12.2
		25 + 25 + 25 + 25 + 60	1.56	1.56	1.56	1.56	3.75	—	5.1	10.0	11.8	1210	2930	4030	13.3	12.8	12.2
		25 + 25 + 25 + 35 + 35	1.72	1.72	1.72	2.41	2.41	—	5.1	10.0	11.8	1210	2930	4030	13.3	12.8	12.2
		25 + 25 + 25 + 35 + 50	1.56	1.56	1.56	2.19	3.13	—	5.1	10.0	11.8	1210	2930	4030	13.3	12.8	12.2
		25 + 25 + 35 + 35 + 35	1.61	1.61	2.26	2.26	2.26	—	5.1	10.0	11.8	1210	2930	4030	13.3	12.8	12.2

SCM125ZM-S Table of Indoor unit combination with all indoor unit SRK-ZSX-S type only

	Indoor unit combination		Heating capacity (kW)									Power consumption (W)			Standard current (A)		
			Room heating capacity (kW)						Total capacity (kW)								
			A room	B room	C room	D room	E room	F room	Min.	Standard	Max.	Min.	Standard	Max.	220V	230V	240V
Heating operation	1 room	20	3.0	—	—	—	—	—	1.5	3.0	3.7	700	1010	1330	4.6	4.4	4.3
		25	3.4	—	—	—	—	—	1.5	3.4	4.2	700	1150	1540	5.3	5.1	4.8
		35	4.5	—	—	—	—	—	1.5	4.5	5.0	700	1540	1840	7.1	6.8	6.5
		50	5.8	—	—	—	—	—	1.5	5.8	6.5	700	2000	2410	9.2	8.8	8.4
		60	6.8	—	—	—	—	—	1.5	6.8	7.5	700	2360	2760	10.8	10.4	9.9
	2 room	20 + 20	3.00	3.00	—	—	—	—	2.1	6.0	7.4	750	1510	1460	6.9	6.6	6.4
		20 + 25	2.84	3.56	—	—	—	—	2.1	6.4	7.9	750	1630	2210	7.5	7.2	6.9
		20 + 35	2.73	4.77	—	—	—	—	2.1	7.5	8.7	750	1950	2520	9.0	8.6	8.2
		20 + 50	2.51	6.29	—	—	—	—	2.1	8.8	10.2	750	2380	3220	10.9	10.5	10.0
		20 + 60	2.45	7.35	—	—	—	—	2.1	9.8	11.2	750	2780	3620	12.8	12.2	11.7
		25 + 25	3.40	3.40	—	—	—	—	2.1	6.8	8.4	750	1740	2420	8.0	7.6	7.3
		25 + 35	3.29	4.61	—	—	—	—	2.1	7.9	9.2	750	2100	2820	9.6	9.2	8.8
		25 + 50	3.07	6.13	—	—	—	—	2.1	9.2	10.7	750	2580	3610	11.8	11.3	10.9
		25 + 60	3.00	7.20	—	—	—	—	2.1	10.2	11.7	750	2980	3790	13.7	13.1	12.5
		35 + 35	4.50	4.50	—	—	—	—	2.1	9.0	10.0	750	2470	3210	11.3	10.8	10.4
		35 + 50	4.24	6.06	—	—	—	—	2.1	10.3	11.5	750	2980	3710	13.7	13.1	12.5
		35 + 60	4.16	7.14	—	—	—	—	2.1	11.3	12.5	750	3350	4320	15.4	14.7	14.1
		50 + 50	5.80	5.80	—	—	—	—	2.1	11.6	13.0	750	3590	4620	16.5	15.8	15.1
		50 + 60	5.73	6.87	—	—	—	—	2.1	12.6	14.0	750	4010	5230	18.4	17.6	16.9
		60 + 60	6.75	6.75	—	—	—	—	2.1	13.5	14.0	750	4450	5230	20.4	19.5	18.7
	3 room	20 + 20 + 20	3.00	3.00	3.00	—	—	—	3.2	9.0	11.1	780	2230	3350	10.2	9.8	9.4
		20 + 20 + 25	2.89	2.89	3.62	—	—	—	3.2	9.4	11.6	780	2350	3550	10.8	10.3	9.9
		20 + 20 + 35	2.80	2.80	4.90	—	—	—	3.2	10.5	12.4	780	2710	3820	12.4	11.9	11.4
		20 + 20 + 50	2.62	2.62	6.56	—	—	—	3.2	11.8	13.9	780	3210	4290	14.7	14.1	13.5
		20 + 20 + 60	2.56	2.56	7.68	—	—	—	3.2	12.8	14.0	780	3620	4350	16.6	15.9	15.2
		20 + 25 + 25	2.80	3.50	3.50	—	—	—	3.2	9.8	12.1	780	2510	3720	11.5	11.0	10.6
		20 + 25 + 35	2.73	3.41	4.77	—	—	—	3.2	10.9	12.9	780	2910	3990	13.4	12.8	12.2
		20 + 25 + 50	2.57	3.21	6.42	—	—	—	3.2	12.2	14.0	780	3410	4350	15.7	15.0	14.4
		20 + 25 + 60	2.51	3.14	7.54	—	—	—	3.2	13.2	14.0	780	3910	4350	18.0	17.2	16.5
		20 + 35 + 35	2.67	4.67	4.67	—	—	—	3.2	12.0	13.7	780	3390	4220	15.6	14.9	14.3
		20 + 35 + 50	2.53	4.43	6.33	—	—	—	3.2	13.3	14.0	780	3900	4350	17.9	17.1	16.4
		20 + 35 + 60	2.35	4.11	7.04	—	—	—	3.2	13.5	14.0	780	4050	4350	18.6	17.8	17.0
		20 + 50 + 50	2.25	5.63	5.63	—	—	—	3.2	13.5	14.0	780	4050	4350	18.6	17.8	17.0
		20 + 50 + 60	2.08	5.19	6.23	—	—	—	3.2	13.5	14.0	780	4050	4350	18.6	17.8	17.0
		20 + 60 + 60	1.93	5.79	5.79	—	—	—	3.2	13.5	14.0	780	4050	4350	18.6	17.8	17.0
		25 + 25 + 25	3.40	3.40	3.40	—	—	—	3.2	10.2	12.6	780	2710	3880	12.4	11.9	11.4
		25 + 25 + 35	3.32	3.32	4.65	—	—	—	3.2	11.3	13.4	780	3110	4120	14.3	13.7	13.1
		25 + 25 + 50	3.15	3.15	6.30	—	—	—	3.2	12.6	14.0	780	3620	4350	16.6	15.9	15.2
		25 + 25 + 60	3.07	3.07	7.36	—	—	—	3.2	13.5	14.0	780	4050	4350	18.6	17.8	17.0
		25 + 35 + 35	3.26	4.57	4.57	—	—	—	3.2	12.4	14.0	780	3710	4350	17.0	16.3	15.6
		25 + 35 + 50	3.07	4.30	6.14	—	—	—	3.2	13.5	14.0	780	4060	4350	18.6	17.8	17.1
		25 + 35 + 60	2.81	3.94	6.75	—	—	—	3.2	13.5	14.0	780	4060	4350	18.6	17.8	17.1
		25 + 50 + 50	2.70	5.40	5.40	—	—	—	3.2	13.5	14.0	780	4050	4350	18.6	17.8	17.0
		25 + 50 + 60	2.50	5.00	6.00	—	—	—	3.2	13.5	14.0	780	4050	4350	18.6	17.8	17.0
		25 + 60 + 60	2.33	5.59	5.59	—	—	—	3.2	13.5	14.0	780	4050	4350	18.6	17.8	17.0
		35 + 35 + 35	4.50	4.50	4.50	—	—	—	3.2	13.5	14.0	780	4060	4350	18.6	17.8	17.1
		35 + 35 + 50	3.94	3.94	5.63	—	—	—	3.2	13.5	14.0	780	4060	4350	18.6	17.8	17.1
		35 + 35 + 60	3.63	3.63	6.23	—	—	—	3.2	13.5	14.0	780	4050	4350	18.6	17.8	17.0
		35 + 50 + 50	3.50	5.00	5.00	—	—	—	3.2	13.5	14.0	780	4050	4350	18.6	17.8	17.0
		35 + 50 + 60	3.26	4.66	5.59	—	—	—	3.2	13.5	14.0	780	4050	4350	18.6	17.8	17.0
		35 + 60 + 60	3.05	5.23	5.23	—	—	—	3.2	13.5	14.0	780	4050	4350	18.6	17.8	17.0
		50 + 50 + 50	4.50	4.50	4.50	—	—	—	3.2	13.5	14.0	780	4040	4350	18.5	17.7	17.0
		50 + 50 + 60	4.22	4.22	5.06	—	—	—	3.2	13.5	14.0	780	4040	4350	18.5	17.7	17.0
		50 + 60 + 60	3.97	4.76	4.76	—	—	—	3.2	13.5	14.0	780	4040	4350	18.5	17.7	17.0
		60 + 60 + 60	4.50	4.50	4.50	—	—	—	3.2	13.5	14.0	780	4030	4350	18.5	17.7	17.0
	4 room	20 + 20 + 20 + 20	3.00	3.00	3.00	3.00	—	—	3.6	12.0	14.0	950	3210	3920	14.6	14.0	13.4
		20 + 20 + 20 + 25	2.92	2.92	2.92	3.65	—	—	3.6	12.4	14.0	950	3390	3920	15.4	14.8	14.1
		20 + 20 + 20 + 35	2.84	2.84	2.84	4.97	—	—	3.6	13.5	14.0	950	3700	3920	16.8	16.1	15.4
		20 + 20 + 20 + 50	2.45	2.45	2.45	6.14	—	—	3.6	13.5	14.0	950	3690	3920	16.8	16.1	15.4
		20 + 20 + 20 + 60	2.25	2.25	2.25	6.75	—	—	3.6	13.5	14.0	950	3690	3920	16.8	16.1	15.4
		20 + 20 + 25 + 25	2.84	2.84	3.56	3.56	—	—	3.6	12.8	14.0	950	3440	3920	15.7	15.0	14.3
		20 + 20 + 25 + 35	2.70	2.70	3.38	4.73	—	—	3.6	13.5	14.0	950	3700	3920	16.8	16.1	15.4
		20 + 20 + 25 + 50	2.35	2.35	2.93	5.87	—	—	3.6	13.5	14.0	950	3690	3920	16.8	16.1	15.4
		20 + 20 + 25 + 60	2.16	2.16	2.70	6.48	—	—	3.6	13.5	14.0	950	3680	3920	16.7	16.0	15.3
		20 + 20 + 35 + 35	2.45	2.45	4.30	4.30	—	—	3.6	13.5	14.0	950	3690	3920	16.8	16.1	15.4
		20 + 20 + 35 + 50	2.16	2.16	3.78	5.40	—	—	3.6	13.5	14.0	950	3680	3920	16.7	16.0	15.3
		20 + 20 + 35 + 60	2.00	2.00	3.50	6.00	—	—	3.6	13.5	14.0	950	3680	3920	16.7	16.0	15.3
		20 + 20 + 50 + 50	1.93	1.93	4.82	4.82	—	—	3.6	13.5	14.0	950	3670	3920	16.7	16.0	15.3
		20 + 20 + 50 + 60	1.80	1.80	4.50	5.40	—	—	3.6	13.5	14.0	950	3670	3920	16.7	16.0	15.3
		20 + 20 + 60 + 60	1.69	1.69	5.06	5.06	—	—	3.6	13.5	14.0	950	3670	3920	16.7	16.0	15.3
		20 + 25 + 25 + 25	2.78	3.47	3.47	3.47	—	—	3.6	13.2	14.0	950	3550	3920	16.2	15.5	14.8
		20 + 25 + 25 + 35	2.57	3.21	3.21	4.50	—	—	3.6	13.5	14.0	950	3700	3920	16.8	16.1	15.4
		20 + 25 + 25 + 50	2.25	2.81	2.81	5.63	—	—	3.6	13.5	14.0	950	3690	3920	16.8	16.1	15.4
		20 + 25 + 25 + 60	2.08	2.60	2.60	6.23	—	—	3.6	13.5	14.0	950	3680	3920	16.7	16.0	15.3
		20 + 25 + 35 + 35	2.35	2.93	4.11	4.11	—	—	3.6	13.5	14.0	950	3690	3920	16.8	16.1	15.4
		20 + 25 + 35 + 50	2.08	2.60	3.63	5.19	—	—	3.6	13.5	14.0	950	3680	3920	16.7	16.0	15.3
		20 + 25 + 35 + 60	1.93	2.41	3.38	5.79	—	—	3.6	13.5	14.0	950	3670	3920	16.7	16.0	15.3
		20 + 25 + 50 + 50	1.86	2.33	4.66	4.66	—	—	3.6	13.5	14.0	950	3670	3920	16.7	16.0	15.3
		20 + 25 + 50 + 60	1.74	2.18	4.35	5.23	—	—	3.6	13.5	14.0	950	3670	3920	16.7	16.0	15.3
		20 + 25 + 60 + 60	1.64	2.05	4.91	4.91	—	—	3.6	13.5	14.0	950	3660	3920	16.7	15.9	15.3
		20 + 35 + 35 + 35	2.16	3.78	3.78	3.78	—	—	3.6	13.5	14.0	950	3680	3920	16.7	16.0	15.3
		20 + 35 + 35 + 50	1.93	3.38	3.38	4.82	—	—	3.6	13.5	14.0	950	3670	3920	16.7	16.0	15.3
		20 + 35 + 35 + 60	1.80	3.15	3.15	5.40	—	—	3.6	13.5	14.0	950	3670	3920	16.7	16.0	15.3
		20 + 35 + 50 + 50	1.74	3.05	4.35	4.35	—	—	3.6	13.5	14.0	950	3670	3920	16.7	16.0	15.3
		20 + 35 + 50 + 60	1.64	2.86	4.09	4.91	—	—	3.6	13.5	14.0	950	3660	3920	16.7	15.9	15.3
		20 + 35 + 60 + 60	1.54	2.70	4.63	4.63	—	—	3.6	13.5	14.0	950	3660	3920	16.7	15.9	15.3
		20 + 50 + 50 + 50	1.59	3.97	3.97	3.97	—	—	3.6	13.5	14.0	950	3660	3920	16.7	15.9	15.3
		20 + 50 + 50 + 60	1.50	3.75	3.75	4.50	—	—	3.6	13.5	14.0	950	3660	3920	16.7	15.9	15.3
		20 + 50 + 60 + 60	1.42	3.55	4.26	4.26	—	—	3.6	13.5	14.0	950	3650	3920	16.6	15.9	15.2
		25 + 25 + 25 + 25	3.38	3.38	3.38	3.38	—	—	3.6	13.5	14.0	950	3700	3920	16.8	16.1	15.4
		25 + 25 + 25 + 35	3.07	3.07	3.07	4.30	—	—	3.6	13.5	14.0	950	3690	3920	16.8	16.1	15.4
		25 + 25 + 25 + 50	2.70	2.70	2.70	5.40	—	—	3.6	13.5	14.0	950	3680	3920	16.7	16.0	15.3
		25 + 25 + 25 + 60	2.50	2.50	2.50	6.00	—	—	3.6	13.5	14.0	950	3680	3920	16.7	16.0	15.3

INVERTER MULTI-SPLIT

Indoor unit combination			Heating capacity (kW)									Power consumption (W)			Standard current (A)		
			Room heating capacity (kW)						Total capacity (kW)								
			A room	B room	C room	D room	E room	F room	Min.	Standard	Max.	Min.	Standard	Max.	220V	230V	240V
Heating operation	4 room	25 + 25 + 35 + 35	2.81	2.81	3.94	3.94	—	—	3.6	13.5	14.0	950	3690	3920	16.8	16.1	15.4
		25 + 25 + 35 + 50	2.50	2.50	3.50	5.00	—	—	3.6	13.5	14.0	950	3680	3920	16.7	16.0	15.3
		25 + 25 + 35 + 60	2.33	2.33	3.26	5.59	—	—	3.6	13.5	14.0	950	3670	3920	16.7	16.0	15.3
		25 + 25 + 50 + 50	2.25	2.25	4.50	4.50	—	—	3.6	13.5	14.0	950	3670	3920	16.7	16.0	15.3
		25 + 25 + 50 + 60	2.11	2.11	4.22	5.06	—	—	3.6	13.5	14.0	950	3670	3920	16.7	16.0	15.3
		25 + 25 + 60 + 60	1.99	1.99	4.76	4.76	—	—	3.6	13.5	14.0	950	3660	3920	16.7	15.9	15.3
		25 + 35 + 35 + 35	2.60	3.63	3.63	3.63	—	—	3.6	13.5	14.0	950	3680	3920	16.7	16.0	15.3
		25 + 35 + 35 + 50	2.33	3.26	3.26	4.66	—	—	3.6	13.5	14.0	950	3670	3920	16.7	16.0	15.3
		25 + 35 + 35 + 60	2.18	3.05	3.05	5.23	—	—	3.6	13.5	14.0	950	3670	3920	16.7	16.0	15.3
		25 + 35 + 50 + 50	2.11	2.95	4.22	4.22	—	—	3.6	13.5	14.0	950	3670	3920	16.7	16.0	15.3
		25 + 35 + 50 + 60	1.99	2.78	3.97	4.76	—	—	3.6	13.5	14.0	950	3660	3920	16.7	15.9	15.3
		25 + 35 + 60 + 60	1.88	2.63	4.50	4.50	—	—	3.6	13.5	14.0	950	3660	3920	16.7	15.9	15.3
		25 + 50 + 50 + 50	1.93	3.86	3.86	3.86	—	—	3.6	13.5	14.0	950	3660	3920	16.7	15.9	15.3
		25 + 50 + 50 + 60	1.82	3.65	3.65	4.38	—	—	3.6	13.5	14.0	950	3650	3920	16.6	15.9	15.2
		25 + 50 + 60 + 60	1.73	3.46	4.15	4.15	—	—	3.6	13.5	14.0	950	3650	3920	16.6	15.9	15.2
		35 + 35 + 35 + 35	3.38	3.38	3.38	3.38	—	—	3.6	13.5	14.0	950	3670	3920	16.7	16.0	15.3
		35 + 35 + 35 + 50	3.05	3.05	3.05	4.35	—	—	3.6	13.5	14.0	950	3670	3920	16.7	16.0	15.3
		35 + 35 + 35 + 60	2.86	2.86	2.86	4.91	—	—	3.6	13.5	14.0	950	3660	3920	16.7	15.9	15.3
		35 + 35 + 50 + 50	2.78	2.78	3.97	3.97	—	—	3.6	13.5	14.0	950	3660	3920	16.7	15.9	15.3
		35 + 35 + 50 + 60	2.63	2.63	3.75	4.50	—	—	3.6	13.5	14.0	950	3660	3920	16.7	15.9	15.3
		35 + 35 + 60 + 60	2.49	2.49	4.26	4.26	—	—	3.6	13.5	14.0	950	3650	3920	16.6	15.9	15.2
		35 + 50 + 50 + 50	2.55	3.65	3.65	3.65	—	—	3.6	13.5	14.0	950	3650	3920	16.6	15.9	15.2
		35 + 50 + 50 + 60	2.42	3.46	3.46	4.15	—	—	3.6	13.5	14.0	950	3650	3920	16.6	15.9	15.2
	5 room	20 + 20 + 20 + 20 + 20	2.70	2.70	2.70	2.70	2.70	—	4.0	13.5	14.0	1050	3380	3470	15.4	14.7	14.1
		20 + 20 + 20 + 20 + 25	2.57	2.57	2.57	2.57	3.21	—	4.0	13.5	14.0	1050	3380	3470	15.4	14.7	14.1
		20 + 20 + 20 + 20 + 35	2.35	2.35	2.35	2.35	4.11	—	4.0	13.5	14.0	1050	3370	3470	15.3	14.7	14.1
		20 + 20 + 20 + 20 + 50	2.08	2.08	2.08	2.08	5.19	—	4.0	13.5	14.0	1050	3360	3470	15.3	14.6	14.0
		20 + 20 + 20 + 20 + 60	1.93	1.93	1.93	1.93	5.79	—	4.0	13.5	14.0	1050	3360	3470	15.3	14.6	14.0
		20 + 20 + 20 + 25 + 25	2.45	2.45	2.45	3.07	3.07	—	4.0	13.5	14.0	1050	3380	3470	15.4	14.7	14.1
		20 + 20 + 20 + 25 + 35	2.25	2.25	2.25	2.81	3.94	—	4.0	13.5	14.0	1050	3370	3470	15.3	14.7	14.1
		20 + 20 + 20 + 25 + 50	2.00	2.00	2.00	2.50	5.00	—	4.0	13.5	14.0	1050	3360	3470	15.3	14.6	14.0
		20 + 20 + 20 + 25 + 60	1.86	1.86	1.86	2.33	5.59	—	4.0	13.5	14.0	1050	3350	3470	15.2	14.6	14.0
		20 + 20 + 20 + 35 + 35	2.08	2.08	2.08	3.63	3.63	—	4.0	13.5	14.0	1050	3360	3470	15.3	14.6	14.0
		20 + 20 + 20 + 35 + 50	1.86	1.86	1.86	3.26	4.66	—	4.0	13.5	14.0	1050	3350	3470	15.2	14.6	14.0
		20 + 20 + 20 + 35 + 60	1.74	1.74	1.74	3.05	5.23	—	4.0	13.5	14.0	1050	3350	3470	15.2	14.6	14.0
		20 + 20 + 20 + 50 + 50	1.69	1.69	1.69	4.22	4.22	—	4.0	13.5	14.0	1050	3340	3470	15.2	14.5	13.9
		20 + 20 + 20 + 50 + 60	1.59	1.59	1.59	3.97	4.76	—	4.0	13.5	14.0	1050	3340	3470	15.2	14.5	13.9
		20 + 20 + 20 + 60 + 60	1.50	1.50	1.50	4.50	4.50	—	4.0	13.5	14.0	1050	3330	3470	15.2	14.5	13.9
		20 + 20 + 25 + 25 + 25	2.35	2.35	2.93	2.93	2.93	—	4.0	13.5	14.0	1050	3370	3470	15.3	14.7	14.1
		20 + 20 + 25 + 25 + 35	2.16	2.16	2.70	2.70	3.78	—	4.0	13.5	14.0	1050	3370	3470	15.3	14.7	14.1
		20 + 20 + 25 + 25 + 50	1.93	1.93	2.41	2.41	4.82	—	4.0	13.5	14.0	1050	3360	3470	15.3	14.6	14.0
		20 + 20 + 25 + 25 + 60	1.80	1.80	2.25	2.25	5.40	—	4.0	13.5	14.0	1050	3350	3470	15.2	14.6	14.0
		20 + 20 + 25 + 35 + 35	2.00	2.00	2.50	3.50	3.50	—	4.0	13.5	14.0	1050	3360	3470	15.3	14.6	14.0
		20 + 20 + 25 + 35 + 50	1.80	1.80	2.25	3.15	4.50	—	4.0	13.5	14.0	1050	3350	3470	15.2	14.6	14.0
		20 + 20 + 25 + 35 + 60	1.69	1.69	2.11	2.95	5.06	—	4.0	13.5	14.0	1050	3340	3470	15.2	14.5	13.9
		20 + 20 + 25 + 50 + 50	1.64	1.64	2.05	4.09	4.09	—	4.0	13.5	14.0	1050	3340	3470	15.2	14.5	13.9
		20 + 20 + 25 + 50 + 60	1.54	1.54	1.93	3.86	4.63	—	4.0	13.5	14.0	1050	3340	3470	15.2	14.5	13.9
		20 + 20 + 25 + 60 + 60	1.46	1.46	1.82	4.38	4.38	—	4.0	13.5	14.0	1050	3330	3470	15.2	14.5	13.9
		20 + 20 + 35 + 35 + 35	1.86	1.86	3.26	3.26	3.26	—	4.0	13.5	14.0	1050	3350	3470	15.2	14.6	14.0
		20 + 20 + 35 + 35 + 50	1.69	1.69	2.95	2.95	4.22	—	4.0	13.5	14.0	1050	3340	3470	15.2	14.5	13.9
		20 + 20 + 35 + 35 + 60	1.59	1.59	2.78	2.78	4.76	—	4.0	13.5	14.0	1050	3340	3470	15.2	14.5	13.9
		20 + 20 + 35 + 50 + 50	1.54	1.54	2.70	3.86	3.86	—	4.0	13.5	14.0	1050	3340	3470	15.2	14.5	13.9
		20 + 20 + 35 + 50 + 60	1.46	1.46	2.55	3.65	4.38	—	4.0	13.5	14.0	1050	3330	3470	15.2	14.5	13.9
		20 + 20 + 35 + 60 + 60	1.38	1.38	2.42	4.15	4.15	—	4.0	13.5	14.0	1050	3320	3470	15.1	14.4	13.8
		20 + 20 + 50 + 50 + 50	1.42	1.42	3.55	3.55	3.55	—	4.0	13.5	14.0	1050	3320	3470	15.1	14.4	13.8
		20 + 25 + 25 + 25 + 25	2.25	2.81	2.81	2.81	2.81	—	4.0	13.5	14.0	1050	3370	3470	15.3	14.7	14.1
		20 + 25 + 25 + 25 + 35	2.08	2.60	2.60	2.60	3.63	—	4.0	13.5	14.0	1050	3360	3470	15.3	14.6	14.0
		20 + 25 + 25 + 25 + 50	1.86	2.33	2.33	2.33	4.66	—	4.0	13.5	14.0	1050	3350	3470	15.2	14.6	14.0
		20 + 25 + 25 + 25 + 60	1.74	2.18	2.18	2.18	5.23	—	4.0	13.5	14.0	1050	3350	3470	15.2	14.6	14.0
		20 + 25 + 25 + 35 + 35	1.93	2.41	2.41	3.38	3.38	—	4.0	13.5	14.0	1050	3360	3470	15.3	14.6	14.0
		20 + 25 + 25 + 35 + 50	1.74	2.18	2.18	3.05	4.35	—	4.0	13.5	14.0	1050	3350	3470	15.2	14.6	14.0
		20 + 25 + 25 + 35 + 60	1.64	2.05	2.05	2.86	4.91	—	4.0	13.5	14.0	1050	3340	3470	15.2	14.5	13.9
		20 + 25 + 25 + 50 + 50	1.59	1.99	1.99	3.97	3.97	—	4.0	13.5	14.0	1050	3340	3470	15.2	14.5	13.9
		20 + 25 + 25 + 50 + 60	1.50	1.88	1.88	3.75	4.50	—	4.0	13.5	14.0	1050	3330	3470	15.2	14.5	13.9
		20 + 25 + 25 + 60 + 60	1.42	1.78	1.78	4.26	4.26	—	4.0	13.5	14.0	1050	3320	3470	15.1	14.4	13.8
		20 + 25 + 35 + 35 + 35	1.80	2.25	3.15	3.15	3.15	—	4.0	13.5	14.0	1050	3350	3470	15.2	14.6	14.0
		20 + 25 + 35 + 35 + 50	1.64	2.05	2.86	2.86	4.09	—	4.0	13.5	14.0	1050	3340	3470	15.2	14.5	13.9
		20 + 25 + 35 + 35 + 60	1.54	1.93	2.70	2.70	4.63	—	4.0	13.5	14.0	1050	3340	3470	15.2	14.5	13.9
		20 + 25 + 35 + 50 + 50	1.50	1.88	2.63	3.75	3.75	—	4.0	13.5	14.0	1050	3330	3470	15.2	14.5	13.9
		20 + 25 + 35 + 50 + 60	1.42	1.78	2.49	3.55	4.26	—	4.0	13.5	14.0	1050	3320	3470	15.1	14.4	13.8
		20 + 25 + 50 + 50 + 50	1.38	1.73	3.46	3.46	3.46	—	4.0	13.5	14.0	1050	3320	3470	15.1	14.4	13.8
		20 + 35 + 35 + 35 + 35	1.69	2.95	2.95	2.95	2.95	—	4.0	13.5	14.0	1050	3340	3470	15.2	14.5	13.9
		20 + 35 + 35 + 35 + 50	1.54	2.70	2.70	2.70	3.86	—	4.0	13.5	14.0	1050	3340	3470	15.2	14.5	13.9
		20 + 35 + 35 + 35 + 60	1.46	2.55	2.55	2.55	4.38	—	4.0	13.5	14.0	1050	3330	3470	15.2	14.5	13.9
		20 + 35 + 35 + 50 + 50	1.42	2.49	2.49	3.55	3.55	—	4.0	13.5	14.0	1050	3320	3470	15.1	14.4	13.8
		25 + 25 + 25 + 25 + 25	2.70	2.70	2.70	2.70	2.70	—	4.0	13.5	14.0	1050	3370	3470	15.3	14.7	14.1
		25 + 25 + 25 + 25 + 35	2.50	2.50	2.50	2.50	3.50	—	4.0	13.5	14.0	1050	3360	3470	15.3	14.6	14.0
		25 + 25 + 25 + 25 + 50	2.25	2.25	2.25	2.25	4.50	—	4.0	13.5	14.0	1050	3350	3470	15.2	14.6	14.0
		25 + 25 + 25 + 25 + 60	2.11	2.11	2.11	2.11	5.06	—	4.0	13.5	14.0	1050	3340	3470	15.2	14.5	13.9
		25 + 25 + 25 + 35 + 35	2.33	2.33	2.33	3.26	3.26	—	4.0	13.5	14.0	1050	3350	3470	15.2	14.6	14.0
		25 + 25 + 25 + 35 + 50	2.11	2.11	2.11	2.95	4.22	—	4.0	13.5	14.0	1050	3340	3470	15.2	14.5	13.9
		25 + 25 + 25 + 35 + 60	1.99	1.99	1.99	2.78	4.76	—	4.0	13.5	14.0	1050	3340	3470	15.2	14.5	13.9
		25 + 25 + 25 + 50 + 50	1.93	1.93	1.93	3.86	3.86	—	4.0	13.5	14.0	1050	3340	3470	15.2	14.5	13.9
		25 + 25 + 25 + 50 + 60	1.82	1.82	1.82	3.65	4.38	—	4.0	13.5	14.0	1050	3330	3470	15.2	14.5	13.9
		25 + 25 + 25 + 60 + 60	1.73	1.73	1.73	4.15	4.15	—	4.0	13.5	14.0	1050	3320	3470	15.1	14.4	13.8
		25 + 25 + 35 + 35 + 35	2.18	2.18	3.05	3.05	3.05	—	4.0	13.5	14.0	1050	3350	3470	15.2	14.6	14.0
		25 + 25 + 35 + 35 + 50	1.99	1.99	2.78	2.78	3.97	—	4.0	13.5	14.0	1050	3340	3470	15.2	14.5	13.9
		25 + 25 + 35 + 35 + 60	1.88	1.88	2.63	2.63	4.50	—	4.0	13.5	14.0	1050	3330	3470	15.2	14.5	13.9
		25 + 25 + 35 + 50 + 50	1.82	1.82	2.55	3.65	3.65	—	4.0	13.5	14.0	1050	3330	3470	15.2	14.5	13.9
		25 + 25 + 35 + 50 + 60	1.73	1.73	2.42	3.46	4.15	—	4.0	13.5	14.0	1050	3320	3470	15.1	14.4	13.8
		25 + 35 + 35 + 35 + 35	2.05	2.86	2.86	2.86	2.86	—	4.0	13.5	14.0	1050	3340	3470	15.2	14.5	13.9
		25 + 35 + 35 + 35 + 50	1.88	2.63	2.63	2.63	3.75	—	4.0	13.5	14.0	1050	3330	3470	15.2	14.5	13.9
		25 + 35 + 35 + 35 + 60	1.78	2.49	2.49	2.49	4.26	—	4.0	13.5	14.0	1050	3320	3470	15.1	14.4	13.8

KOMBINACJE

Indoor unit combination			Heating capacity (kW)									Power consumption(W)			Standard current(A)		
			Room heating capacity (kW)						Total capacity (kW)								
			A room	B room	C room	D room	E room	F room	Min.	Standard	Max.	Min.	Standard	Max.	220V	230V	240V
Heating operation	5 room	25 + 35 + 35 + 50 + 50	1.73	2.42	2.42	3.46	3.46	—	4.0	13.5	14.0	1050	3320	3470	15.1	14.4	13.8
		35 + 35 + 35 + 35 + 35	2.70	2.70	2.70	2.70	2.70	—	4.0	13.5	14.0	1050	3340	3470	15.2	14.5	13.9
		35 + 35 + 35 + 35 + 50	2.49	2.49	2.49	2.49	3.55	—	4.0	13.5	14.0	1050	3320	3470	15.1	14.4	13.8
	6 room	20 + 20 + 20 + 20 + 20 + 20	2.25	2.25	2.25	2.25	2.25	2.25	4.5	13.5	14.0	1150	3260	3420	14.8	14.2	13.6
		20 + 20 + 20 + 20 + 20 + 25	2.16	2.16	2.16	2.16	2.16	2.70	4.5	13.5	14.0	1150	3250	3420	14.8	14.1	13.6
		20 + 20 + 20 + 20 + 20 + 35	2.00	2.00	2.00	2.00	2.00	3.50	4.5	13.5	14.0	1150	3250	3420	14.8	14.1	13.6
		20 + 20 + 20 + 20 + 20 + 50	1.80	1.80	1.80	1.80	1.80	4.50	4.5	13.5	14.0	1150	3250	3420	14.8	14.1	13.6
		20 + 20 + 20 + 20 + 20 + 60	1.69	1.69	1.69	1.69	1.69	5.06	4.5	13.5	14.0	1150	3240	3420	14.7	14.1	13.5
		20 + 20 + 20 + 20 + 25 + 25	2.08	2.08	2.08	2.08	2.60	2.60	4.5	13.5	14.0	1150	3250	3420	14.8	14.1	13.6
		20 + 20 + 20 + 20 + 25 + 35	1.93	1.93	1.93	1.93	2.41	3.38	4.5	13.5	14.0	1150	3250	3420	14.8	14.1	13.6
		20 + 20 + 20 + 20 + 25 + 50	1.74	1.74	1.74	1.74	2.18	4.35	4.5	13.5	14.0	1150	3240	3420	14.7	14.1	13.5
		20 + 20 + 20 + 20 + 25 + 60	1.64	1.64	1.64	1.64	2.05	4.91	4.5	13.5	14.0	1150	3240	3420	14.7	14.1	13.5
		20 + 20 + 20 + 20 + 35 + 35	1.80	1.80	1.80	1.80	3.15	3.15	4.5	13.5	14.0	1150	3250	3420	14.8	14.1	13.6
		20 + 20 + 20 + 20 + 35 + 50	1.64	1.64	1.64	1.64	2.86	4.09	4.5	13.5	14.0	1150	3240	3420	14.7	14.1	13.5
		20 + 20 + 20 + 20 + 35 + 60	1.54	1.54	1.54	1.54	2.70	4.63	4.5	13.5	14.0	1150	3230	3420	14.7	14.1	13.5
		20 + 20 + 20 + 20 + 50 + 50	1.50	1.50	1.50	1.50	3.75	3.75	4.5	13.5	14.0	1150	3230	3420	14.7	14.1	13.5
		20 + 20 + 20 + 20 + 50 + 60	1.42	1.42	1.42	1.42	3.55	4.26	4.5	13.5	14.0	1150	3230	3420	14.7	14.1	13.5
		20 + 20 + 20 + 25 + 25 + 25	2.00	2.00	2.00	2.50	2.50	2.50	4.5	13.5	14.0	1150	3250	3420	14.8	14.1	13.6
		20 + 20 + 20 + 25 + 25 + 35	1.86	1.86	1.86	2.33	2.33	3.26	4.5	13.5	14.0	1150	3250	3420	14.8	14.1	13.6
		20 + 20 + 20 + 25 + 25 + 50	1.69	1.69	1.69	2.11	2.11	4.22	4.5	13.5	14.0	1150	3240	3420	14.7	14.1	13.5
		20 + 20 + 20 + 25 + 25 + 60	1.59	1.59	1.59	1.99	1.99	4.76	4.5	13.5	14.0	1150	3240	3420	14.7	14.1	13.5
		20 + 20 + 20 + 25 + 35 + 35	1.74	1.74	1.74	2.18	3.05	3.05	4.5	13.5	14.0	1150	3240	3420	14.7	14.1	13.5
		20 + 20 + 20 + 25 + 35 + 50	1.59	1.59	1.59	1.99	2.78	3.97	4.5	13.5	14.0	1150	3240	3420	14.7	14.1	13.5
		20 + 20 + 20 + 25 + 35 + 60	1.50	1.50	1.50	1.88	2.63	4.50	4.5	13.5	14.0	1150	3230	3420	14.7	14.1	13.5
		20 + 20 + 20 + 25 + 50 + 50	1.46	1.46	1.46	1.82	3.65	3.65	4.5	13.5	14.0	1150	3230	3420	14.7	14.1	13.5
		20 + 20 + 20 + 25 + 50 + 60	1.38	1.38	1.38	1.73	3.46	4.15	4.5	13.5	14.0	1150	3220	3420	14.7	14.0	13.4
		20 + 20 + 20 + 35 + 35 + 35	1.64	1.64	1.64	2.86	2.86	2.86	4.5	13.5	14.0	1150	3240	3420	14.7	14.1	13.5
		20 + 20 + 20 + 35 + 35 + 50	1.50	1.50	1.50	2.63	2.63	3.75	4.5	13.5	14.0	1150	3230	3420	14.7	14.1	13.5
		20 + 20 + 20 + 35 + 35 + 60	1.42	1.42	1.42	2.49	2.49	4.26	4.5	13.5	14.0	1150	3230	3420	14.7	14.1	13.5
		20 + 20 + 20 + 35 + 50 + 50	1.38	1.38	1.38	2.42	3.46	3.46	4.5	13.5	14.0	1150	3220	3420	14.7	14.0	13.4
		20 + 20 + 25 + 25 + 25 + 25	1.93	1.93	2.41	2.41	2.41	2.41	4.5	13.5	14.0	1150	3250	3420	14.8	14.1	13.6
		20 + 20 + 25 + 25 + 25 + 35	1.80	1.80	2.25	2.25	2.25	3.15	4.5	13.5	14.0	1150	3250	3420	14.8	14.1	13.6
		20 + 20 + 25 + 25 + 25 + 50	1.64	1.64	2.05	2.05	2.05	4.09	4.5	13.5	14.0	1150	3240	3420	14.7	14.1	13.5
		20 + 20 + 25 + 25 + 25 + 60	1.54	1.54	1.93	1.93	1.93	4.63	4.5	13.5	14.0	1150	3230	3420	14.7	14.1	13.5
		20 + 20 + 25 + 25 + 35 + 35	1.69	1.69	2.11	2.11	2.95	2.95	4.5	13.5	14.0	1150	3240	3420	14.7	14.1	13.5
		20 + 20 + 25 + 25 + 35 + 50	1.54	1.54	1.93	1.93	2.70	3.86	4.5	13.5	14.0	1150	3230	3420	14.7	14.1	13.5
		20 + 20 + 25 + 25 + 35 + 60	1.46	1.46	1.82	1.82	2.55	4.38	4.5	13.5	14.0	1150	3230	3420	14.7	14.1	13.5
		20 + 20 + 25 + 25 + 50 + 50	1.42	1.42	1.78	1.78	3.55	3.55	4.5	13.5	14.0	1150	3230	3420	14.7	14.1	13.5
		20 + 20 + 25 + 35 + 35 + 35	1.59	1.59	1.99	2.78	2.78	2.78	4.5	13.5	14.0	1150	3240	3420	14.7	14.1	13.5
		20 + 20 + 25 + 35 + 35 + 50	1.46	1.46	1.82	2.55	2.55	3.65	4.5	13.5	14.0	1150	3230	3420	14.7	14.1	13.5
		20 + 20 + 25 + 35 + 35 + 60	1.38	1.38	1.73	2.42	2.42	4.15	4.5	13.5	14.0	1150	3220	3420	14.7	14.0	13.4
		20 + 20 + 35 + 35 + 35 + 35	1.50	1.50	2.63	2.63	2.63	2.63	4.5	13.5	14.0	1150	3230	3420	14.7	14.1	13.5
		20 + 20 + 35 + 35 + 35 + 50	1.38	1.38	2.42	2.42	2.42	3.46	4.5	13.5	14.0	1150	3220	3420	14.7	14.0	13.4
		20 + 25 + 25 + 25 + 25 + 25	1.86	2.33	2.33	2.33	2.33	2.33	4.5	13.5	14.0	1150	3250	3420	14.8	14.1	13.6
		20 + 25 + 25 + 25 + 25 + 35	1.74	2.18	2.18	2.18	2.18	3.05	4.5	13.5	14.0	1150	3240	3420	14.7	14.1	13.5
		20 + 25 + 25 + 25 + 25 + 50	1.59	1.99	1.99	1.99	1.99	3.97	4.5	13.5	14.0	1150	3240	3420	14.7	14.1	13.5
		20 + 25 + 25 + 25 + 25 + 60	1.50	1.88	1.88	1.88	1.88	4.50	4.5	13.5	14.0	1150	3230	3420	14.7	14.1	13.5
		20 + 25 + 25 + 25 + 35 + 35	1.64	2.05	2.05	2.05	2.86	2.86	4.5	13.5	14.0	1150	3240	3420	14.7	14.1	13.5
		20 + 25 + 25 + 25 + 35 + 50	1.50	1.88	1.88	1.88	2.63	3.75	4.5	13.5	14.0	1150	3230	3420	14.7	14.1	13.5
		20 + 25 + 25 + 25 + 35 + 60	1.42	1.78	1.78	1.78	2.49	4.26	4.5	13.5	14.0	1150	3230	3420	14.7	14.1	13.5
		20 + 25 + 25 + 25 + 50 + 50	1.38	1.73	1.73	1.73	3.46	3.46	4.5	13.5	14.0	1150	3220	3420	14.7	14.0	13.4
		20 + 25 + 25 + 35 + 35 + 35	1.54	1.93	1.93	2.70	2.70	2.70	4.5	13.5	14.0	1150	3230	3420	14.7	14.1	13.5
		20 + 25 + 25 + 35 + 35 + 50	1.42	1.78	1.78	2.49	2.49	3.55	4.5	13.5	14.0	1150	3230	3420	14.7	14.1	13.5
		20 + 25 + 35 + 35 + 35 + 35	1.46	1.82	2.55	2.55	2.55	2.55	4.5	13.5	14.0	1150	3230	3420	14.7	14.1	13.5
		20 + 35 + 35 + 35 + 35 + 35	1.38	2.42	2.42	2.42	2.42	2.42	4.5	13.5	14.0	1150	3220	3420	14.7	14.0	13.4
		25 + 25 + 25 + 25 + 25 + 25	2.25	2.25	2.25	2.25	2.25	2.25	4.5	13.5	14.0	1150	3240	3420	14.7	14.1	13.5
		25 + 25 + 25 + 25 + 25 + 35	2.11	2.11	2.11	2.11	2.11	2.95	4.5	13.5	14.0	1150	3240	3420	14.7	14.1	13.5
		25 + 25 + 25 + 25 + 25 + 50	1.93	1.93	1.93	1.93	1.93	3.86	4.5	13.5	14.0	1150	3230	3420	14.7	14.1	13.5
		25 + 25 + 25 + 25 + 25 + 60	1.82	1.82	1.82	1.82	1.82	4.38	4.5	13.5	14.0	1150	3230	3420	14.7	14.1	13.5
		25 + 25 + 25 + 25 + 35 + 35	1.99	1.99	1.99	1.99	2.78	2.78	4.5	13.5	14.0	1150	3240	3420	14.7	14.1	13.5
		25 + 25 + 25 + 25 + 35 + 50	1.82	1.82	1.82	1.82	2.55	3.65	4.5	13.5	14.0	1150	3230	3420	14.7	14.1	13.5
		25 + 25 + 25 + 25 + 35 + 60	1.73	1.73	1.73	1.73	2.42	4.15	4.5	13.5	14.0	1150	3220	3420	14.7	14.0	13.4
		25 + 25 + 25 + 35 + 35 + 35	1.88	1.88	1.88	2.63	2.63	2.63	4.5	13.5	14.0	1150	3230	3420	14.7	14.1	13.5
		25 + 25 + 25 + 35 + 35 + 50	1.73	1.73	1.73	2.42	2.42	3.46	4.5	13.5	14.0	1150	3220	3420	14.7	14.0	13.4
		25 + 25 + 35 + 35 + 35 + 35	1.78	1.78	2.49	2.49	2.49	2.49	4.5	13.5	14.0	1150	3230	3420	14.7	14.1	13.5

Indoor unit combination			Cooling capacity (kW)									Power consumption (W)			Standard current (A)		
			Room cooling capacity (kW)						Total capacity (kW)								
			A room	B room	C room	D room	E room	F room	Min.	Standard	Max.	Min.	Standard	Max.	220V	230V	240V
Cooling operation	1 room	20	2.0	—	—	—	—	—	1.8	2.0	2.8	650	750	1100	3.4	3.3	3.2
		25	2.5	—	—	—	—	—	1.8	2.5	3.4	650	950	1350	4.4	4.2	4.0
		35	3.5	—	—	—	—	—	1.8	3.5	3.9	650	1400	1600	6.4	6.1	5.9
		50	5.0	—	—	—	—	—	1.8	5.0	6.1	650	2000	2500	9.2	8.8	8.4
		60	6.0	—	—	—	—	—	1.8	6.0	7.0	650	2450	3000	11.2	10.8	10.3
	2 room	20 + 20	2.00	2.00	—	—	—	—	3.0	4.0	5.6	740	910	1460	4.2	4.0	3.8
		20 + 25	2.00	2.50	—	—	—	—	3.0	4.5	6.2	740	1050	1820	4.8	4.6	4.4
		20 + 35	2.00	3.50	—	—	—	—	3.0	5.5	6.7	740	1430	2020	6.6	6.3	6.0
		20 + 50	2.00	5.00	—	—	—	—	3.0	7.0	8.9	740	2180	2820	10.0	9.6	9.2
		20 + 60	2.00	6.00	—	—	—	—	3.0	8.0	9.8	740	2530	3360	11.6	11.1	10.6
		25 + 25	2.50	2.50	—	—	—	—	3.0	5.0	6.8	740	1350	2200	6.2	5.9	5.7
		25 + 35	2.50	3.50	—	—	—	—	3.0	6.0	7.3	740	1720	2320	7.9	7.6	7.2
		25 + 50	2.50	5.00	—	—	—	—	3.0	7.5	9.5	740	2350	3220	10.8	10.3	9.9
		25 + 60	2.50	6.00	—	—	—	—	3.0	8.5	9.8	740	2680	3360	12.3	11.8	11.3
		35 + 35	3.50	3.50	—	—	—	—	3.0	7.0	7.8	740	2180	2820	10.0	9.6	9.2
		35 + 50	3.50	5.00	—	—	—	—	3.0	8.5	10.0	740	2680	3620	12.3	11.8	11.3
		35 + 60	3.50	6.00	—	—	—	—	3.0	9.5	10.9	740	3120	3990	14.3	13.7	13.1
		50 + 50	5.00	5.00	—	—	—	—	3.0	10.0	12.2	740	3350	4450	15.4	14.7	14.1
		50 + 60	5.00	6.00	—	—	—	—	3.0	11.0	12.5	740	3685	4520	16.9	16.2	15.5
		60 + 60	6.00	6.00	—	—	—	—	3.0	12.0	12.5	740	4200	4520	19.3	18.4	17.7
	3 room	20 + 20 + 20	2.00	2.00	2.00	—	—	—	3.7	6.0	8.4	880	1460	2560	6.7	6.4	6.1
		20 + 20 + 25	2.00	2.00	2.50	—	—	—	3.7	6.5	9.0	880	1650	2700	7.6	7.2	6.9
		20 + 20 + 35	2.00	2.00	3.50	—	—	—	3.7	7.5	9.5	880	1980	3120	9.1	8.7	8.3

INVERTER MULTI-SPLIT

Indoor unit combination			Cooling capacity (kW)									Power consumption (W)			Standard current (A)		
			Room cooling capacity (kW)						Total capacity (kW)								
			A room	B room	C room	D room	E room	F room	Min.	Standard	Max.	Min.	Standard	Max.	220V	230V	240V
Cooling operation	3 room	20 + 20 + 50	2.00	2.00	5.00	—	—	—	3.7	9.0	11.7	880	2600	4120	11.9	11.4	10.9
		20 + 20 + 60	2.00	2.00	6.00	—	—	—	3.7	10.0	12.6	880	3120	4680	14.3	13.7	13.1
		20 + 25 + 25	2.00	2.50	2.50	—	—	—	3.7	7.0	9.6	880	1850	3210	8.5	8.1	7.8
		20 + 25 + 35	2.00	2.50	3.50	—	—	—	3.7	8.0	10.1	880	2320	3630	10.7	10.2	9.8
		20 + 25 + 50	2.00	2.50	5.00	—	—	—	3.7	9.5	12.3	880	2980	4510	13.7	13.1	12.5
		20 + 25 + 60	2.00	2.50	6.00	—	—	—	3.7	10.5	12.8	880	3590	4800	16.5	15.8	15.1
		20 + 35 + 35	2.00	3.50	3.50	—	—	—	3.7	9.0	10.6	880	2780	4120	12.8	12.2	11.7
		20 + 35 + 50	2.00	3.50	5.00	—	—	—	3.7	10.5	12.8	880	3590	4800	16.5	15.8	15.1
		20 + 35 + 60	2.00	3.50	6.00	—	—	—	3.7	11.5	12.8	880	3950	4800	18.1	17.3	16.6
		20 + 50 + 50	2.00	5.00	5.00	—	—	—	3.7	12.0	12.8	880	4230	4800	19.4	18.6	17.8
		20 + 50 + 60	1.92	4.81	5.77	—	—	—	3.7	12.5	12.8	880	4450	4800	20.4	19.5	18.7
		20 + 60 + 60	1.79	5.36	5.36	—	—	—	3.7	12.5	12.8	880	4450	4800	20.4	19.5	18.7
		25 + 25 + 25	2.50	2.50	2.50	—	—	—	3.7	7.5	10.2	880	2030	3640	9.3	8.9	8.5
		25 + 25 + 35	2.50	2.50	3.50	—	—	—	3.7	8.5	10.7	880	2520	3900	11.6	11.1	10.6
		25 + 25 + 50	2.50	2.50	5.00	—	—	—	3.7	10.0	12.8	880	3260	4800	15.0	14.3	13.7
		25 + 25 + 60	2.50	2.50	6.00	—	—	—	3.7	11.0	12.8	880	3720	4800	17.1	16.3	15.7
		25 + 35 + 35	2.50	3.50	3.50	—	—	—	3.7	9.5	11.2	880	2980	4510	13.7	13.1	12.5
		25 + 35 + 50	2.50	3.50	5.00	—	—	—	3.7	11.0	12.8	880	3720	4800	17.1	16.3	15.7
		25 + 35 + 60	2.50	3.50	6.00	—	—	—	3.7	12.0	12.8	880	4230	4800	19.4	18.6	17.8
		25 + 50 + 50	2.50	5.00	5.00	—	—	—	3.7	12.5	12.8	880	4450	4800	20.4	19.5	18.7
		25 + 50 + 60	2.31	4.63	5.56	—	—	—	3.7	12.5	12.8	880	4450	4800	20.4	19.5	18.7
		25 + 60 + 60	2.16	5.17	5.17	—	—	—	3.7	12.5	12.8	880	4450	4800	20.4	19.5	18.7
		35 + 35 + 35	3.50	3.50	3.50	—	—	—	3.7	10.5	11.7	880	3590	4180	16.5	15.8	15.1
		35 + 35 + 50	3.50	3.50	5.00	—	—	—	3.7	12.0	12.8	880	4230	4800	19.4	18.6	17.8
		35 + 35 + 60	3.37	3.37	5.77	—	—	—	3.7	12.5	12.8	880	4450	4800	20.4	19.5	18.7
		35 + 50 + 50	3.24	4.63	4.63	—	—	—	3.7	12.5	12.8	880	4450	4800	20.4	19.5	18.7
		35 + 50 + 60	3.02	4.31	5.17	—	—	—	3.7	12.5	12.8	880	4450	4800	20.2	19.3	18.5
		35 + 60 + 60	2.82	4.84	4.84	—	—	—	3.7	12.5	12.8	880	4450	4800	20.2	19.3	18.5
		50 + 50 + 50	4.17	4.17	4.17	—	—	—	3.7	12.5	12.8	880	4440	4800	20.4	19.5	18.7
		50 + 50 + 60	3.91	3.91	4.69	—	—	—	3.7	12.5	12.8	880	4440	4800	20.4	19.5	18.7
		50 + 60 + 60	3.68	4.41	4.41	—	—	—	3.7	12.5	12.8	880	4430	4800	20.3	19.5	18.6
		60 + 60 + 60	4.17	4.17	4.17	—	—	—	3.7	12.5	12.8	880	4430	4800	20.3	19.5	18.6
	4 room	20 + 20 + 20 + 20	2.00	2.00	2.00	2.00	—	—	4.4	8.0	11.2	1100	2050	3680	9.3	8.9	8.6
		20 + 20 + 20 + 25	2.00	2.00	2.00	2.50	—	—	4.4	8.5	11.8	1100	2320	3890	10.6	10.1	9.7
		20 + 20 + 20 + 35	2.00	2.00	2.00	3.50	—	—	4.4	9.5	12.3	1100	2820	4530	12.8	12.3	11.8
		20 + 20 + 20 + 50	2.00	2.00	2.00	5.00	—	—	4.4	11.0	13.0	1100	3480	4800	15.8	15.1	14.5
		20 + 20 + 20 + 60	2.00	2.00	2.00	6.00	—	—	4.4	12.0	13.0	1100	3980	4800	18.1	17.3	16.6
		20 + 20 + 25 + 25	2.00	2.00	2.50	2.50	—	—	4.4	9.0	12.4	1100	2520	4590	11.5	11.0	10.5
		20 + 20 + 25 + 35	2.00	2.00	2.50	3.50	—	—	4.4	10.0	12.9	1100	3120	4780	14.2	13.6	13.0
		20 + 20 + 25 + 50	2.00	2.00	2.50	5.00	—	—	4.4	11.5	13.0	1100	3720	4800	16.9	16.2	15.5
		20 + 20 + 25 + 60	2.00	2.00	2.50	6.00	—	—	4.4	12.5	13.0	1100	4600	4800	20.9	20.0	19.2
		20 + 20 + 35 + 35	2.00	2.00	3.50	3.50	—	—	4.4	11.0	13.0	1100	3480	4800	15.8	15.1	14.5
		20 + 20 + 35 + 50	2.00	2.00	3.50	5.00	—	—	4.4	12.5	13.0	1100	4600	4800	20.9	20.0	19.2
		20 + 20 + 35 + 60	1.85	1.85	3.24	5.56	—	—	4.4	12.5	13.0	1100	4590	4800	20.9	20.0	19.1
		20 + 20 + 50 + 50	1.79	1.79	4.46	4.46	—	—	4.4	12.5	13.0	1100	4590	4800	20.9	20.0	19.1
		20 + 20 + 50 + 60	1.67	1.67	4.17	5.00	—	—	4.4	12.5	13.0	1100	4590	4800	20.9	20.0	19.1
		20 + 20 + 60 + 60	1.56	1.56	4.69	4.69	—	—	4.4	12.5	13.0	1100	4580	4800	20.8	19.9	19.1
		20 + 25 + 25 + 25	2.00	2.50	2.50	2.50	—	—	4.4	9.5	13.0	1100	2820	4800	12.8	12.3	11.8
		20 + 25 + 25 + 35	2.00	2.50	2.50	3.50	—	—	4.4	10.5	13.0	1100	3340	4800	15.2	14.5	13.9
		20 + 25 + 25 + 50	2.00	2.50	2.50	5.00	—	—	4.4	12.0	13.0	1100	3980	4800	18.1	17.3	16.6
		20 + 25 + 25 + 60	1.92	2.40	2.40	5.77	—	—	4.4	12.5	13.0	1100	4600	4800	20.9	20.0	19.2
		20 + 25 + 35 + 35	2.00	2.50	3.50	3.50	—	—	4.4	11.5	13.0	1100	3720	4800	16.9	16.2	15.5
		20 + 25 + 35 + 50	1.92	2.40	3.37	4.81	—	—	4.4	12.5	13.0	1100	4600	4800	20.9	20.0	19.2
		20 + 25 + 35 + 60	1.79	2.23	3.13	5.36	—	—	4.4	12.5	13.0	1100	4590	4800	20.9	20.0	19.1
		20 + 25 + 50 + 50	1.72	2.16	4.31	4.31	—	—	4.4	12.5	13.0	1100	4590	4800	20.9	20.0	19.1
		20 + 25 + 50 + 60	1.61	2.02	4.03	4.84	—	—	4.4	12.5	13.0	1100	4580	4800	20.8	19.9	19.1
		20 + 25 + 60 + 60	1.52	1.89	4.55	4.55	—	—	4.4	12.5	13.0	1100	4580	4800	20.8	19.9	19.1
		20 + 35 + 35 + 35	2.00	3.50	3.50	3.50	—	—	4.4	12.5	13.0	1100	4600	4800	20.9	20.0	19.2
		20 + 35 + 35 + 50	1.79	3.13	3.13	4.46	—	—	4.4	12.5	13.0	1100	4590	4800	20.9	20.0	19.1
		20 + 35 + 35 + 60	1.67	2.92	2.92	5.00	—	—	4.4	12.5	13.0	1100	4590	4800	20.9	20.0	19.1
		20 + 35 + 50 + 50	1.61	2.82	4.03	4.03	—	—	4.4	12.5	13.0	1100	4580	4800	20.8	19.9	19.1
		20 + 35 + 50 + 60	1.52	2.65	3.79	4.55	—	—	4.4	12.5	13.0	1100	4580	4800	20.8	19.9	19.1
		20 + 35 + 60 + 60	1.43	2.50	4.29	4.29	—	—	5.4	12.5	13.0	1100	4570	4801	20.6	19.7	18.9
		20 + 50 + 50 + 50	1.47	3.68	3.68	3.68	—	—	4.4	12.5	13.0	1100	4580	4800	20.8	19.9	19.1
		20 + 50 + 50 + 60	1.39	3.47	3.47	4.17	—	—	4.4	12.5	13.0	1100	4570	4800	20.8	19.9	19.1
		20 + 50 + 60 + 60	1.32	3.29	3.95	3.95	—	—	4.4	12.5	13.0	1100	4560	4800	20.7	19.8	19.0
		25 + 25 + 25 + 25	2.50	2.50	2.50	2.50	—	—	4.4	10.0	13.0	1100	3120	4800	14.2	13.6	13.0
		25 + 25 + 25 + 35	2.50	2.50	2.50	3.50	—	—	4.4	11.0	13.0	1100	3480	4800	15.8	15.1	14.5
		25 + 25 + 25 + 50	2.50	2.50	2.50	5.00	—	—	4.4	12.5	13.0	1100	4600	4800	20.9	20.0	19.2
		25 + 25 + 25 + 60	2.31	2.31	2.31	5.56	—	—	4.4	12.5	13.0	1100	4590	4800	20.9	20.0	19.1
		25 + 25 + 35 + 35	2.50	2.50	3.50	3.50	—	—	4.4	12.0	13.0	1100	3980	4800	18.1	17.3	16.6
		25 + 25 + 35 + 50	2.31	2.31	3.24	4.63	—	—	4.4	12.5	13.0	1100	4590	4800	20.9	20.0	19.1
		25 + 25 + 35 + 60	2.16	2.16	3.02	5.17	—	—	4.4	12.5	13.0	1100	4590	4800	20.9	20.0	19.1
		25 + 25 + 50 + 50	2.08	2.08	4.17	4.17	—	—	4.4	12.5	13.0	1100	4590	4800	20.9	20.0	19.1
		25 + 25 + 50 + 60	1.95	1.95	3.91	4.69	—	—	4.4	12.5	13.0	1100	4580	4800	20.8	19.9	19.1
		25 + 25 + 60 + 60	1.84	1.84	4.41	4.41	—	—	4.4	12.5	13.0	1100	4580	4800	20.8	19.9	19.1
		25 + 35 + 35 + 35	2.40	3.37	3.37	3.37	—	—	4.4	12.5	13.0	1100	4600	4800	20.9	20.0	19.2
		25 + 35 + 35 + 50	2.16	3.02	3.02	4.31	—	—	4.4	12.5	13.0	1100	4590	4800	20.9	20.0	19.1
		25 + 35 + 35 + 60	2.02	2.82	2.82	4.84	—	—	4.4	12.5	13.0	1100	4580	4800	20.8	19.9	19.1
		25 + 35 + 50 + 50	1.95	2.73	3.91	3.91	—	—	4.4	12.5	13.0	1100	4580	4800	20.8	19.9	19.1
		25 + 35 + 50 + 60	1.84	2.57	3.68	4.41	—	—	4.4	12.5	13.0	1100	4580	4800	20.8	19.9	19.1
		25 + 35 + 60 + 60	1.74	2.43	4.17	4.17	—	—	4.4	12.5	13.0	1100	4570	4800	20.8	19.9	19.1
		25 + 50 + 50 + 50	1.79	3.57	3.57	3.57	—	—	4.4	12.5	13.0	1100	4570	4800	20.8	19.9	19.1
		25 + 50 + 50 + 60	1.69	3.38	3.38	4.05	—	—	4.4	12.5	13.0	1100	4570	4800	20.8	19.9	19.1
		25 + 50 + 60 + 60	1.60	3.21	3.85	3.85	—	—	4.4	12.5	13.0	1100	4560	4800	20.7	19.8	19.0
		35 + 35 + 35 + 35	3.13	3.13	3.13	3.13	—	—	4.4	12.5	13.0	1100	4590	4800	20.9	20.0	19.1
		35 + 35 + 35 + 50	2.82	2.82	2.82	4.03	—	—	4.4	12.5	13.0	1100	4580	4800	20.8	19.9	19.1
		35 + 35 + 35 + 60	2.65	2.65	2.65	4.55	—	—	4.4	12.5	13.0	1100	4580	4800	20.8	19.9	19.1
		35 + 35 + 50 + 50	2.57	2.57	3.68	3.68	—	—	4.4	12.5	13.0	1100	4580	4800	20.8	19.9	19.1
		35 + 35 + 50 + 60	2.43	2.43	3.47	4.17	—	—	4.4	12.5	13.0	1100	4570	4800	20.8	19.9	19.1
		35 + 35 + 60 + 60	2.30	2.30	3.95	3.95	—	—	4.4	12.5	13.0	1100	4560	4800	20.7	19.8	19.0
		35 + 50 + 50 + 50	2.36	3.38	3.38	3.38	—	—	4.4	12.5	13.0	1100	4570	4800	20.8	19.9	19.1
		35 + 50 + 50 + 60	2.24	3.21	3.21	3.85	—	—	4.4	12.5	13.0	1100	4560	4800	20.7	19.8	19.0

KOMBINACJE

		Indoor unit combination	Cooling capacity (kW)									Power consumption (W)			Standard current (A)		
			Room cooling capacity (kW)						Total capacity (kW)								
			A room	B room	C room	D room	E room	F room	Min.	Standard	Max.	Min.	Standard	Max.	220V	230V	240V
Cooling operation	5 room	20 + 20 + 20 + 20 + 20	2.00	2.00	2.00	2.00	2.00	—	5.1	10.0	13.5	1210	2880	4800	13.1	12.5	12.0
		20 + 20 + 20 + 20 + 25	2.00	2.00	2.00	2.00	2.50	—	5.1	10.5	13.5	1210	3120	4800	14.2	13.6	13.0
		20 + 20 + 20 + 20 + 35	2.00	2.00	2.00	2.00	3.50	—	5.1	11.5	13.5	1210	3620	4800	16.5	15.8	15.1
		20 + 20 + 20 + 20 + 50	1.92	1.92	1.92	1.92	4.81	—	5.1	12.5	13.5	1210	4320	4800	19.7	18.8	18.0
		20 + 20 + 20 + 20 + 60	1.79	1.79	1.79	1.79	5.36	—	5.1	12.5	13.5	1210	4310	4800	19.6	18.8	18.0
		20 + 20 + 20 + 25 + 25	2.00	2.00	2.00	2.50	2.50	—	5.1	11.0	13.5	1210	3320	4800	15.1	14.4	13.8
		20 + 20 + 20 + 25 + 35	2.00	2.00	2.00	2.50	3.50	—	5.1	12.0	13.5	1210	3990	4800	18.2	17.4	16.6
		20 + 20 + 20 + 25 + 50	1.85	1.85	1.85	2.31	4.63	—	5.1	12.5	13.5	1210	4320	4800	19.7	18.8	18.0
		20 + 20 + 20 + 25 + 60	1.72	1.72	1.72	2.16	5.17	—	5.1	12.5	13.5	1210	4310	4800	19.6	18.8	18.0
		20 + 20 + 20 + 35 + 35	1.92	1.92	1.92	3.37	3.37	—	5.1	12.5	13.5	1210	4320	4800	19.7	18.8	18.0
		20 + 20 + 20 + 35 + 50	1.72	1.72	1.72	3.02	4.31	—	5.1	12.5	13.5	1210	4310	4800	19.6	18.8	18.0
		20 + 20 + 20 + 35 + 60	1.61	1.61	1.61	2.82	4.84	—	5.1	12.5	13.5	1210	4300	4800	19.6	18.7	17.9
		20 + 20 + 20 + 50 + 50	1.56	1.56	1.56	3.91	3.91	—	5.1	12.5	13.5	1210	4300	4800	19.6	18.7	17.9
		20 + 20 + 20 + 50 + 60	1.47	1.47	1.47	3.68	4.41	—	5.1	12.5	13.5	1210	4290	4800	19.5	18.7	17.9
		20 + 20 + 20 + 60 + 60	1.39	1.39	1.39	4.17	4.17	—	5.1	12.5	13.5	1210	4280	4800	19.5	18.6	17.9
		20 + 20 + 25 + 25 + 25	2.00	2.00	2.50	2.50	2.50	—	5.1	11.5	13.5	1210	3620	4800	16.5	15.8	15.1
		20 + 20 + 25 + 25 + 35	2.00	2.00	2.50	2.50	3.50	—	5.1	12.5	13.5	1210	4330	4800	19.7	18.8	18.1
		20 + 20 + 25 + 25 + 50	1.79	1.79	2.23	2.23	4.46	—	5.1	12.5	13.5	1210	4310	4800	19.6	18.8	18.0
		20 + 20 + 25 + 25 + 60	1.67	1.67	2.08	2.08	5.00	—	5.1	12.5	13.5	1210	4300	4800	19.6	18.7	17.9
		20 + 20 + 25 + 35 + 35	1.85	1.85	2.31	3.24	3.24	—	5.1	12.5	13.5	1210	4320	4800	19.7	18.8	18.0
		20 + 20 + 25 + 35 + 50	1.67	1.67	2.08	2.92	4.17	—	5.1	12.5	13.5	1210	4300	4800	19.6	18.7	17.9
		20 + 20 + 25 + 35 + 60	1.56	1.56	1.95	2.73	4.69	—	5.1	12.5	13.5	1210	4300	4800	19.6	18.7	17.9
		20 + 20 + 25 + 50 + 50	1.52	1.52	1.89	3.79	3.79	—	5.1	12.5	13.5	1210	4290	4800	19.5	18.7	17.9
		20 + 20 + 25 + 50 + 60	1.43	1.43	1.79	3.57	4.29	—	5.1	12.5	13.5	1210	4280	4800	19.5	18.6	17.9
		20 + 20 + 25 + 60 + 60	1.35	1.35	1.69	4.05	4.05	—	5.1	12.5	13.5	1210	4280	4800	19.5	18.6	17.9
		20 + 20 + 35 + 35 + 35	1.72	1.72	3.02	3.02	3.02	—	5.1	12.5	13.5	1210	4310	4800	19.6	18.8	18.0
		20 + 20 + 35 + 35 + 50	1.56	1.56	2.73	2.73	3.91	—	5.1	12.5	13.5	1210	4300	4800	19.6	18.7	17.9
		20 + 20 + 35 + 35 + 60	1.47	1.47	2.57	2.57	4.41	—	5.1	12.5	13.5	1210	4290	4800	19.5	18.7	17.9
		20 + 20 + 35 + 50 + 50	1.43	1.43	2.50	3.57	3.57	—	5.1	12.5	13.5	1210	4280	4800	19.5	18.6	17.9
		20 + 20 + 35 + 50 + 60	1.35	1.35	2.36	3.38	4.05	—	5.1	12.5	13.5	1210	4280	4800	19.5	18.6	17.9
		20 + 20 + 35 + 60 + 60	1.28	1.28	2.24	3.85	3.85	—	5.1	12.5	13.5	1210	4270	4800	19.4	18.6	17.8
		20 + 20 + 50 + 50 + 50	1.32	1.32	3.29	3.29	3.29	—	5.1	12.5	13.5	1210	4270	4800	19.4	18.6	17.8
		20 + 25 + 25 + 25 + 25	2.00	2.50	2.50	2.50	2.50	—	5.1	12.0	13.5	1210	3990	4800	18.2	17.4	16.6
		20 + 25 + 25 + 25 + 35	1.92	2.40	2.40	2.40	3.37	—	5.1	12.5	13.5	1210	4320	4800	19.7	18.8	18.0
		20 + 25 + 25 + 25 + 50	1.72	2.16	2.16	2.16	4.31	—	5.1	12.5	13.5	1210	4310	4800	19.6	18.8	18.0
		20 + 25 + 25 + 25 + 60	1.61	2.02	2.02	2.02	4.84	—	5.1	12.5	13.5	1210	4300	4800	19.6	18.7	17.9
		20 + 25 + 25 + 35 + 35	1.79	2.23	2.23	3.13	3.13	—	5.1	12.5	13.5	1210	4310	4800	19.6	18.8	18.0
		20 + 25 + 25 + 35 + 50	1.61	2.02	2.02	2.82	4.03	—	5.1	12.5	13.5	1210	4300	4800	19.6	18.7	17.9
		20 + 25 + 25 + 35 + 60	1.52	1.89	1.89	2.65	4.55	—	5.1	12.5	13.5	1210	4290	4800	19.5	18.7	17.9
		20 + 25 + 25 + 50 + 50	1.47	1.84	1.84	3.68	3.68	—	5.1	12.5	13.5	1210	4290	4800	19.5	18.7	17.9
		20 + 25 + 25 + 50 + 60	1.39	1.74	1.74	3.47	4.17	—	5.1	12.5	13.5	1210	4280	4800	19.5	18.6	17.9
		20 + 25 + 25 + 60 + 60	1.32	1.64	1.64	3.95	3.95	—	5.1	12.5	13.5	1210	4270	4800	19.4	18.6	17.8
		20 + 25 + 35 + 35 + 35	1.67	2.08	2.92	2.92	2.92	—	5.1	12.5	13.5	1210	4300	4800	19.6	18.7	17.9
		20 + 25 + 35 + 35 + 50	1.52	1.89	2.65	2.65	3.79	—	5.1	12.5	13.5	1210	4290	4800	19.5	18.7	17.9
		20 + 25 + 35 + 35 + 60	1.43	1.79	2.50	2.50	4.29	—	5.1	12.5	13.5	1210	4280	4800	19.5	18.6	17.9
		20 + 25 + 35 + 50 + 50	1.39	1.74	2.43	3.47	3.47	—	5.1	12.5	13.5	1210	4280	4800	19.5	18.6	17.9
		20 + 25 + 35 + 50 + 60	1.32	1.64	2.30	3.29	3.95	—	5.1	12.5	13.5	1210	4270	4800	19.4	18.6	17.8
		20 + 25 + 50 + 50 + 50	1.28	1.60	3.21	3.21	3.21	—	5.1	12.5	13.5	1210	4270	4800	19.4	18.6	17.8
		20 + 35 + 35 + 35 + 35	1.56	2.73	2.73	2.73	2.73	—	5.1	12.5	13.5	1210	4300	4800	19.6	18.7	17.9
		20 + 35 + 35 + 35 + 50	1.43	2.50	2.50	2.50	3.57	—	5.1	12.5	13.5	1210	4280	4800	19.5	18.6	17.9
		20 + 35 + 35 + 35 + 60	1.35	2.36	2.36	2.36	4.05	—	5.1	12.5	13.5	1210	4280	4800	19.5	18.6	17.9
		20 + 35 + 35 + 50 + 50	1.32	2.30	2.30	3.29	3.29	—	5.1	12.5	13.5	1210	4270	4800	19.4	18.6	17.8
		25 + 25 + 25 + 25 + 25	2.50	2.50	2.50	2.50	2.50	—	5.1	12.5	13.5	1210	4330	4800	19.7	18.8	18.1
		25 + 25 + 25 + 25 + 35	2.31	2.31	2.31	2.31	3.24	—	5.1	12.5	13.5	1210	4320	4800	19.7	18.8	18.0
		25 + 25 + 25 + 25 + 50	2.08	2.08	2.08	2.08	4.17	—	5.1	12.5	13.5	1210	4300	4800	19.6	18.7	17.9
		25 + 25 + 25 + 25 + 60	1.95	1.95	1.95	1.95	4.69	—	5.1	12.5	13.5	1210	4300	4800	19.6	18.7	17.9
		25 + 25 + 25 + 35 + 35	2.16	2.16	2.16	3.02	3.02	—	5.1	12.5	13.5	1210	4310	4800	19.6	18.8	18.0
		25 + 25 + 25 + 35 + 50	1.95	1.95	1.95	2.73	3.91	—	5.1	12.5	13.5	1210	4300	4800	19.6	18.7	17.9
		25 + 25 + 25 + 35 + 60	1.84	1.84	1.84	2.57	4.41	—	5.1	12.5	13.5	1210	4290	4800	19.5	18.7	17.9
		25 + 25 + 25 + 50 + 50	1.79	1.79	1.79	3.57	3.57	—	5.1	12.5	13.5	1210	4280	4800	19.5	18.6	17.9
		25 + 25 + 25 + 50 + 60	1.69	1.69	1.69	3.38	4.05	—	5.1	12.5	13.5	1210	4280	4800	19.5	18.6	17.9
		25 + 25 + 25 + 60 + 60	1.60	1.60	1.60	3.85	3.85	—	5.1	12.5	13.5	1210	4270	4800	19.4	18.6	17.8
		25 + 25 + 35 + 35 + 35	2.02	2.02	2.82	2.82	2.82	—	5.1	12.5	13.5	1210	4300	4800	19.6	18.7	17.9
		25 + 25 + 35 + 35 + 50	1.84	1.84	2.57	2.57	3.68	—	5.1	12.5	13.5	1210	4290	4800	19.5	18.7	17.9
		25 + 25 + 35 + 35 + 60	1.74	1.74	2.43	2.43	4.17	—	5.1	12.5	13.5	1210	4280	4800	19.5	18.6	17.9
		25 + 25 + 35 + 50 + 50	1.69	1.69	2.36	3.38	3.38	—	5.1	12.5	13.5	1210	4280	4800	19.5	18.6	17.9
		25 + 25 + 35 + 50 + 60	1.60	1.60	2.24	3.21	3.85	—	5.1	12.5	13.5	1210	4270	4800	19.4	18.6	17.8
		25 + 35 + 35 + 35 + 35	1.89	2.65	2.65	2.65	2.65	—	5.1	12.5	13.5	1210	4290	4800	19.5	18.7	17.9
		25 + 35 + 35 + 35 + 50	1.74	2.43	2.43	2.43	3.47	—	5.1	12.5	13.5	1210	4280	4800	19.5	18.6	17.9
		25 + 35 + 35 + 35 + 60	1.64	2.30	2.30	2.30	3.95	—	5.1	12.5	13.5	1210	4270	4800	19.4	18.6	17.8
		25 + 35 + 35 + 50 + 50	1.60	2.24	2.24	3.21	3.21	—	5.1	12.5	13.5	1210	4270	4800	19.4	18.6	17.8
		35 + 35 + 35 + 35 + 35	2.50	2.50	2.50	2.50	2.50	—	5.1	12.5	13.5	1210	4280	4800	19.5	18.6	17.9
		35 + 35 + 35 + 35 + 50	2.30	2.30	2.30	2.30	3.29	—	5.1	12.5	13.5	1210	4270	4800	19.4	18.6	17.8
	6 room	20 + 20 + 20 + 20 + 20 + 20	2.00	2.00	2.00	2.00	2.00	2.00	5.5	12.0	13.8	1280	3660	4620	16.7	15.9	15.3
		20 + 20 + 20 + 20 + 20 + 25	2.00	2.00	2.00	2.00	2.00	2.50	5.5	12.5	14.0	1280	3900	4800	17.7	17.0	16.3
		20 + 20 + 20 + 20 + 20 + 35	1.85	1.85	1.85	1.85	1.85	3.24	5.5	12.5	14.0	1280	3890	4800	17.7	16.9	16.2
		20 + 20 + 20 + 20 + 20 + 50	1.67	1.67	1.67	1.67	1.67	4.17	5.5	12.5	14.0	1280	3860	4800	17.6	16.8	16.1
		20 + 20 + 20 + 20 + 20 + 60	1.56	1.56	1.56	1.56	1.56	4.69	5.5	12.5	14.0	1280	3860	4800	17.6	16.8	16.1
		20 + 20 + 20 + 20 + 25 + 25	1.92	1.92	1.92	1.92	2.40	2.40	5.5	12.5	14.0	1280	3900	4800	17.7	17.0	16.3
		20 + 20 + 20 + 20 + 25 + 35	1.79	1.79	1.79	1.79	2.23	3.13	5.5	12.5	14.0	1280	3880	4800	17.7	16.9	16.2
		20 + 20 + 20 + 20 + 25 + 50	1.61	1.61	1.61	1.61	2.02	4.03	5.5	12.5	14.0	1280	3860	4800	17.6	16.8	16.1
		20 + 20 + 20 + 20 + 25 + 60	1.52	1.52	1.52	1.52	1.89	4.55	5.5	12.5	14.0	1280	3850	4800	17.5	16.8	16.1
		20 + 20 + 20 + 20 + 35 + 35	1.67	1.67	1.67	1.67	2.92	2.92	5.5	12.5	14.0	1280	3860	4800	17.6	16.8	16.1
		20 + 20 + 20 + 20 + 35 + 50	1.52	1.52	1.52	1.52	2.65	3.79	5.5	12.5	14.0	1280	3850	4800	17.5	16.8	16.1
		20 + 20 + 20 + 20 + 35 + 60	1.43	1.43	1.43	1.43	2.50	4.29	5.5	12.5	14.0	1280	3830	4800	17.4	16.7	16.0
		20 + 20 + 20 + 20 + 50 + 50	1.39	1.39	1.39	1.39	3.47	3.47	5.5	12.5	14.0	1280	3820	4800	17.4	16.6	15.9
		20 + 20 + 20 + 20 + 50 + 60	1.32	1.32	1.32	1.32	3.29	3.95	5.5	12.5	14.0	1280	3800	4800	17.3	16.5	15.8
		20 + 20 + 20 + 25 + 25 + 25	1.85	1.85	1.85	2.31	2.31	2.31	5.5	12.5	14.0	1280	3890	4800	17.7	16.9	16.2
		20 + 20 + 20 + 25 + 25 + 35	1.72	1.72	1.72	2.16	2.16	3.02	5.5	12.5	14.0	1280	3870	4800	17.6	16.8	16.1
		20 + 20 + 20 + 25 + 25 + 50	1.56	1.56	1.56	1.95	1.95	3.91	5.5	12.5	14.0	1280	3860	4800	17.6	16.8	16.1
		20 + 20 + 20 + 25 + 25 + 60	1.47	1.47	1.47	1.84	1.84	4.41	5.5	12.5	14.0	1280	3840	4800	17.5	16.7	16.0
		20 + 20 + 20 + 25 + 35 + 35	1.61	1.61	1.61	2.02	2.82	2.82	5.5	12.5	14.0	1280	3860	4800	17.6	16.8	16.1
		20 + 20 + 20 + 25 + 35 + 50	1.47	1.47	1.47	1.84	2.57	3.68	5.5	12.5	14.0	1280	3840	4800	17.5	16.7	16.0

		Indoor unit combination	Cooling capacity (kW)									Power consumption (W)			Standard current (A)		
			Room cooling capacity (kW)						Total capacity (kW)			Min.	Standard	Max.	220V	230V	240V
			A room	B room	C room	D room	E room	F room	Min.	Standard	Max.						
Cooling operation	6 room	20 + 20 + 20 + 25 + 35 + 60	1.39	1.39	1.39	1.74	2.43	4.17	5.5	12.5	14.0	1280	3820	4800	17.4	16.6	15.9
		20 + 20 + 20 + 25 + 50 + 50	1.35	1.35	1.35	1.69	3.38	3.38	5.5	12.5	14.0	1280	3810	4800	17.3	16.6	15.9
		20 + 20 + 20 + 25 + 50 + 60	1.28	1.28	1.28	1.60	3.21	3.85	5.5	12.5	14.0	1280	3800	4800	17.3	16.5	15.8
		20 + 20 + 20 + 35 + 35 + 35	1.52	1.52	1.52	2.65	2.65	2.65	5.5	12.5	14.0	1280	3850	4800	17.5	16.8	16.1
		20 + 20 + 20 + 35 + 35 + 50	1.39	1.39	1.39	2.43	2.43	3.47	5.5	12.5	14.0	1280	3820	4800	17.4	16.6	15.9
		20 + 20 + 20 + 35 + 35 + 60	1.32	1.32	1.32	2.30	2.30	3.95	5.5	12.5	14.0	1280	3800	4800	17.3	16.5	15.8
		20 + 20 + 20 + 35 + 50 + 50	1.28	1.28	1.28	2.24	3.21	3.21	5.5	12.5	14.0	1280	3800	4800	17.3	16.5	15.8
		20 + 20 + 25 + 25 + 25 + 25	1.79	1.79	2.23	2.23	2.23	2.23	5.5	12.5	14.0	1280	3880	4800	17.7	16.9	16.2
		20 + 20 + 25 + 25 + 25 + 35	1.67	1.67	2.08	2.08	2.08	2.92	5.5	12.5	14.0	1280	3860	4800	17.6	16.8	16.1
		20 + 20 + 25 + 25 + 25 + 50	1.52	1.52	1.89	1.89	1.89	3.79	5.5	12.5	14.0	1280	3850	4800	17.5	16.8	16.1
		20 + 20 + 25 + 25 + 25 + 60	1.43	1.43	1.79	1.79	1.79	4.29	5.5	12.5	14.0	1280	3830	4800	17.4	16.7	16.0
		20 + 20 + 25 + 25 + 35 + 35	1.56	1.56	1.95	1.95	2.73	2.73	5.5	12.5	14.0	1280	3860	4800	17.6	16.8	16.1
		20 + 20 + 25 + 25 + 35 + 50	1.43	1.43	1.79	1.79	2.50	3.57	5.5	12.5	14.0	1280	3830	4800	17.4	16.7	16.0
		20 + 20 + 25 + 25 + 35 + 60	1.35	1.35	1.69	1.69	2.36	4.05	5.5	12.5	14.0	1280	3810	4800	17.3	16.6	15.9
		20 + 20 + 25 + 25 + 50 + 50	1.32	1.32	1.64	1.64	3.29	3.29	5.5	12.5	14.0	1280	3800	4800	17.3	16.5	15.8
		20 + 20 + 25 + 35 + 35 + 35	1.47	1.47	1.84	2.57	2.57	2.57	5.5	12.5	14.0	1280	3840	4800	17.5	16.7	16.0
		20 + 20 + 25 + 35 + 35 + 50	1.35	1.35	1.69	2.36	2.36	3.38	5.5	12.5	14.0	1280	3810	4800	17.3	16.6	15.9
		20 + 20 + 25 + 35 + 35 + 60	1.28	1.28	1.60	2.24	2.24	3.85	5.5	12.5	14.0	1280	3800	4800	17.3	16.5	15.8
		20 + 20 + 35 + 35 + 35 + 35	1.39	1.39	2.43	2.43	2.43	2.43	5.5	12.5	14.0	1280	3820	4800	17.4	16.6	15.9
		20 + 20 + 35 + 35 + 35 + 50	1.28	1.28	2.24	2.24	2.24	3.21	5.5	12.5	14.0	1280	3800	4800	17.3	16.5	15.8
		20 + 25 + 25 + 25 + 25 + 25	1.72	2.16	2.16	2.16	2.16	2.16	5.5	12.5	14.0	1280	3870	4800	17.6	16.8	16.1
		20 + 25 + 25 + 25 + 25 + 35	1.61	2.02	2.02	2.02	2.02	2.82	5.5	12.5	14.0	1280	3860	4800	17.6	16.8	16.1
		20 + 25 + 25 + 25 + 25 + 50	1.47	1.84	1.84	1.84	1.84	3.68	5.5	12.5	14.0	1280	3840	4800	17.5	16.7	16.0
		20 + 25 + 25 + 25 + 25 + 60	1.39	1.74	1.74	1.74	1.74	4.17	5.5	12.5	14.0	1280	3820	4800	17.4	16.6	15.9
		20 + 25 + 25 + 25 + 35 + 35	1.52	1.89	1.89	1.89	2.65	2.65	5.5	12.5	14.0	1280	3850	4800	17.5	16.8	16.1
		20 + 25 + 25 + 25 + 35 + 50	1.39	1.74	1.74	1.74	2.43	3.47	5.5	12.5	14.0	1280	3820	4800	17.4	16.6	15.9
		20 + 25 + 25 + 25 + 35 + 60	1.32	1.64	1.64	1.64	2.30	3.95	5.5	12.5	14.0	1280	3800	4800	17.3	16.5	15.8
		20 + 25 + 25 + 25 + 50 + 50	1.28	1.60	1.60	1.60	3.21	3.21	5.5	12.5	14.0	1280	3800	4800	17.3	16.5	15.8
		20 + 25 + 25 + 35 + 35 + 35	1.43	1.79	1.79	2.50	2.50	2.50	5.5	12.5	14.0	1280	3830	4800	17.4	16.7	16.0
		20 + 25 + 25 + 35 + 35 + 50	1.32	1.64	1.64	2.30	2.30	3.29	5.5	12.5	14.0	1280	3800	4800	17.3	16.5	15.8
		20 + 25 + 35 + 35 + 35 + 35	1.35	1.69	2.36	2.36	2.36	2.36	5.5	12.5	14.0	1280	3810	4800	17.3	16.6	15.9
		20 + 35 + 35 + 35 + 35 + 35	1.28	2.24	2.24	2.24	2.24	2.24	5.5	12.5	14.0	1280	3800	4800	17.3	16.5	15.8
		25 + 25 + 25 + 25 + 25 + 25	2.08	2.08	2.08	2.08	2.08	2.08	5.5	12.5	14.0	1280	3860	4800	17.6	16.8	16.1
		25 + 25 + 25 + 25 + 25 + 35	1.95	1.95	1.95	1.95	1.95	2.73	5.5	12.5	14.0	1280	3860	4800	17.6	16.8	16.1
		25 + 25 + 25 + 25 + 25 + 50	1.79	1.79	1.79	1.79	1.79	3.57	5.5	12.5	14.0	1280	3830	4800	17.4	16.7	16.0
		25 + 25 + 25 + 25 + 25 + 60	1.69	1.69	1.69	1.69	1.69	4.05	5.5	12.5	14.0	1280	3810	4800	17.3	16.6	15.9
		25 + 25 + 25 + 25 + 35 + 35	1.84	1.84	1.84	1.84	2.57	2.57	5.5	12.5	14.0	1280	3840	4800	17.5	16.7	16.0
		25 + 25 + 25 + 25 + 35 + 50	1.69	1.69	1.69	1.69	2.36	3.38	5.5	12.5	14.0	1280	3810	4800	17.3	16.6	15.9
		25 + 25 + 25 + 25 + 35 + 60	1.60	1.60	1.60	1.60	2.24	3.85	5.5	12.5	14.0	1280	3800	4800	17.3	16.5	15.8
		25 + 25 + 25 + 35 + 35 + 35	1.74	1.74	1.74	2.43	2.43	2.43	5.5	12.5	14.0	1280	3820	4800	17.4	16.6	15.9
		25 + 25 + 25 + 35 + 35 + 50	1.60	1.60	1.60	2.24	2.24	3.21	5.5	12.5	14.0	1280	3800	4800	17.3	16.5	15.8
		25 + 25 + 35 + 35 + 35 + 35	1.64	1.64	2.30	2.30	2.30	2.30	5.5	12.5	14.0	1280	3800	4800	17.3	16.5	15.8

SCM125ZM-S Table of Indoor unit combination with other indoor unit

		Indoor unit combination	Heating capacity (kW)									Power consumption (W)			Standard current (A)		
			Room heating capacity (kW)						Total capacity (kW)			Min.	Standard	Max.	220V	230V	240V
			A room	B room	C room	D room	E room	F room	Min.	Standard	Max.						
Heating operation	1 room	20	3.0	—	—	—	—	—	1.5	3.0	3.6	700	1220	1330	5.6	5.4	5.1
		25	3.4	—	—	—	—	—	1.5	3.4	4.1	700	1265	1540	5.8	5.6	5.3
		35	4.5	—	—	—	—	—	1.5	4.5	4.9	700	1650	1840	7.6	7.2	6.9
		50	5.8	—	—	—	—	—	1.5	5.8	6.4	700	2120	2410	9.7	9.3	8.9
		60	6.8	—	—	—	—	—	1.5	6.8	7.4	700	2500	2760	11.5	11.0	10.5
		71	8.0	—	—	—	—	—	1.5	8.0	8.1	700	3020	3090	13.9	13.3	12.7
	2 room	20 + 20	3.00	3.00	—	—	—	—	2.1	6.0	7.2	750	1540	1860	7.1	6.8	6.5
		20 + 25	2.84	3.56	—	—	—	—	2.1	6.4	7.7	750	1660	2210	7.6	7.3	7.0
		20 + 35	2.73	4.77	—	—	—	—	2.1	7.5	8.5	750	1990	2520	9.1	8.7	8.4
		20 + 50	2.51	6.29	—	—	—	—	2.1	8.8	10.0	750	2430	3220	11.2	10.7	10.2
		20 + 60	2.45	7.35	—	—	—	—	2.1	9.8	11.0	750	2840	3620	13.0	12.5	12.0
		20 + 71	2.42	8.58	—	—	—	—	2.1	11.0	11.6	750	2840	3620	13.0	12.5	12.0
		25 + 25	3.40	3.40	—	—	—	—	2.1	6.8	8.2	750	1770	2420	8.1	7.8	7.4
		25 + 35	3.29	4.61	—	—	—	—	2.1	7.9	9.0	750	2140	2820	9.8	9.4	9.0
		25 + 50	3.07	6.13	—	—	—	—	2.1	9.2	10.5	750	2630	3610	12.1	11.6	11.1
		25 + 60	3.00	7.20	—	—	—	—	2.1	10.2	11.5	750	3040	3790	14.0	13.4	12.8
		25 + 71	2.97	8.43	—	—	—	—	2.1	11.4	12.1	750	3440	4250	15.8	15.1	14.5
		35 + 35	4.50	4.50	—	—	—	—	2.1	9.0	9.8	750	2520	3210	11.6	11.1	10.6
		35 + 50	4.24	6.06	—	—	—	—	2.1	10.3	11.3	750	3040	3710	14.0	13.4	12.8
		35 + 60	4.16	7.14	—	—	—	—	2.1	11.3	12.3	750	3420	4320	15.7	15.0	14.4
		35 + 71	4.13	8.37	—	—	—	—	2.1	12.5	12.9	750	4030	4690	18.5	17.7	17.0
		50 + 50	5.80	5.80	—	—	—	—	2.1	11.6	12.8	750	3660	4620	16.8	16.1	15.4
		50 + 60	5.73	6.87	—	—	—	—	2.1	12.6	13.8	750	4090	5230	18.8	18.0	17.2
		50 + 71	5.58	7.92	—	—	—	—	2.1	13.5	13.8	750	4540	5230	20.8	19.9	19.1
		60 + 60	6.75	6.75	—	—	—	—	2.1	13.5	13.8	750	4540	5230	20.8	19.9	19.1
		60 + 71	6.18	7.32	—	—	—	—	2.1	13.5	13.8	750	4540	5230	20.8	19.9	19.1
		71 + 71	6.75	6.75	—	—	—	—	2.1	13.5	13.8	750	4530	5230	20.8	19.9	19.1
	3 room	20 + 20 + 20	3.00	3.00	3.00	—	—	—	3.2	9.0	10.9	780	2270	3350	10.4	10.0	9.6
		20 + 20 + 25	2.89	2.89	3.62	—	—	—	3.2	9.4	11.4	780	2400	3550	11.0	10.5	10.1
		20 + 20 + 35	2.80	2.80	4.90	—	—	—	3.2	10.5	12.2	780	2760	3820	12.7	12.1	11.6
		20 + 20 + 50	2.62	2.62	6.56	—	—	—	3.2	11.8	13.7	780	3270	4290	15.0	14.4	13.8
		20 + 20 + 60	2.56	2.56	7.68	—	—	—	3.2	12.8	13.8	780	3690	4350	16.9	16.2	15.5
		20 + 20 + 71	2.43	2.43	8.64	—	—	—	3.2	13.5	13.8	780	4140	4350	19.0	18.2	17.4
		20 + 25 + 25	2.80	3.50	3.50	—	—	—	3.2	9.8	11.9	780	2560	3720	11.8	11.2	10.8
		20 + 25 + 35	2.73	3.41	4.77	—	—	—	3.2	10.9	12.7	780	2970	3990	13.6	13.0	12.5
		20 + 25 + 50	2.57	3.21	6.42	—	—	—	3.2	12.2	13.8	780	3480	4350	16.0	15.3	14.6
		20 + 25 + 60	2.51	3.14	7.54	—	—	—	3.2	13.2	13.8	780	3990	4350	18.3	17.5	16.8
		20 + 25 + 71	2.33	2.91	8.26	—	—	—	3.2	13.5	13.8	780	4140	4350	19.0	18.2	17.4
		20 + 35 + 35	2.67	4.67	4.67	—	—	—	3.2	12.0	13.5	780	3460	4220	15.9	15.2	14.6
		20 + 35 + 50	2.53	4.43	6.33	—	—	—	3.2	13.3	13.8	780	3980	4350	18.3	17.5	16.8
		20 + 35 + 60	2.35	4.11	7.04	—	—	—	3.2	13.5	13.8	780	4130	4350	19.0	18.1	17.4
		20 + 35 + 71	2.14	3.75	7.61	—	—	—	3.2	13.5	13.8	780	4130	4350	19.0	18.1	17.4
		20 + 50 + 50	2.25	5.63	5.63	—	—	—	3.2	13.5	13.8	780	4130	4350	19.0	18.1	17.4

KOMBINACJE

Indoor unit combination			Heating capacity (kW)									Power consumption (W)			Standard current (A)		
			Room heating capacity (kW)						Total capacity (kW)								
			A room	B room	C room	D room	E room	F room	Min.	Standard	Max.	Min.	Standard	Max.	220V	230V	240V
Heating operation	3 room	20 + 50 + 60	2.08	5.19	6.23	—	—	—	3.2	13.5	13.8	780	4130	4350	19.0	18.1	17.4
		20 + 50 + 71	1.91	4.79	6.80	—	—	—	4.2	13.5	13.8	780	4130	4350	18.8	18.0	17.2
		20 + 60 + 60	1.93	5.79	5.79	—	—	—	5.2	13.5	13.8	780	4130	4350	18.6	17.8	17.0
		20 + 60 + 71	1.79	5.36	6.35	—	—	—	6.2	13.5	13.8	780	4120	4350	18.4	17.6	16.8
		20 + 71 + 71	1.67	5.92	5.92	—	—	—	7.2	13.5	13.8	780	4120	4350	18.2	17.4	16.7
		25 + 25 + 25	3.40	3.40	3.40	—	—	—	3.2	10.2	12.4	780	2760	3880	12.7	12.1	11.6
		25 + 25 + 35	3.32	3.32	4.65	—	—	—	3.2	11.3	13.2	780	3170	4120	14.6	13.9	13.3
		25 + 25 + 50	3.15	3.15	6.30	—	—	—	3.2	12.6	13.8	780	3690	4350	16.9	16.2	15.5
		25 + 25 + 60	3.07	3.07	7.36	—	—	—	3.2	13.5	13.8	780	4130	4350	19.0	18.1	17.4
		25 + 25 + 71	2.79	2.79	7.92	—	—	—	3.2	13.5	13.8	780	4130	4350	19.0	18.1	17.4
		25 + 35 + 35	3.26	4.57	4.57	—	—	—	3.2	12.4	13.8	780	3780	4350	17.4	16.6	15.9
		25 + 35 + 50	3.07	4.30	6.14	—	—	—	3.2	13.5	13.8	780	4140	4350	19.0	18.2	17.4
		25 + 35 + 60	2.81	3.94	6.75	—	—	—	3.2	13.5	13.8	780	4140	4350	19.0	18.2	17.4
		25 + 35 + 71	2.58	3.61	7.32	—	—	—	4.2	13.5	13.8	780	4130	4350	18.8	18.0	17.2
		25 + 50 + 50	2.70	5.40	5.40	—	—	—	3.2	13.5	13.8	780	4130	4350	19.0	18.1	17.4
		25 + 50 + 60	2.50	5.00	6.00	—	—	—	3.2	13.5	13.8	780	4130	4350	19.0	18.1	17.4
		25 + 50 + 71	2.31	4.62	6.57	—	—	—	3.2	13.5	13.8	780	4130	4350	19.0	18.1	17.4
		25 + 60 + 60	2.33	5.59	5.59	—	—	—	3.2	13.5	13.8	780	4130	4350	19.0	18.1	17.4
		25 + 60 + 71	2.16	5.19	6.14	—	—	—	3.2	13.5	13.8	780	4120	4350	18.9	18.1	17.3
		25 + 71 + 71	2.02	5.74	5.74	—	—	—	3.2	13.5	13.8	780	4120	4350	18.9	18.1	17.3
		35 + 35 + 35	4.50	4.50	4.50	—	—	—	3.2	13.5	13.8	780	4140	4350	19.0	18.2	17.4
		35 + 35 + 50	3.94	3.94	5.63	—	—	—	3.2	13.5	13.8	780	4140	4350	19.0	18.2	17.4
		35 + 35 + 60	3.63	3.63	6.23	—	—	—	3.2	13.5	13.8	780	4130	4350	19.0	18.1	17.4
		35 + 35 + 71	3.35	3.35	6.80	—	—	—	3.2	13.5	13.8	780	4130	4350	19.0	18.1	17.4
		35 + 50 + 50	3.50	5.00	5.00	—	—	—	3.2	13.5	13.8	780	4130	4350	19.0	18.1	17.4
		35 + 50 + 60	3.26	4.66	5.59	—	—	—	3.2	13.5	13.8	780	4130	4350	19.0	18.1	17.4
		35 + 50 + 71	3.03	4.33	6.14	—	—	—	3.2	13.5	13.8	780	4120	4350	18.9	18.1	17.3
		35 + 60 + 60	3.05	5.23	5.23	—	—	—	3.2	13.5	13.8	780	4120	4350	18.9	18.1	17.3
		35 + 60 + 71	2.85	4.88	5.77	—	—	—	3.2	13.5	13.8	780	4120	4350	18.9	18.1	17.3
		35 + 71 + 71	2.67	5.42	5.42	—	—	—	3.2	13.5	13.8	780	4120	4350	18.9	18.1	17.3
		50 + 50 + 50	4.50	4.50	4.50	—	—	—	3.2	13.5	13.8	780	4120	4350	18.9	18.1	17.3
		50 + 50 + 60	4.22	4.22	5.06	—	—	—	3.2	13.5	13.8	780	4120	4350	18.9	18.1	17.3
		50 + 50 + 71	3.95	3.95	5.61	—	—	—	3.2	13.5	13.8	780	4120	4350	18.9	18.1	17.3
		50 + 60 + 60	3.97	4.76	4.76	—	—	—	3.2	13.5	13.8	780	4120	4350	18.9	18.1	17.3
		50 + 60 + 71	3.73	4.48	5.30	—	—	—	3.2	13.5	13.8	780	4110	4350	18.9	18.1	17.3
		60 + 60 + 60	4.50	4.50	4.50	—	—	—	3.2	13.5	13.8	780	4110	4350	18.9	18.1	17.3
		60 + 60 + 71	4.24	4.24	5.02	—	—	—	3.2	13.5	13.8	780	4110	4350	18.9	18.1	17.3
	4 room	20 + 20 + 20 + 20	3.00	3.00	3.00	3.00	—	—	3.6	12.0	13.8	950	3270	3920	14.9	14.2	13.6
		20 + 20 + 20 + 25	2.92	2.92	2.92	3.65	—	—	3.6	12.4	13.8	950	3460	3920	15.7	15.1	14.4
		20 + 20 + 20 + 35	2.84	2.84	2.84	4.97	—	—	3.6	13.5	13.8	950	3770	3920	17.2	16.4	15.7
		20 + 20 + 20 + 50	2.45	2.45	2.45	6.14	—	—	3.6	13.5	13.8	950	3760	3920	17.1	16.4	15.7
		20 + 20 + 20 + 60	2.25	2.25	2.25	6.75	—	—	3.6	13.5	13.8	950	3760	3920	17.1	16.4	15.7
		20 + 20 + 20 + 71	2.06	2.06	2.06	7.32	—	—	3.6	13.5	13.8	950	3750	3920	16.9	16.2	15.5
		20 + 20 + 25 + 25	2.84	2.84	3.56	3.56	—	—	3.6	12.8	13.8	950	3510	3920	16.0	15.3	14.6
		20 + 20 + 25 + 35	2.70	2.70	3.38	4.73	—	—	3.6	13.5	13.8	950	3770	3920	17.2	16.4	15.7
		20 + 20 + 25 + 50	2.35	2.35	2.93	5.87	—	—	3.6	13.5	13.8	950	3760	3920	17.1	16.4	15.7
		20 + 20 + 25 + 60	2.16	2.16	2.70	6.48	—	—	3.6	13.5	13.8	950	3750	3920	17.1	16.3	15.6
		20 + 20 + 25 + 71	1.99	1.99	2.48	7.05	—	—	3.6	13.5	13.8	950	3750	3920	17.1	16.3	15.6
		20 + 20 + 35 + 35	2.45	2.45	4.30	4.30	—	—	3.6	13.5	13.8	950	3760	3920	17.1	16.4	15.7
		20 + 20 + 35 + 50	2.16	2.16	3.78	5.40	—	—	3.6	13.5	13.8	950	3750	3920	17.1	16.3	15.6
		20 + 20 + 35 + 60	2.00	2.00	3.50	6.00	—	—	3.6	13.5	13.8	950	3750	3920	17.1	16.3	15.6
		20 + 20 + 35 + 71	1.85	1.85	3.24	6.57	—	—	3.6	13.5	13.8	950	3740	3920	17.0	16.3	15.6
		20 + 20 + 50 + 50	1.93	1.93	4.82	4.82	—	—	3.6	13.5	13.8	950	3740	3920	17.0	16.3	15.6
		20 + 20 + 50 + 60	1.80	1.80	4.50	5.40	—	—	3.6	13.5	13.8	950	3740	3920	17.0	16.3	15.6
		20 + 20 + 50 + 71	1.68	1.68	4.19	5.95	—	—	3.6	13.5	13.8	950	3740	3920	17.0	16.3	15.6
		20 + 20 + 60 + 60	1.69	1.69	5.06	5.06	—	—	3.6	13.5	13.8	950	3740	3920	17.0	16.3	15.6
		20 + 20 + 60 + 71	1.58	1.58	4.74	5.61	—	—	3.6	13.5	13.8	950	3730	3920	17.0	16.2	15.6
		20 + 20 + 71 + 71	1.48	1.48	5.27	5.27	—	—	3.6	13.5	13.8	950	3730	3920	17.0	16.2	15.6
		20 + 25 + 25 + 25	2.78	3.47	3.47	3.47	—	—	3.6	13.2	13.8	950	3620	3920	16.5	15.8	15.1
		20 + 25 + 25 + 35	2.57	3.21	3.21	4.50	—	—	3.6	13.5	13.8	950	3770	3920	17.2	16.4	15.7
		20 + 25 + 25 + 50	2.25	2.81	2.81	5.63	—	—	3.6	13.5	13.8	950	3760	3920	17.1	16.4	15.7
		20 + 25 + 25 + 60	2.08	2.60	2.60	6.23	—	—	3.6	13.5	13.8	950	3750	3920	17.1	16.3	15.6
		20 + 25 + 25 + 71	1.91	2.39	2.39	6.80	—	—	3.6	13.5	13.8	950	3740	3920	17.0	16.3	15.6
		20 + 25 + 35 + 35	2.35	2.93	4.11	4.11	—	—	3.6	13.5	13.8	950	3760	3920	17.1	16.4	15.7
		20 + 25 + 35 + 50	2.08	2.60	3.63	5.19	—	—	3.6	13.5	13.8	950	3750	3920	17.1	16.3	15.6
		20 + 25 + 35 + 60	1.93	2.41	3.38	5.79	—	—	3.6	13.5	13.8	950	3740	3920	17.0	16.3	15.6
		20 + 25 + 35 + 71	1.79	2.24	3.13	6.35	—	—	3.6	13.5	13.8	950	3740	3920	17.0	16.3	15.6
		20 + 25 + 50 + 50	1.86	2.33	4.66	4.66	—	—	3.6	13.5	13.8	950	3740	3920	17.0	16.3	15.6
		20 + 25 + 50 + 60	1.74	2.18	4.35	5.23	—	—	3.6	13.5	13.8	950	3740	3920	17.0	16.3	15.6
		20 + 25 + 50 + 71	1.63	2.03	4.07	5.77	—	—	3.6	13.5	13.8	950	3730	3920	17.0	16.2	15.6
		20 + 25 + 60 + 60	1.64	2.05	4.91	4.91	—	—	3.6	13.5	13.8	950	3730	3920	17.0	16.2	15.6
		20 + 25 + 60 + 71	1.53	1.92	4.60	5.45	—	—	3.6	13.5	13.8	950	3730	3920	17.0	16.2	15.6
		20 + 25 + 71 + 71	1.44	1.80	5.13	5.13	—	—	3.6	13.5	13.8	950	3720	3920	16.9	16.2	15.5
		20 + 35 + 35 + 35	2.16	3.78	3.78	3.78	—	—	3.6	13.5	13.8	950	3750	3920	17.1	16.3	15.6
		20 + 35 + 35 + 50	1.93	3.38	3.38	4.82	—	—	3.6	13.5	13.8	950	3740	3920	17.0	16.3	15.6
		20 + 35 + 35 + 60	1.80	3.15	3.15	5.40	—	—	3.6	13.5	13.8	950	3740	3920	17.0	16.3	15.6
		20 + 35 + 35 + 71	1.68	2.93	2.93	5.95	—	—	3.6	13.5	13.8	950	3740	3920	17.0	16.3	15.6
		20 + 35 + 50 + 50	1.74	3.05	4.35	4.35	—	—	3.6	13.5	13.8	950	3740	3920	17.0	16.3	15.6
		20 + 35 + 50 + 60	1.64	2.86	4.09	4.91	—	—	3.6	13.5	13.8	950	3730	3920	17.0	16.2	15.6
		20 + 35 + 50 + 71	1.53	2.68	3.84	5.45	—	—	3.6	13.5	13.8	950	3730	3920	17.0	16.2	15.6
		20 + 35 + 60 + 60	1.54	2.70	4.63	4.63	—	—	3.6	13.5	13.8	950	3730	3920	17.0	16.2	15.6
		20 + 35 + 60 + 71	1.45	2.54	4.35	5.15	—	—	3.6	13.5	13.8	950	3720	3920	16.9	16.2	15.5
		20 + 50 + 50 + 50	1.59	3.97	3.97	3.97	—	—	3.6	13.5	13.8	950	3730	3920	17.0	16.2	15.6
		20 + 50 + 50 + 60	1.50	3.75	3.75	4.50	—	—	3.6	13.5	13.8	950	3730	3920	17.0	16.2	15.6
		20 + 50 + 50 + 71	1.41	3.53	3.53	5.02	—	—	3.6	13.5	13.8	950	3720	3920	16.9	16.2	15.5
		20 + 50 + 60 + 60	1.42	3.55	4.26	4.26	—	—	3.6	13.5	13.8	950	3720	3920	16.9	16.2	15.5
		25 + 25 + 25 + 25	3.38	3.38	3.38	3.38	—	—	3.6	13.5	13.8	950	3770	3920	17.2	16.4	15.7
		25 + 25 + 25 + 35	3.07	3.07	3.07	4.30	—	—	3.6	13.5	13.8	950	3760	3920	17.1	16.4	15.7
		25 + 25 + 25 + 50	2.70	2.70	2.70	5.40	—	—	3.6	13.5	13.8	950	3750	3920	17.1	16.3	15.6
		25 + 25 + 25 + 60	2.50	2.50	2.50	6.00	—	—	3.6	13.5	13.8	950	3750	3920	17.1	16.3	15.6
		25 + 25 + 25 + 71	2.31	2.31	2.31	6.57	—	—	3.6	13.5	13.8	950	3740	3920	17.0	16.3	15.6
		25 + 25 + 35 + 35	2.81	2.81	3.94	3.94	—	—	3.6	13.5	13.8	950	3760	3920	17.1	16.4	15.7
		25 + 25 + 35 + 50	2.50	2.50	3.50	5.00	—	—	3.6	13.5	13.8	950	3750	3920	17.1	16.3	15.6

INVERTER MULTI-SPLIT

		Indoor unit combination	Heating capacity (kW)									Power consumption (W)			Standard current (A)		
			Room heating capacity (kW)						Total capacity (kW)								
			A room	B room	C room	D room	E room	F room	Min.	Standard	Max.	Min.	Standard	Max.	220V	230V	240V
Heating operation	4 room	25 + 25 + 35 + 60	2.33	2.33	3.26	5.59	—	—	3.6	13.5	13.8	950	3740	3920	17.0	16.3	15.6
		25 + 25 + 35 + 71	2.16	2.16	3.03	6.14	—	—	3.6	13.5	13.8	950	3740	3920	17.0	16.3	15.6
		25 + 25 + 50 + 50	2.25	2.25	4.50	4.50	—	—	3.6	13.5	13.8	950	3740	3920	17.0	16.3	15.6
		25 + 25 + 50 + 60	2.11	2.11	4.22	5.06	—	—	3.6	13.5	13.8	950	3740	3920	17.0	16.3	15.6
		25 + 25 + 50 + 71	1.97	1.97	3.95	5.61	—	—	3.6	13.5	13.8	950	3730	3920	17.0	16.2	15.6
		25 + 25 + 60 + 60	1.99	1.99	4.76	4.76	—	—	3.6	13.5	13.8	950	3730	3920	17.0	16.2	15.6
		25 + 25 + 60 + 71	1.86	1.86	4.48	5.30	—	—	3.6	13.5	13.8	950	3730	3920	17.0	16.2	15.6
		25 + 25 + 71 + 71	1.76	1.76	4.99	4.99	—	—	3.6	13.5	13.8	950	3720	3920	16.9	16.2	15.5
		25 + 35 + 35 + 35	2.60	3.63	3.63	3.63	—	—	3.6	13.5	13.8	950	3750	3920	17.1	16.3	15.6
		25 + 35 + 35 + 50	2.33	3.26	3.26	4.66	—	—	3.6	13.5	13.8	950	3740	3920	17.0	16.3	15.6
		25 + 35 + 35 + 60	2.18	3.05	3.05	5.23	—	—	3.6	13.5	13.8	950	3740	3920	17.0	16.3	15.6
		25 + 35 + 35 + 71	2.03	2.85	2.85	5.77	—	—	3.6	13.5	13.8	950	3730	3920	17.0	16.2	15.6
		25 + 35 + 50 + 50	2.11	2.95	4.22	4.22	—	—	3.6	13.5	13.8	950	3740	3920	17.0	16.3	15.6
		25 + 35 + 50 + 60	1.99	2.78	3.97	4.76	—	—	3.6	13.5	13.8	950	3730	3920	17.0	16.2	15.6
		25 + 35 + 50 + 71	1.86	2.61	3.73	5.30	—	—	3.6	13.5	13.8	950	3730	3920	17.0	16.2	15.6
		25 + 35 + 60 + 60	1.88	2.63	4.50	4.50	—	—	3.6	13.5	13.8	950	3730	3920	17.0	16.2	15.6
		25 + 35 + 60 + 71	1.77	2.47	4.24	5.02	—	—	3.6	13.5	13.8	950	3720	3920	16.9	16.2	15.5
		25 + 50 + 50 + 50	1.93	3.86	3.86	3.86	—	—	3.6	13.5	13.8	950	3730	3920	17.0	16.2	15.6
		25 + 50 + 50 + 60	1.82	3.65	3.65	4.38	—	—	3.6	13.5	13.8	950	3720	3920	16.9	16.2	15.5
		25 + 50 + 60 + 60	1.73	3.46	4.15	4.15	—	—	3.6	13.5	13.8	950	3720	3920	16.9	16.2	15.5
		35 + 35 + 35 + 35	3.38	3.38	3.38	3.38	—	—	3.6	13.5	13.8	950	3740	3920	17.0	16.3	15.6
		35 + 35 + 35 + 50	3.05	3.05	3.05	4.35	—	—	3.6	13.5	13.8	950	3740	3920	17.0	16.3	15.6
		35 + 35 + 35 + 60	2.86	2.86	2.86	4.91	—	—	3.6	13.5	13.8	950	3730	3920	17.0	16.2	15.6
		35 + 35 + 35 + 71	2.68	2.68	2.68	5.45	—	—	3.6	13.5	13.8	950	3730	3920	17.0	16.2	15.6
		35 + 35 + 50 + 50	2.78	2.78	3.97	3.97	—	—	3.6	13.5	13.8	950	3730	3920	17.0	16.2	15.6
		35 + 35 + 50 + 60	2.63	2.63	3.75	4.50	—	—	3.6	13.5	13.8	950	3730	3920	17.0	16.2	15.6
		35 + 35 + 50 + 71	2.47	2.47	3.53	5.02	—	—	3.6	13.5	13.8	950	3720	3920	16.9	16.2	15.5
		35 + 35 + 60 + 60	2.49	2.49	4.26	4.26	—	—	3.6	13.5	13.8	950	3720	3920	16.9	16.2	15.5
		35 + 50 + 50 + 50	2.55	3.65	3.65	3.65	—	—	3.6	13.5	13.8	950	3720	3920	16.9	16.2	15.5
		35 + 50 + 50 + 60	2.42	3.46	3.46	4.15	—	—	3.6	13.5	13.8	950	3720	3920	16.9	16.2	15.5
	5 room	20 + 20 + 20 + 20 + 20	2.70	2.70	2.70	2.70	2.70	—	4.0	13.5	13.8	1050	3450	3470	15.7	15.0	14.4
		20 + 20 + 20 + 20 + 25	2.57	2.57	2.57	2.57	3.21	—	4.0	13.5	13.8	1050	3450	3470	15.7	15.0	14.4
		20 + 20 + 20 + 20 + 35	2.35	2.35	2.35	2.35	4.11	—	4.0	13.5	13.8	1050	3440	3470	15.7	15.0	14.3
		20 + 20 + 20 + 20 + 50	2.08	2.08	2.08	2.08	5.19	—	4.0	13.5	13.8	1050	3430	3470	15.6	14.9	14.3
		20 + 20 + 20 + 20 + 60	1.93	1.93	1.93	1.93	5.79	—	4.0	13.5	13.8	1050	3430	3470	15.6	14.9	14.3
		20 + 20 + 20 + 20 + 71	1.79	1.79	1.79	1.79	6.35	—	4.0	13.5	13.8	1050	3420	3470	15.6	14.9	14.3
		20 + 20 + 20 + 25 + 25	2.45	2.45	2.45	3.07	3.07	—	4.0	13.5	13.8	1050	3450	3470	15.7	15.0	14.4
		20 + 20 + 20 + 25 + 35	2.25	2.25	2.25	2.81	3.94	—	4.0	13.5	13.8	1050	3440	3470	15.7	15.0	14.3
		20 + 20 + 20 + 25 + 50	2.00	2.00	2.00	2.50	5.00	—	4.0	13.5	13.8	1050	3430	3470	15.6	14.9	14.3
		20 + 20 + 20 + 25 + 60	1.86	1.86	1.86	2.33	5.59	—	4.0	13.5	13.8	1050	3420	3470	15.6	14.9	14.3
		20 + 20 + 20 + 25 + 71	1.73	1.73	1.73	2.16	6.14	—	4.0	13.5	13.8	1050	3420	3470	15.6	14.9	14.3
		20 + 20 + 20 + 35 + 35	2.08	2.08	2.08	3.63	3.63	—	4.0	13.5	13.8	1050	3430	3470	15.6	14.9	14.3
		20 + 20 + 20 + 35 + 50	1.86	1.86	1.86	3.26	4.66	—	4.0	13.5	13.8	1050	3420	3470	15.6	14.9	14.3
		20 + 20 + 20 + 35 + 60	1.74	1.74	1.74	3.05	5.23	—	4.0	13.5	13.8	1050	3420	3470	15.6	14.9	14.3
		20 + 20 + 20 + 35 + 71	1.63	1.63	1.63	2.85	5.77	—	4.0	13.5	13.8	1050	3410	3470	15.5	14.8	14.2
		20 + 20 + 20 + 50 + 50	1.69	1.69	1.69	4.22	4.22	—	4.0	13.5	13.8	1050	3410	3470	15.5	14.8	14.2
		20 + 20 + 20 + 50 + 60	1.59	1.59	1.59	3.97	4.76	—	4.0	13.5	13.8	1050	3410	3470	15.5	14.8	14.2
		20 + 20 + 20 + 60 + 60	1.50	1.50	1.50	4.50	4.50	—	4.0	13.5	13.8	1050	3400	3470	15.5	14.8	14.2
		20 + 20 + 20 + 60 + 71	1.41	1.41	1.41	4.24	5.02	—	4.0	13.5	13.8	1050	3390	3470	15.4	14.8	14.1
		20 + 20 + 25 + 25 + 25	2.35	2.35	2.93	2.93	2.93	—	4.0	13.5	13.8	1050	3440	3470	15.7	15.0	14.3
		20 + 20 + 25 + 25 + 35	2.16	2.16	2.70	2.70	3.78	—	4.0	13.5	13.8	1050	3440	3470	15.7	15.0	14.3
		20 + 20 + 25 + 25 + 50	1.93	1.93	2.41	2.41	4.82	—	4.0	13.5	13.8	1050	3430	3470	15.6	14.9	14.3
		20 + 20 + 25 + 25 + 60	1.80	1.80	2.25	2.25	5.40	—	4.0	13.5	13.8	1050	3420	3470	15.6	14.9	14.3
		20 + 20 + 25 + 25 + 71	1.68	1.68	2.10	2.10	5.95	—	4.0	13.5	13.8	1050	3410	3470	15.5	14.8	14.2
		20 + 20 + 25 + 35 + 35	2.00	2.00	2.50	3.50	3.50	—	4.0	13.5	13.8	1050	3430	3470	15.6	14.9	14.3
		20 + 20 + 25 + 35 + 50	1.80	1.80	2.25	3.15	4.50	—	4.0	13.5	13.8	1050	3420	3470	15.6	14.9	14.3
		20 + 20 + 25 + 35 + 60	1.69	1.69	2.11	2.95	5.06	—	4.0	13.5	13.8	1050	3410	3470	15.5	14.8	14.2
		20 + 20 + 25 + 35 + 71	1.58	1.58	1.97	2.76	5.61	—	4.0	13.5	13.8	1050	3410	3470	15.5	14.8	14.2
		20 + 20 + 25 + 50 + 50	1.64	1.64	2.05	4.09	4.09	—	4.0	13.5	13.8	1050	3410	3470	15.5	14.8	14.2
		20 + 20 + 25 + 50 + 60	1.54	1.54	1.93	3.86	4.63	—	4.0	13.5	13.8	1050	3410	3470	15.5	14.8	14.2
		20 + 20 + 25 + 50 + 71	1.45	1.45	1.81	3.63	5.15	—	4.0	13.5	13.8	1050	3400	3470	15.5	14.8	14.2
		20 + 20 + 25 + 60 + 60	1.46	1.46	1.82	4.38	4.38	—	4.0	13.5	13.8	1050	3400	3470	15.5	14.8	14.2
		20 + 20 + 35 + 35 + 35	1.86	1.86	3.26	3.26	3.26	—	4.0	13.5	13.8	1050	3420	3470	15.6	14.9	14.3
		20 + 20 + 35 + 35 + 50	1.69	1.69	2.95	2.95	4.22	—	4.0	13.5	13.8	1050	3410	3470	15.5	14.8	14.2
		20 + 20 + 35 + 35 + 60	1.59	1.59	2.78	2.78	4.76	—	4.0	13.5	13.8	1050	3410	3470	15.5	14.8	14.2
		20 + 20 + 35 + 35 + 71	1.49	1.49	2.61	2.61	5.30	—	4.0	13.5	13.8	1050	3400	3470	15.5	14.8	14.2
		20 + 20 + 35 + 50 + 50	1.54	1.54	2.70	3.86	3.86	—	4.0	13.5	13.8	1050	3410	3470	15.5	14.8	14.2
		20 + 20 + 35 + 50 + 60	1.46	1.46	2.55	3.65	4.38	—	4.0	13.5	13.8	1050	3400	3470	15.5	14.8	14.2
		20 + 20 + 35 + 60 + 60	1.38	1.38	2.42	4.15	4.15	—	4.0	13.5	13.8	1050	3390	3470	15.4	14.8	14.1
		20 + 20 + 50 + 50 + 50	1.42	1.42	3.55	3.55	3.55	—	4.0	13.5	13.8	1050	3390	3470	15.4	14.8	14.1
		20 + 25 + 25 + 25 + 25	2.25	2.81	2.81	2.81	2.81	—	4.0	13.5	13.8	1050	3440	3470	15.7	15.0	14.3
		20 + 25 + 25 + 25 + 35	2.08	2.60	2.60	2.60	3.63	—	4.0	13.5	13.8	1050	3430	3470	15.6	14.9	14.3
		20 + 25 + 25 + 25 + 50	1.86	2.33	2.33	2.33	4.66	—	4.0	13.5	13.8	1050	3420	3470	15.6	14.9	14.3
		20 + 25 + 25 + 25 + 60	1.74	2.18	2.18	2.18	5.23	—	4.0	13.5	13.8	1050	3420	3470	15.6	14.9	14.3
		20 + 25 + 25 + 25 + 71	1.63	2.03	2.03	2.03	5.77	—	4.0	13.5	13.8	1050	3410	3470	15.5	14.8	14.2
		20 + 25 + 25 + 35 + 35	1.93	2.41	2.41	3.38	3.38	—	4.0	13.5	13.8	1050	3430	3470	15.6	14.9	14.3
		20 + 25 + 25 + 35 + 50	1.74	2.18	2.18	3.05	4.35	—	4.0	13.5	13.8	1050	3420	3470	15.6	14.9	14.3
		20 + 25 + 25 + 35 + 60	1.64	2.05	2.05	2.86	4.91	—	4.0	13.5	13.8	1050	3410	3470	15.5	14.8	14.2
		20 + 25 + 25 + 35 + 71	1.53	1.92	1.92	2.68	5.45	—	4.0	13.5	13.8	1050	3410	3470	15.5	14.8	14.2
		20 + 25 + 25 + 50 + 50	1.59	1.99	1.99	3.97	3.97	—	4.0	13.5	13.8	1050	3410	3470	15.5	14.8	14.2
		20 + 25 + 25 + 50 + 60	1.50	1.88	1.88	3.75	4.50	—	4.0	13.5	13.8	1050	3400	3470	15.5	14.8	14.2
		20 + 25 + 25 + 50 + 71	1.41	1.77	1.77	3.53	5.02	—	4.0	13.5	13.8	1050	3390	3470	15.4	14.8	14.1
		20 + 25 + 25 + 60 + 60	1.42	1.78	1.78	4.26	4.26	—	4.0	13.5	13.8	1050	3390	3470	15.4	14.8	14.1
		20 + 25 + 35 + 35 + 35	1.80	2.25	3.15	3.15	3.15	—	4.0	13.5	13.8	1050	3420	3470	15.6	14.9	14.3
		20 + 25 + 35 + 35 + 50	1.64	2.05	2.86	2.86	4.09	—	4.0	13.5	13.8	1050	3410	3470	15.5	14.8	14.2
		20 + 25 + 35 + 35 + 60	1.54	1.93	2.70	2.70	4.63	—	4.0	13.5	13.8	1050	3410	3470	15.5	14.8	14.2
		20 + 25 + 35 + 35 + 71	1.45	1.81	2.54	2.54	5.15	—	4.0	13.5	13.8	1050	3400	3470	15.5	14.8	14.2
		20 + 25 + 35 + 50 + 50	1.50	1.88	2.63	3.75	3.75	—	4.0	13.5	13.8	1050	3400	3470	15.5	14.8	14.2
		20 + 25 + 35 + 50 + 60	1.42	1.78	2.49	3.55	4.26	—	4.0	13.5	13.8	1050	3390	3470	15.4	14.8	14.1
		20 + 25 + 50 + 50 + 50	1.38	1.73	3.46	3.46	3.46	—	4.0	13.5	13.8	1050	3390	3470	15.4	14.8	14.1
		20 + 35 + 35 + 35 + 35	1.69	2.95	2.95	2.95	2.95	—	4.0	13.5	13.8	1050	3410	3470	15.5	14.8	14.2
		20 + 35 + 35 + 35 + 50	1.54	2.70	2.70	2.70	3.86	—	4.0	13.5	13.8	1050	3410	3470	15.5	14.8	14.2
		20 + 35 + 35 + 35 + 60	1.46	2.55	2.55	2.55	4.38	—	4.0	13.5	13.8	1050	3400	3470	15.5	14.8	14.2

KOMBINACJE

	Indoor unit combination	Heating capacity (kW)									Power consumption (W)			Standard current (A)		
		Room heating capacity (kW)						Total capacity (kW)								
		A room	B room	C room	D room	E room	F room	Min.	Standard	Max.	Min.	Standard	Max.	220V	230V	240V
Heating operation, 5 room	20 + 35 + 35 + 50 + 50	1.42	2.49	2.49	3.55	3.55	—	4.0	13.5	13.8	1050	3390	3470	15.4	14.8	14.1
	25 + 25 + 25 + 25 + 25	2.70	2.70	2.70	2.70	2.70	—	4.0	13.5	13.8	1050	3440	3470	15.7	15.0	14.3
	25 + 25 + 25 + 25 + 35	2.50	2.50	2.50	2.50	3.50	—	4.0	13.5	13.8	1050	3430	3470	15.6	14.9	14.3
	25 + 25 + 25 + 25 + 50	2.25	2.25	2.25	2.25	4.50	—	4.0	13.5	13.8	1050	3420	3470	15.6	14.9	14.3
	25 + 25 + 25 + 25 + 60	2.11	2.11	2.11	2.11	5.06	—	4.0	13.5	13.8	1050	3410	3470	15.5	14.8	14.2
	25 + 25 + 25 + 25 + 71	1.97	1.97	1.97	1.97	5.61	—	4.0	13.5	13.8	1050	3410	3470	15.5	14.8	14.2
	25 + 25 + 25 + 35 + 35	2.33	2.33	2.33	3.26	3.26	—	4.0	13.5	13.8	1050	3420	3470	15.6	14.9	14.3
	25 + 25 + 25 + 35 + 50	2.11	2.11	2.11	2.95	4.22	—	4.0	13.5	13.8	1050	3410	3470	15.5	14.8	14.2
	25 + 25 + 25 + 35 + 60	1.99	1.99	1.99	2.78	4.76	—	4.0	13.5	13.8	1050	3410	3470	15.5	14.8	14.2
	25 + 25 + 25 + 35 + 71	1.86	1.86	1.86	2.61	5.30	—	4.0	13.5	13.8	1050	3400	3470	15.5	14.8	14.2
	25 + 25 + 25 + 50 + 50	1.93	1.93	1.93	3.86	3.86	—	4.0	13.5	13.8	1050	3410	3470	15.5	14.8	14.2
	25 + 25 + 25 + 50 + 60	1.82	1.82	1.82	3.65	4.38	—	4.0	13.5	13.8	1050	3400	3470	15.5	14.8	14.2
	25 + 25 + 25 + 60 + 60	1.73	1.73	1.73	4.15	4.15	—	4.0	13.5	13.8	1050	3390	3470	15.4	14.8	14.1
	25 + 25 + 35 + 35 + 35	2.18	2.18	3.05	3.05	3.05	—	4.0	13.5	13.8	1050	3420	3470	15.6	14.9	14.3
	25 + 25 + 35 + 35 + 50	1.99	1.99	2.78	2.78	3.97	—	4.0	13.5	13.8	1050	3410	3470	15.5	14.8	14.2
	25 + 25 + 35 + 35 + 60	1.88	1.88	2.63	2.63	4.50	—	4.0	13.5	13.8	1050	3400	3470	15.5	14.8	14.2
	25 + 25 + 35 + 35 + 71	1.77	1.77	2.47	2.47	5.02	—	4.0	13.5	13.8	1050	3390	3470	15.4	14.8	14.1
	25 + 25 + 35 + 50 + 50	1.82	1.82	2.55	3.65	3.65	—	4.0	13.5	13.8	1050	3400	3470	15.5	14.8	14.2
	25 + 25 + 35 + 50 + 60	1.73	1.73	2.42	3.46	4.15	—	4.0	13.5	13.8	1050	3390	3470	15.4	14.8	14.1
	25 + 35 + 35 + 35 + 35	2.05	2.86	2.86	2.86	2.86	—	4.0	13.5	13.8	1050	3410	3470	15.5	14.8	14.2
	25 + 35 + 35 + 35 + 50	1.88	2.63	2.63	2.63	3.75	—	4.0	13.5	13.8	1050	3400	3470	15.5	14.8	14.2
	25 + 35 + 35 + 35 + 60	1.78	2.49	2.49	2.49	4.26	—	4.0	13.5	13.8	1050	3390	3470	15.4	14.8	14.1
	25 + 35 + 35 + 50 + 50	1.73	2.42	2.42	3.46	3.46	—	4.0	13.5	13.8	1050	3390	3470	15.4	14.8	14.1
	35 + 35 + 35 + 35 + 35	2.70	2.70	2.70	2.70	2.70	—	4.0	13.5	13.8	1050	3410	3470	15.5	14.8	14.2
	35 + 35 + 35 + 35 + 50	2.49	2.49	2.49	2.49	3.55	—	4.0	13.5	13.8	1050	3390	3470	15.4	14.8	14.1
Heating operation, 6 room	20 + 20 + 20 + 20 + 20 + 20	2.25	2.25	2.25	2.25	2.25	2.25	4.5	13.5	13.8	1150	3330	3420	15.2	14.5	13.9
	20 + 20 + 20 + 20 + 20 + 25	2.16	2.16	2.16	2.16	2.16	2.70	4.5	13.5	13.8	1150	3330	3420	15.2	14.5	13.9
	20 + 20 + 20 + 20 + 20 + 35	2.00	2.00	2.00	2.00	2.00	3.50	4.5	13.5	13.8	1150	3330	3420	15.2	14.5	13.9
	20 + 20 + 20 + 20 + 20 + 50	1.80	1.80	1.80	1.80	1.80	4.50	4.5	13.5	13.8	1150	3320	3420	15.1	14.4	13.8
	20 + 20 + 20 + 20 + 20 + 60	1.69	1.69	1.69	1.69	1.69	5.06	4.5	13.5	13.8	1150	3320	3420	15.1	14.4	13.8
	20 + 20 + 20 + 20 + 20 + 71	1.58	1.58	1.58	1.58	1.58	5.61	4.5	13.5	13.8	1150	3310	3420	15.1	14.4	13.8
	20 + 20 + 20 + 20 + 25 + 25	2.08	2.08	2.08	2.08	2.60	2.60	4.5	13.5	13.8	1150	3330	3420	15.2	14.5	13.9
	20 + 20 + 20 + 20 + 25 + 35	1.93	1.93	1.93	1.93	2.41	3.38	4.5	13.5	13.8	1150	3320	3420	15.1	14.4	13.8
	20 + 20 + 20 + 20 + 25 + 50	1.74	1.74	1.74	1.74	2.18	4.35	4.5	13.5	13.8	1150	3320	3420	15.1	14.4	13.8
	20 + 20 + 20 + 20 + 25 + 60	1.64	1.64	1.64	1.64	2.05	4.91	4.5	13.5	13.8	1150	3320	3420	15.1	14.4	13.8
	20 + 20 + 20 + 20 + 25 + 71	1.53	1.53	1.53	1.53	1.92	5.45	4.5	13.5	13.8	1150	3310	3420	15.1	14.4	13.8
	20 + 20 + 20 + 20 + 35 + 35	1.80	1.80	1.80	1.80	3.15	3.15	4.5	13.5	13.8	1150	3320	3420	15.1	14.4	13.8
	20 + 20 + 20 + 20 + 35 + 50	1.64	1.64	1.64	1.64	2.86	4.09	4.5	13.5	13.8	1150	3320	3420	15.1	14.4	13.8
	20 + 20 + 20 + 20 + 35 + 60	1.54	1.54	1.54	1.54	2.70	4.63	4.5	13.5	13.8	1150	3310	3420	15.1	14.4	13.8
	20 + 20 + 20 + 20 + 35 + 71	1.45	1.45	1.45	1.45	2.54	5.15	4.5	13.5	13.8	1150	3310	3420	15.1	14.4	13.8
	20 + 20 + 20 + 20 + 50 + 50	1.50	1.50	1.50	1.50	3.75	3.75	4.5	13.5	13.8	1150	3310	3420	15.1	14.4	13.8
	20 + 20 + 20 + 20 + 50 + 60	1.42	1.42	1.42	1.42	3.55	4.26	4.5	13.5	13.8	1150	3310	3420	15.1	14.4	13.8
	20 + 20 + 20 + 25 + 25 + 25	2.00	2.00	2.00	2.50	2.50	2.50	4.5	13.5	13.8	1150	3330	3420	15.2	14.5	13.9
	20 + 20 + 20 + 25 + 25 + 35	1.86	1.86	1.86	2.33	2.33	3.26	4.5	13.5	13.8	1150	3320	3420	15.1	14.4	13.8
	20 + 20 + 20 + 25 + 25 + 50	1.69	1.69	1.69	2.11	2.11	4.22	4.5	13.5	13.8	1150	3320	3420	15.1	14.4	13.8
	20 + 20 + 20 + 25 + 25 + 60	1.59	1.59	1.59	1.99	1.99	4.76	4.5	13.5	13.8	1150	3310	3420	15.1	14.4	13.8
	20 + 20 + 20 + 25 + 25 + 71	1.49	1.49	1.49	1.86	1.86	5.30	4.5	13.5	13.8	1150	3310	3420	15.1	14.4	13.8
	20 + 20 + 20 + 25 + 35 + 35	1.74	1.74	1.74	2.18	3.05	3.05	4.5	13.5	13.8	1150	3320	3420	15.1	14.4	13.8
	20 + 20 + 20 + 25 + 35 + 50	1.59	1.59	1.59	1.99	2.78	3.97	4.5	13.5	13.8	1150	3310	3420	15.1	14.4	13.8
	20 + 20 + 20 + 25 + 35 + 60	1.50	1.50	1.50	1.88	2.63	4.50	4.5	13.5	13.8	1150	3310	3420	15.1	14.4	13.8
	20 + 20 + 20 + 25 + 50 + 50	1.46	1.46	1.46	1.82	3.65	3.65	4.5	13.5	13.8	1150	3310	3420	15.1	14.4	13.8
	20 + 20 + 20 + 25 + 50 + 60	1.38	1.38	1.38	1.73	3.46	4.15	4.5	13.5	13.8	1150	3310	3420	15.1	14.4	13.8
	20 + 20 + 20 + 35 + 35 + 35	1.64	1.64	1.64	2.86	2.86	2.86	4.5	13.5	13.8	1150	3320	3420	15.1	14.4	13.8
	20 + 20 + 20 + 35 + 35 + 50	1.50	1.50	1.50	2.63	2.63	3.75	4.5	13.5	13.8	1150	3310	3420	15.1	14.4	13.8
	20 + 20 + 20 + 35 + 35 + 60	1.42	1.42	1.42	2.49	2.49	4.26	4.5	13.5	13.8	1150	3310	3420	15.1	14.4	13.8
	20 + 20 + 20 + 35 + 50 + 50	1.38	1.38	1.38	2.42	3.46	3.46	4.5	13.5	13.8	1150	3310	3420	15.1	14.4	13.8
	20 + 20 + 25 + 25 + 25 + 25	1.93	1.93	2.41	2.41	2.41	2.41	4.5	13.5	13.8	1150	3320	3420	15.1	14.4	13.8
	20 + 20 + 25 + 25 + 25 + 35	1.80	1.80	2.25	2.25	2.25	3.15	4.5	13.5	13.8	1150	3320	3420	15.1	14.4	13.8
	20 + 20 + 25 + 25 + 25 + 50	1.64	1.64	2.05	2.05	2.05	4.09	4.5	13.5	13.8	1150	3320	3420	15.1	14.4	13.8
	20 + 20 + 25 + 25 + 25 + 60	1.54	1.54	1.93	1.93	1.93	4.63	4.5	13.5	13.8	1150	3310	3420	15.1	14.4	13.8
	20 + 20 + 25 + 25 + 25 + 71	1.45	1.45	1.81	1.81	1.81	5.15	4.5	13.5	13.8	1150	3310	3420	15.1	14.4	13.8
	20 + 20 + 25 + 25 + 35 + 35	1.69	1.69	2.11	2.11	2.95	2.95	4.5	13.5	13.8	1150	3320	3420	15.1	14.4	13.8
	20 + 20 + 25 + 25 + 35 + 50	1.54	1.54	1.93	1.93	2.70	3.86	4.5	13.5	13.8	1150	3310	3420	15.1	14.4	13.8
	20 + 20 + 25 + 25 + 35 + 60	1.46	1.46	1.82	1.82	2.55	4.38	4.5	13.5	13.8	1150	3310	3420	15.1	14.4	13.8
	20 + 20 + 25 + 25 + 50 + 50	1.42	1.42	1.78	1.78	3.55	3.55	4.5	13.5	13.8	1150	3310	3420	15.1	14.4	13.8
	20 + 20 + 25 + 35 + 35 + 35	1.59	1.59	1.99	2.78	2.78	2.78	4.5	13.5	13.8	1150	3310	3420	15.1	14.4	13.8
	20 + 20 + 25 + 35 + 35 + 50	1.46	1.46	1.82	2.55	2.55	3.65	4.5	13.5	13.8	1150	3310	3420	15.1	14.4	13.8
	20 + 20 + 25 + 35 + 35 + 60	1.38	1.38	1.73	2.42	2.42	4.15	4.5	13.5	13.8	1150	3310	3420	15.1	14.4	13.8
	20 + 20 + 35 + 35 + 35 + 35	1.50	1.50	2.63	2.63	2.63	2.63	4.5	13.5	13.8	1150	3310	3420	15.1	14.4	13.8
	20 + 20 + 35 + 35 + 35 + 50	1.38	1.38	2.42	2.42	2.42	3.46	4.5	13.5	13.8	1150	3310	3420	15.1	14.4	13.8
	20 + 25 + 25 + 25 + 25 + 25	1.86	2.33	2.33	2.33	2.33	2.33	4.5	13.5	13.8	1150	3320	3420	15.1	14.4	13.8
	20 + 25 + 25 + 25 + 25 + 35	1.74	2.18	2.18	2.18	2.18	3.05	4.5	13.5	13.8	1150	3320	3420	15.1	14.4	13.8
	20 + 25 + 25 + 25 + 25 + 50	1.59	1.99	1.99	1.99	1.99	3.97	4.5	13.5	13.8	1150	3310	3420	15.1	14.4	13.8
	20 + 25 + 25 + 25 + 25 + 60	1.50	1.88	1.88	1.88	1.88	4.50	4.5	13.5	13.8	1150	3310	3420	15.1	14.4	13.8
	20 + 25 + 25 + 25 + 25 + 71	1.41	1.77	1.77	1.77	1.77	5.02	4.5	13.5	13.8	1150	3310	3420	15.1	14.4	13.8
	20 + 25 + 25 + 25 + 35 + 35	1.64	2.05	2.05	2.05	2.86	2.86	4.5	13.5	13.8	1150	3320	3420	15.1	14.4	13.8
	20 + 25 + 25 + 25 + 35 + 50	1.50	1.88	1.88	1.88	2.63	3.75	4.5	13.5	13.8	1150	3310	3420	15.1	14.4	13.8
	20 + 25 + 25 + 25 + 35 + 60	1.42	1.78	1.78	1.78	2.49	4.26	4.5	13.5	13.8	1150	3310	3420	15.1	14.4	13.8
	20 + 25 + 25 + 25 + 50 + 50	1.38	1.73	1.73	1.73	3.46	3.46	4.5	13.5	13.8	1150	3310	3420	15.1	14.4	13.8
	20 + 25 + 25 + 35 + 35 + 35	1.54	1.93	1.93	2.70	2.70	2.70	4.5	13.5	13.8	1150	3310	3420	15.1	14.4	13.8
	20 + 25 + 25 + 35 + 35 + 50	1.42	1.78	1.78	2.49	2.49	3.55	4.5	13.5	13.8	1150	3310	3420	15.1	14.4	13.8
	20 + 25 + 35 + 35 + 35 + 35	1.46	1.82	2.55	2.55	2.55	2.55	4.5	13.5	13.8	1150	3310	3420	15.1	14.4	13.8
	20 + 35 + 35 + 35 + 35 + 35	1.38	2.42	2.42	2.42	2.42	2.42	4.5	13.5	13.8	1150	3310	3420	15.1	14.4	13.8
	25 + 25 + 25 + 25 + 25 + 25	2.25	2.25	2.25	2.25	2.25	2.25	4.5	13.5	13.8	1150	3320	3420	15.1	14.4	13.8
	25 + 25 + 25 + 25 + 25 + 35	2.11	2.11	2.11	2.11	2.11	2.95	4.5	13.5	13.8	1150	3320	3420	15.1	14.4	13.8
	25 + 25 + 25 + 25 + 25 + 50	1.93	1.93	1.93	1.93	1.93	3.86	4.5	13.5	13.8	1150	3310	3420	15.1	14.4	13.8
	25 + 25 + 25 + 25 + 25 + 60	1.82	1.82	1.82	1.82	1.82	4.38	4.5	13.5	13.8	1150	3310	3420	15.1	14.4	13.8
	25 + 25 + 25 + 25 + 35 + 35	1.99	1.99	1.99	1.99	2.78	2.78	4.5	13.5	13.8	1150	3310	3420	15.1	14.4	13.8
	25 + 25 + 25 + 25 + 35 + 50	1.82	1.82	1.82	1.82	2.55	3.65	4.5	13.5	13.8	1150	3310	3420	15.1	14.4	13.8
	25 + 25 + 25 + 25 + 35 + 60	1.73	1.73	1.73	1.73	2.42	4.15	4.5	13.5	13.8	1150	3310	3420	15.1	14.4	13.8
	25 + 25 + 25 + 35 + 35 + 35	1.88	1.88	1.88	2.63	2.63	2.63	4.5	13.5	13.8	1150	3310	3420	15.1	14.4	13.8
	25 + 25 + 25 + 35 + 35 + 50	1.73	1.73	1.73	2.42	2.42	3.46	4.5	13.5	13.8	1150	3310	3420	15.1	14.4	13.8
	25 + 25 + 35 + 35 + 35 + 35	1.78	1.78	2.49	2.49	2.49	2.49	4.5	13.5	13.8	1150	3310	3420	15.1	14.4	13.8

INVERTER MULTI-SPLIT

Indoor unit combination			Cooling capacity (kW)									Power consumption (W)			Standard current (A)		
			Room cooling capacity (kW)						Total capacity (kW)								
			A room	B room	C room	D room	E room	F room	Min.	Standard	Max.	Min.	Standard	Max.	220V	230V	240V
Cooling operation	1 room	20	2.0	—	—	—	—	—	1.8	2.0	2.7	650	780	1100	3.6	3.4	3.3
		25	2.5	—	—	—	—	—	1.8	2.5	3.2	650	1000	1350	4.6	4.4	4.2
		35	3.5	—	—	—	—	—	1.8	3.5	3.7	650	1500	1600	6.9	6.6	6.3
		50	5.0	—	—	—	—	—	1.8	5.0	5.8	650	2150	2500	9.9	9.4	9.0
		60	6.0	—	—	—	—	—	1.8	6.0	6.7	650	2720	3000	12.5	11.9	11.4
		71	7.1	—	—	—	—	—	1.8	7.1	7.2	650	3250	3080	14.9	14.3	13.7
	2 room	20 + 20	2.00	2.00	—	—	—	—	3.0	4.0	5.4	740	960	1460	4.4	4.2	4.0
		20 + 25	2.00	2.50	—	—	—	—	3.0	4.5	5.9	740	1100	1820	5.1	4.8	4.6
		20 + 35	2.00	3.50	—	—	—	—	3.0	5.5	6.4	740	1500	2020	6.9	6.6	6.3
		20 + 50	2.00	5.00	—	—	—	—	3.0	7.0	8.5	740	2290	2820	10.5	10.1	9.6
		20 + 60	2.00	6.00	—	—	—	—	3.0	8.0	9.4	740	2660	3360	12.2	11.7	11.2
		20 + 71	2.00	7.10	—	—	—	—	3.0	9.1	9.9	740	3100	3780	14.1	13.5	12.9
		25 + 25	2.50	2.50	—	—	—	—	3.0	5.0	6.8	740	1420	2200	6.5	6.2	6.0
		25 + 35	2.50	3.50	—	—	—	—	3.0	6.0	6.9	740	1810	2320	8.3	7.9	7.6
		25 + 50	2.50	5.00	—	—	—	—	3.0	7.5	9.0	740	2470	3220	11.3	10.8	10.4
		25 + 60	2.50	6.00	—	—	—	—	3.0	8.5	9.4	740	2810	3360	12.9	12.3	11.8
		25 + 71	2.53	7.17	—	—	—	—	3.0	9.7	10.4	740	3350	4020	15.4	14.7	14.1
		35 + 35	3.50	3.50	—	—	—	—	3.0	7.0	7.4	740	2290	2820	10.5	10.1	9.6
		35 + 50	3.50	5.00	—	—	—	—	3.0	8.5	9.5	740	2810	3620	12.9	12.3	11.8
		35 + 60	3.50	6.00	—	—	—	—	3.0	9.5	10.4	740	3280	3990	15.1	14.4	13.8
		35 + 71	3.50	7.10	—	—	—	—	3.0	10.6	10.9	740	3760	4250	17.1	16.3	15.7
		50 + 50	5.00	5.00	—	—	—	—	3.0	10.0	10.8	740	3520	4050	16.2	15.5	14.8
		50 + 60	5.00	6.00	—	—	—	—	3.0	11.0	12.0	740	3870	4410	17.8	17.0	16.3
		50 + 71	4.96	7.04	—	—	—	—	3.0	12.0	12.0	740	4410	4410	20.0	19.2	18.4
		60 + 60	6.00	6.00	—	—	—	—	3.0	12.0	12.0	740	4410	4410	20.2	19.4	18.6
		60 + 71	5.73	6.77	—	—	—	—	3.0	12.5	12.5	740	4710	4710	21.4	20.5	19.6
		71 + 71	6.25	6.25	—	—	—	—	3.0	12.5	12.5	740	4710	4710	21.2	20.3	19.4
	3 room	20 + 20 + 20	2.00	2.00	2.00	—	—	—	3.7	6.0	8.1	880	1530	2560	7.0	6.7	6.4
		20 + 20 + 25	2.00	2.00	2.50	—	—	—	3.7	6.5	8.6	880	1730	2700	7.9	7.6	7.3
		20 + 20 + 35	2.00	2.00	3.50	—	—	—	3.7	7.5	9.1	880	2080	3120	9.6	9.1	8.8
		20 + 20 + 50	2.00	2.00	5.00	—	—	—	3.7	9.0	11.2	880	2730	4120	12.5	12.0	11.5
		20 + 20 + 60	2.00	2.00	6.00	—	—	—	3.7	10.0	12.1	880	3280	4680	15.1	14.4	13.8
		20 + 20 + 71	2.00	2.00	7.10	—	—	—	3.7	11.1	12.6	880	3930	4710	18.0	17.3	16.5
		20 + 25 + 25	2.00	2.50	2.50	—	—	—	3.7	7.0	9.1	880	1940	3210	8.9	8.5	8.2
		20 + 25 + 35	2.00	2.50	3.50	—	—	—	3.7	8.0	9.6	880	2440	3450	11.2	10.7	10.3
		20 + 25 + 50	2.00	2.50	5.00	—	—	—	3.7	9.5	11.7	880	3130	4480	14.4	13.7	13.2
		20 + 25 + 60	2.00	2.50	6.00	—	—	—	3.7	10.5	12.6	880	3770	4800	17.3	16.6	15.9
		20 + 25 + 71	2.00	2.50	7.10	—	—	—	3.7	11.6	12.6	880	4210	4800	19.1	18.3	17.5
		20 + 35 + 35	2.00	3.50	3.50	—	—	—	3.7	9.0	10.1	880	2920	3850	13.4	12.8	12.3
		20 + 35 + 50	2.00	3.50	5.00	—	—	—	3.7	10.5	12.0	880	3770	4450	17.3	16.6	15.9
		20 + 35 + 60	2.00	3.50	6.00	—	—	—	3.7	11.5	12.6	880	4150	4800	19.1	18.2	17.5
		20 + 35 + 71	1.98	3.47	7.04	—	—	—	4.7	12.5	12.6	880	4670	4800	21.2	20.3	19.5
		20 + 50 + 50	2.00	5.00	5.00	—	—	—	3.7	12.0	12.6	880	4440	4800	20.4	19.5	18.7
		20 + 50 + 60	1.92	4.81	5.77	—	—	—	3.7	12.5	12.6	880	4670	4800	21.4	20.5	19.7
		20 + 50 + 71	1.77	4.43	6.29	—	—	—	3.7	12.5	12.6	881	4670	4800	21.4	20.5	19.7
		20 + 60 + 60	1.79	5.36	5.36	—	—	—	3.7	12.5	12.6	881	4670	4800	21.4	20.5	19.7
		20 + 60 + 71	1.66	4.97	5.88	—	—	—	3.7	12.5	12.6	881	4670	4800	21.4	20.5	19.7
		20 + 71 + 71	1.54	5.48	5.48	—	—	—	3.7	12.5	12.6	881	4660	4800	21.4	20.5	19.6
		25 + 25 + 25	2.50	2.50	2.50	—	—	—	3.7	7.5	9.6	880	2130	3640	9.8	9.4	9.0
		25 + 25 + 35	2.50	2.50	3.50	—	—	—	3.7	8.5	10.1	880	2650	3900	12.2	11.6	11.2
		25 + 25 + 50	2.50	2.50	5.00	—	—	—	3.7	10.0	12.6	880	3420	4800	15.7	15.0	14.4
		25 + 25 + 60	2.50	2.50	6.00	—	—	—	3.7	11.0	12.6	880	3910	4800	18.0	17.2	16.5
		25 + 25 + 71	2.58	2.58	7.33	—	—	—	3.7	12.5	12.6	880	4670	4800	21.2	20.3	19.5
		25 + 35 + 35	2.50	3.50	3.50	—	—	—	3.7	9.5	10.4	880	3130	3910	14.4	13.7	13.2
		25 + 35 + 50	2.50	3.50	5.00	—	—	—	3.7	11.0	12.6	880	3910	4800	18.0	17.2	16.5
		25 + 35 + 60	2.50	3.50	6.00	—	—	—	3.7	12.0	12.6	880	4440	4800	20.4	19.5	18.7
		25 + 35 + 71	2.39	3.34	6.77	—	—	—	3.7	12.5	12.6	880	4670	4800	21.4	20.5	19.7
		25 + 50 + 50	2.50	5.00	5.00	—	—	—	3.7	12.5	12.6	880	4670	4800	21.4	20.5	19.7
		25 + 50 + 60	2.31	4.63	5.56	—	—	—	3.7	12.5	12.6	880	4670	4800	21.4	20.5	19.7
		25 + 50 + 71	2.14	4.28	6.08	—	—	—	3.7	12.5	12.6	880	4670	4800	21.4	20.5	19.7
		25 + 60 + 60	2.16	5.17	5.17	—	—	—	3.7	12.5	12.6	880	4670	4800	21.4	20.5	19.7
		25 + 60 + 71	2.00	4.81	5.69	—	—	—	3.7	12.5	12.6	880	4670	4800	21.4	20.5	19.7
		25 + 71 + 71	1.87	5.31	5.31	—	—	—	3.7	12.5	12.6	880	4670	4800	21.4	20.5	19.7
		35 + 35 + 35	3.50	3.50	3.50	—	—	—	3.7	10.5	10.9	880	3770	4180	17.3	16.6	15.9
		35 + 35 + 50	3.50	3.50	5.00	—	—	—	3.7	12.0	12.6	880	4440	4800	20.4	19.5	18.7
		35 + 35 + 60	3.37	3.37	5.77	—	—	—	3.7	12.5	12.6	880	4670	4800	21.4	20.5	19.7
		35 + 35 + 71	3.10	3.10	6.29	—	—	—	3.7	12.5	12.6	880	4660	4800	21.2	20.3	19.4
		35 + 50 + 50	3.24	4.63	4.63	—	—	—	3.7	12.5	12.6	880	4670	4800	21.4	20.5	19.7
		35 + 50 + 60	3.02	4.31	5.17	—	—	—	3.7	12.5	12.6	880	4660	4800	21.4	20.5	19.6
		35 + 50 + 71	2.80	4.01	5.69	—	—	—	3.7	12.5	12.6	880	4660	4800	21.4	20.5	19.6
		35 + 60 + 60	2.82	4.84	4.84	—	—	—	3.7	12.5	12.6	880	4660	4800	21.4	20.5	19.6
		35 + 60 + 71	2.64	4.52	5.35	—	—	—	3.7	12.5	12.6	880	4660	4800	21.4	20.5	19.6
		35 + 71 + 71	2.47	5.01	5.01	—	—	—	3.7	12.5	12.6	880	4650	4800	21.3	20.4	19.6
		50 + 50 + 50	4.17	4.17	4.17	—	—	—	3.7	12.5	12.6	880	4660	4800	21.4	20.5	19.6
		50 + 50 + 60	3.91	3.91	4.69	—	—	—	3.7	12.5	12.6	880	4660	4800	21.4	20.5	19.6
		50 + 50 + 71	3.65	3.65	5.19	—	—	—	3.7	12.5	12.6	880	4650	4800	21.3	20.4	19.6
		50 + 60 + 60	3.68	4.41	4.41	—	—	—	3.7	12.5	12.6	880	4650	4800	21.3	20.4	19.6
		50 + 60 + 71	3.45	4.14	4.90	—	—	—	3.7	12.5	12.6	880	4650	4800	21.3	20.4	19.6
		60 + 60 + 60	4.17	4.17	4.17	—	—	—	3.7	12.5	12.6	880	4650	4800	21.3	20.4	19.6
		60 + 60 + 71	3.93	3.93	4.65	—	—	—	3.7	12.5	12.6	880	4650	4800	21.3	20.4	19.6
	4 room	20 + 20 + 20 + 20	2.00	2.00	2.00	2.00	—	—	4.4	8.0	10.8	1100	2110	3680	9.6	9.2	8.8
		20 + 20 + 20 + 25	2.00	2.00	2.00	2.50	—	—	4.4	8.5	11.3	1100	2390	3890	10.9	10.4	10.0
		20 + 20 + 20 + 35	2.00	2.00	2.00	3.50	—	—	4.4	9.5	11.8	1100	2900	4350	13.2	12.6	12.1
		20 + 20 + 20 + 50	2.00	2.00	2.00	5.00	—	—	4.4	11.0	12.8	1100	3580	4800	16.3	15.6	14.9
		20 + 20 + 20 + 60	2.00	2.00	2.00	6.00	—	—	4.4	12.0	12.8	1100	4100	4800	18.7	17.8	17.1
		20 + 20 + 20 + 71	1.91	1.91	1.91	6.77	—	—	4.4	12.5	12.8	1100	4730	4800	21.3	20.4	19.5
		20 + 20 + 25 + 25	2.00	2.00	2.50	2.50	—	—	4.4	9.0	11.8	1100	2600	4410	11.8	11.3	10.8
		20 + 20 + 25 + 35	2.00	2.00	2.50	3.50	—	—	4.4	10.0	12.3	1100	3210	4780	14.6	14.0	13.4
		20 + 20 + 25 + 50	2.00	2.00	2.50	5.00	—	—	4.4	11.5	12.8	1100	3830	4800	17.4	16.7	16.0
		20 + 20 + 25 + 60	2.00	2.00	2.50	6.00	—	—	4.4	12.5	12.8	1100	4740	4800	21.6	20.6	19.8
		20 + 20 + 25 + 71	1.84	1.84	2.30	6.53	—	—	4.4	12.5	12.8	1100	4730	4800	21.5	20.6	19.7
		20 + 20 + 35 + 35	2.00	2.00	3.50	3.50	—	—	4.4	11.0	12.8	1100	3580	4800	16.3	15.6	14.9
		20 + 20 + 35 + 50	2.00	2.00	3.50	5.00	—	—	4.4	12.5	12.8	1100	4740	4800	21.6	20.6	19.8

	Indoor unit combination		Cooling capacity (kW)									Power consumption (W)			Standard current (A)		
			Room cooling capacity (kW)						Total capacity (kW)								
			A room	B room	C room	D room	E room	F room	Min.	Standard	Max.	Min.	Standard	Max.	220V	230V	240V
Cooling operation	4 room	20 + 20 + 35 + 60	1.85	1.85	3.24	5.56	—	—	4.4	12.5	12.8	1100	4730	4800	21.5	20.6	19.7
		20 + 20 + 35 + 71	1.71	1.71	3.00	6.08	—	—	4.4	12.5	12.8	1100	4730	4800	21.5	20.6	19.7
		20 + 20 + 50 + 50	1.79	1.79	4.46	4.46	—	—	4.4	12.5	12.8	1100	4730	4800	21.5	20.6	19.7
		20 + 20 + 50 + 60	1.67	1.67	4.17	5.00	—	—	4.4	12.5	12.8	1100	4730	4800	21.5	20.6	19.7
		20 + 20 + 50 + 71	1.55	1.55	3.88	5.51	—	—	4.4	12.5	12.8	1100	4720	4800	21.5	20.5	19.7
		20 + 20 + 60 + 60	1.56	1.56	4.69	4.69	—	—	4.4	12.5	12.8	1100	4720	4800	21.5	20.5	19.7
		20 + 20 + 60 + 71	1.46	1.46	4.39	5.19	—	—	4.4	12.5	12.8	1100	4720	4800	21.5	20.5	19.7
		20 + 20 + 71 + 71	1.37	1.37	4.88	4.88	—	—	4.4	12.5	12.8	1100	4710	4800	21.4	20.5	19.6
		20 + 25 + 25 + 25	2.00	2.50	2.50	2.50	—	—	4.4	9.5	12.8	1100	2900	4800	13.2	12.6	12.1
		20 + 25 + 25 + 35	2.00	2.50	2.50	3.50	—	—	4.4	10.5	12.8	1100	3440	4800	15.7	15.0	14.3
		20 + 25 + 25 + 50	2.00	2.50	2.50	5.00	—	—	4.4	12.0	12.8	1100	4100	4800	18.7	17.8	17.1
		20 + 25 + 25 + 60	1.92	2.40	2.40	5.77	—	—	4.4	12.5	12.8	1100	4740	4800	21.6	20.6	19.8
		20 + 25 + 25 + 71	1.82	2.26	2.26	6.16	—	—	4.4	12.5	12.8	1100	4730	4800	21.5	20.6	19.7
		20 + 25 + 35 + 35	2.00	2.50	3.50	3.50	—	—	4.4	11.5	12.8	1100	3830	4800	17.4	16.7	16.0
		20 + 25 + 35 + 50	1.92	2.40	3.37	4.81	—	—	4.4	12.5	12.8	1100	4740	4800	21.6	20.6	19.8
		20 + 25 + 35 + 60	1.79	2.23	3.13	5.36	—	—	4.4	12.5	12.8	1100	4730	4800	21.5	20.6	19.7
		20 + 25 + 35 + 71	1.66	2.07	2.90	5.88	—	—	4.4	12.5	12.8	1100	4730	4800	21.5	20.6	19.7
		20 + 25 + 50 + 50	1.72	2.16	4.31	4.31	—	—	4.4	12.5	12.8	1100	4730	4800	21.5	20.6	19.7
		20 + 25 + 50 + 60	1.61	2.02	4.03	4.84	—	—	4.4	12.5	12.8	1100	4720	4800	21.5	20.5	19.7
		20 + 25 + 50 + 71	1.51	1.88	3.77	5.35	—	—	4.4	12.5	12.8	1100	4720	4800	21.5	20.5	19.7
		20 + 25 + 60 + 60	1.52	1.89	4.55	4.55	—	—	4.4	12.5	12.8	1100	4720	4800	21.5	20.5	19.7
		20 + 25 + 60 + 71	1.42	1.78	4.26	5.04	—	—	4.4	12.5	12.8	1100	4720	4800	21.5	20.5	19.7
		20 + 25 + 71 + 71	1.34	1.67	4.75	4.75	—	—	4.4	12.5	12.8	1100	4700	4800	21.4	20.5	19.6
		20 + 35 + 35 + 35	2.00	3.50	3.50	3.50	—	—	4.4	12.5	12.8	1100	4740	4800	21.6	20.6	19.8
		20 + 35 + 35 + 50	1.79	3.13	3.13	4.46	—	—	4.4	12.5	12.8	1100	4730	4800	21.5	20.6	19.7
		20 + 35 + 35 + 60	1.67	2.92	2.92	5.00	—	—	4.4	12.5	12.8	1100	4730	4800	21.5	20.6	19.7
		20 + 35 + 35 + 71	1.55	2.72	2.72	5.51	—	—	4.4	12.5	12.8	1100	4720	4800	21.5	20.5	19.7
		20 + 35 + 50 + 50	1.61	2.82	4.03	4.03	—	—	4.4	12.5	12.8	1100	4720	4800	21.5	20.5	19.7
		20 + 35 + 50 + 60	1.52	2.65	3.79	4.55	—	—	4.4	12.5	12.8	1100	4720	4800	21.5	20.5	19.7
		20 + 35 + 50 + 71	1.42	2.49	3.55	5.04	—	—	4.4	12.5	12.8	1100	4720	4800	21.5	20.5	19.7
		20 + 35 + 60 + 60	1.43	2.50	4.29	4.29	—	—	4.4	12.5	12.8	1100	4710	4800	21.4	20.5	19.6
		20 + 35 + 60 + 71	1.34	2.35	4.03	4.77	—	—	4.4	12.5	12.8	1100	4710	4800	21.4	20.5	19.6
		20 + 50 + 50 + 50	1.47	3.68	3.68	3.68	—	—	4.4	12.5	12.8	1100	4720	4800	21.5	20.5	19.7
		20 + 50 + 50 + 60	1.39	3.47	3.47	4.17	—	—	4.4	12.5	12.8	1100	4710	4800	21.4	20.5	19.6
		20 + 50 + 50 + 71	1.31	3.27	3.27	4.65	—	—	4.4	12.5	12.8	1100	4700	4800	21.4	20.5	19.6
		20 + 50 + 60 + 60	1.32	3.29	3.95	3.95	—	—	4.4	12.5	12.8	1100	4700	4800	21.4	20.5	19.6
		25 + 25 + 25 + 25	2.50	2.50	2.50	2.50	—	—	4.4	10.0	12.8	1100	3210	4800	14.6	14.0	13.4
		25 + 25 + 25 + 35	2.50	2.50	2.50	3.50	—	—	4.4	11.0	12.8	1100	3580	4800	16.3	15.6	14.9
		25 + 25 + 25 + 50	2.50	2.50	2.50	5.00	—	—	4.4	12.5	12.8	1100	4740	4800	21.6	20.6	19.8
		25 + 25 + 25 + 60	2.31	2.31	2.31	5.56	—	—	4.4	12.5	12.8	1100	4730	4800	21.5	20.6	19.7
		25 + 25 + 25 + 71	2.14	2.14	2.14	6.08	—	—	4.4	12.5	12.8	1100	4730	4800	21.5	20.6	19.7
		25 + 25 + 35 + 35	2.50	2.50	3.50	3.50	—	—	4.4	12.0	12.8	1100	4100	4800	18.7	17.8	17.1
		25 + 25 + 35 + 50	2.31	2.31	3.24	4.63	—	—	4.4	12.5	12.8	1100	4730	4800	21.5	20.6	19.7
		25 + 25 + 35 + 60	2.16	2.16	3.02	5.17	—	—	4.4	12.5	12.8	1100	4730	4800	21.5	20.6	19.7
		25 + 25 + 35 + 71	2.00	2.00	2.80	5.69	—	—	4.4	12.5	12.8	1100	4720	4800	21.5	20.5	19.7
		25 + 25 + 50 + 50	2.08	2.08	4.17	4.17	—	—	4.4	12.5	12.8	1100	4730	4800	21.5	20.6	19.7
		25 + 25 + 50 + 60	1.95	1.95	3.91	4.69	—	—	4.4	12.5	12.8	1100	4720	4800	21.5	20.5	19.7
		25 + 25 + 50 + 71	1.83	1.83	3.65	5.19	—	—	4.4	12.5	12.8	1100	4720	4800	21.5	20.5	19.7
		25 + 25 + 60 + 60	1.84	1.84	4.41	4.41	—	—	4.4	12.5	12.8	1100	4720	4800	21.5	20.5	19.7
		25 + 25 + 60 + 71	1.73	1.73	4.14	4.90	—	—	4.4	12.5	12.8	1100	4710	4800	21.4	20.5	19.6
		25 + 25 + 71 + 71	1.63	1.63	4.62	4.62	—	—	4.4	12.5	12.8	1100	4700	4800	21.4	20.5	19.6
		25 + 35 + 35 + 35	2.40	3.37	3.37	3.37	—	—	4.4	12.5	12.8	1100	4740	4800	21.6	20.6	19.8
		25 + 35 + 35 + 50	2.16	3.02	3.02	4.31	—	—	4.4	12.5	12.8	1100	4730	4800	21.5	20.6	19.7
		25 + 35 + 35 + 60	2.02	2.82	2.82	4.84	—	—	4.4	12.5	12.8	1100	4720	4800	21.5	20.5	19.7
		25 + 35 + 35 + 71	1.88	2.64	2.64	5.35	—	—	4.4	12.5	12.8	1100	4720	4800	21.5	20.5	19.7
		25 + 35 + 50 + 50	1.95	2.73	3.91	3.91	—	—	4.4	12.5	12.8	1100	4720	4800	21.5	20.5	19.7
		25 + 35 + 50 + 60	1.84	2.57	3.68	4.41	—	—	4.4	12.5	12.8	1100	4720	4800	21.5	20.5	19.7
		25 + 35 + 50 + 71	1.73	2.42	3.45	4.90	—	—	4.4	12.5	12.8	1100	4710	4800	21.4	20.5	19.6
		25 + 35 + 60 + 60	1.74	2.43	4.17	4.17	—	—	4.4	12.5	12.8	1100	4710	4800	21.4	20.5	19.6
		25 + 35 + 60 + 71	1.64	2.29	3.93	4.65	—	—	4.4	12.5	12.8	1100	4700	4800	21.4	20.5	19.6
		25 + 50 + 50 + 50	1.79	3.57	3.57	3.57	—	—	4.4	12.5	12.8	1100	4710	4800	21.4	20.5	19.6
		25 + 50 + 50 + 60	1.69	3.38	3.38	4.05	—	—	4.4	12.5	12.8	1100	4710	4800	21.4	20.5	19.6
		25 + 50 + 60 + 60	1.60	3.21	3.85	3.85	—	—	4.4	12.5	12.8	1100	4700	4800	21.4	20.5	19.6
		35 + 35 + 35 + 35	3.13	3.13	3.13	3.13	—	—	4.4	12.5	12.8	1100	4730	4800	21.5	20.6	19.7
		35 + 35 + 35 + 50	2.82	2.82	2.82	4.03	—	—	4.4	12.5	12.8	1100	4720	4800	21.5	20.5	19.7
		35 + 35 + 35 + 60	2.65	2.65	2.65	4.55	—	—	4.4	12.5	12.8	1100	4720	4800	21.5	20.5	19.7
		35 + 35 + 35 + 71	2.49	2.49	2.49	5.04	—	—	4.4	12.5	12.8	1100	4710	4800	21.4	20.5	19.6
		35 + 35 + 50 + 50	2.57	2.57	3.68	3.68	—	—	4.4	12.5	12.8	1100	4720	4800	21.5	20.5	19.7
		35 + 35 + 50 + 60	2.43	2.43	3.47	4.17	—	—	4.4	12.5	12.8	1100	4710	4800	21.4	20.5	19.6
		35 + 35 + 50 + 71	2.29	2.29	3.27	4.65	—	—	4.4	12.5	12.8	1100	4700	4800	21.4	20.5	19.6
		35 + 35 + 60 + 60	2.30	2.30	3.95	3.95	—	—	4.4	12.5	12.8	1100	4700	4800	21.4	20.5	19.6
		35 + 50 + 50 + 50	2.36	3.38	3.38	3.38	—	—	4.4	12.5	12.8	1100	4710	4800	21.4	20.5	19.6
		35 + 50 + 50 + 60	2.24	3.21	3.21	3.85	—	—	4.4	12.5	12.8	1100	4700	4800	21.4	20.5	19.6
	5 room	20 + 20 + 20 + 20 + 20	2.00	2.00	2.00	2.00	2.00	—	5.1	10.0	13.3	1210	2950	4800	13.4	12.8	12.3
		20 + 20 + 20 + 20 + 25	2.00	2.00	2.00	2.00	2.50	—	5.1	10.5	13.3	1210	3200	4800	14.6	13.9	13.3
		20 + 20 + 20 + 20 + 35	2.00	2.00	2.00	2.00	3.50	—	5.1	11.5	13.3	1210	3710	4800	16.9	16.1	15.5
		20 + 20 + 20 + 20 + 50	1.92	1.92	1.92	1.92	4.81	—	5.1	12.5	13.3	1210	4430	4800	20.2	19.3	18.5
		20 + 20 + 20 + 20 + 60	1.79	1.79	1.79	1.79	5.36	—	5.1	12.5	13.3	1210	4420	4800	20.1	19.2	18.4
		20 + 20 + 20 + 20 + 71	1.66	1.66	1.66	1.66	5.88	—	5.1	12.5	13.3	1210	4410	4800	20.1	19.2	18.4
		20 + 20 + 20 + 25 + 25	2.00	2.00	2.00	2.50	2.50	—	5.1	11.0	13.3	1210	3400	4800	15.5	14.8	14.2
		20 + 20 + 20 + 25 + 35	2.00	2.00	2.00	2.50	3.50	—	5.1	12.0	13.3	1210	4090	4800	18.6	17.8	17.1
		20 + 20 + 20 + 25 + 50	1.85	1.85	1.85	2.31	4.63	—	5.1	12.5	13.3	1210	4430	4800	20.2	19.3	18.5
		20 + 20 + 20 + 25 + 60	1.72	1.72	1.72	2.16	5.17	—	5.1	12.5	13.3	1210	4420	4800	20.1	19.2	18.4
		20 + 20 + 20 + 25 + 71	1.60	1.60	1.60	2.00	5.69	—	5.1	12.5	13.3	1210	4410	4800	20.1	19.2	18.4
		20 + 20 + 20 + 35 + 35	1.92	1.92	1.92	3.37	3.37	—	5.1	12.5	13.3	1210	4430	4800	20.2	19.3	18.5
		20 + 20 + 20 + 35 + 50	1.72	1.72	1.72	3.02	4.31	—	5.1	12.5	13.3	1210	4420	4800	20.1	19.2	18.4
		20 + 20 + 20 + 35 + 60	1.61	1.61	1.61	2.82	4.84	—	5.1	12.5	13.3	1210	4410	4800	20.1	19.2	18.4
		20 + 20 + 20 + 35 + 71	1.51	1.51	1.51	2.64	5.35	—	5.1	12.5	13.3	1210	4400	4800	20.0	19.1	18.4
		20 + 20 + 20 + 50 + 50	1.56	1.56	1.56	3.91	3.91	—	5.1	12.5	13.3	1210	4410	4800	20.1	19.2	18.4
		20 + 20 + 20 + 50 + 60	1.47	1.47	1.47	3.68	4.41	—	5.1	12.5	13.3	1210	4400	4800	20.0	19.1	18.4
		20 + 20 + 20 + 50 + 71	1.38	1.38	1.38	3.45	4.90	—	5.1	12.5	13.3	1210	4390	4800	20.0	19.1	18.3
		20 + 20 + 20 + 60 + 60	1.39	1.39	1.39	4.17	4.17	—	5.1	12.5	13.3	1210	4390	4800	20.0	19.1	18.3
		20 + 20 + 20 + 60 + 71	1.31	1.31	1.31	3.93	4.65	—	5.1	12.5	13.3	1210	4380	4800	19.9	19.1	18.3

INVERTER MULTI-SPLIT

Indoor unit combination			Cooling capacity (kW)									Power consumption (W)			Standard current (A)		
			Room cooling capacity (kW)						Total capacity (kW)								
			A room	B room	C room	D room	E room	F room	Min.	Standard	Max.	Min.	Standard	Max.	220V	230V	240V
Cooling operation	5 room	20 + 20 + 25 + 25 + 25	2.00	2.00	2.50	2.50	2.50	—	5.1	11.5	13.3	1210	3710	4800	16.9	16.1	15.5
		20 + 20 + 25 + 25 + 35	2.00	2.00	2.50	2.50	3.50	—	5.1	12.5	13.3	1210	4440	4800	20.2	19.3	18.5
		20 + 20 + 25 + 25 + 50	1.79	1.79	2.23	2.23	4.46	—	5.1	12.5	13.3	1210	4420	4800	20.1	19.2	18.4
		20 + 20 + 25 + 25 + 60	1.67	1.67	2.08	2.08	5.00	—	5.1	12.5	13.3	1210	4410	4800	20.1	19.2	18.4
		20 + 20 + 25 + 25 + 71	1.55	1.55	1.94	1.94	5.51	—	5.1	12.5	13.3	1210	4410	4800	20.1	19.2	18.4
		20 + 20 + 25 + 35 + 35	1.85	1.85	2.31	3.24	3.24	—	5.1	12.5	13.3	1210	4430	4800	20.2	19.3	18.5
		20 + 20 + 25 + 35 + 50	1.67	1.67	2.08	2.92	4.17	—	5.1	12.5	13.3	1210	4410	4800	20.1	19.2	18.4
		20 + 20 + 25 + 35 + 60	1.56	1.56	1.95	2.73	4.69	—	5.1	12.5	13.3	1210	4410	4800	20.1	19.2	18.4
		20 + 20 + 25 + 35 + 71	1.46	1.46	1.83	2.56	5.19	—	5.1	12.5	13.3	1210	4400	4800	20.0	19.1	18.4
		20 + 20 + 25 + 50 + 50	1.52	1.52	1.89	3.79	3.79	—	5.1	12.5	13.3	1210	4400	4800	20.0	19.1	18.4
		20 + 20 + 25 + 50 + 60	1.43	1.43	1.79	3.57	4.29	—	5.1	12.5	13.3	1210	4390	4800	20.0	19.1	18.3
		20 + 20 + 25 + 50 + 71	1.34	1.34	1.68	3.36	4.77	—	5.1	12.5	13.3	1210	4390	4800	20.0	19.1	18.3
		20 + 20 + 25 + 60 + 60	1.35	1.35	1.69	4.05	4.05	—	5.1	12.5	13.3	1210	4390	4800	20.0	19.1	18.3
		20 + 20 + 35 + 35 + 35	1.72	1.72	3.02	3.02	3.02	—	5.1	12.5	13.3	1210	4420	4800	20.1	19.2	18.4
		20 + 20 + 35 + 35 + 50	1.56	1.56	2.73	2.73	3.91	—	5.1	12.5	13.3	1210	4410	4800	20.1	19.2	18.4
		20 + 20 + 35 + 35 + 60	1.47	1.47	2.57	2.57	4.41	—	5.1	12.5	13.3	1210	4400	4800	20.0	19.1	18.4
		20 + 20 + 35 + 35 + 71	1.38	1.38	2.42	2.42	4.90	—	5.1	12.5	13.3	1210	4390	4800	20.0	19.1	18.3
		20 + 20 + 35 + 50 + 50	1.43	1.43	2.50	3.57	3.57	—	5.1	12.5	13.3	1210	4390	4800	20.0	19.1	18.3
		20 + 20 + 35 + 50 + 60	1.35	1.35	2.36	3.38	4.05	—	5.1	12.5	13.3	1210	4390	4800	20.0	19.1	18.3
		20 + 20 + 35 + 60 + 60	1.28	1.28	2.24	3.85	3.85	—	5.1	12.5	13.3	1210	4380	4800	19.9	19.1	18.3
		20 + 20 + 50 + 50 + 50	1.32	1.32	3.29	3.29	3.29	—	5.1	12.5	13.3	1210	4380	4800	19.9	19.1	18.3
		20 + 25 + 25 + 25 + 25	2.00	2.50	2.50	2.50	2.50	—	5.1	12.0	13.3	1210	4090	4800	18.6	17.8	17.1
		20 + 25 + 25 + 25 + 35	1.92	2.40	2.40	2.40	3.37	—	5.1	12.5	13.3	1210	4430	4800	20.2	19.3	18.5
		20 + 25 + 25 + 25 + 50	1.72	2.16	2.16	2.16	4.31	—	5.1	12.5	13.3	1210	4420	4800	20.1	19.2	18.4
		20 + 25 + 25 + 25 + 60	1.61	2.02	2.02	2.02	4.84	—	5.1	12.5	13.3	1210	4410	4800	20.1	19.2	18.4
		20 + 25 + 25 + 25 + 71	1.51	1.88	1.88	1.88	5.35	—	5.1	12.5	13.3	1210	4400	4800	20.0	19.1	18.4
		20 + 25 + 25 + 35 + 35	1.79	2.23	2.23	3.13	3.13	—	5.1	12.5	13.3	1210	4420	4800	20.1	19.2	18.4
		20 + 25 + 25 + 35 + 50	1.61	2.02	2.02	2.82	4.03	—	5.1	12.5	13.3	1210	4410	4800	20.1	19.2	18.4
		20 + 25 + 25 + 35 + 60	1.52	1.89	1.89	2.65	4.55	—	5.1	12.5	13.3	1210	4400	4800	20.0	19.1	18.4
		20 + 25 + 25 + 35 + 71	1.42	1.78	1.78	2.49	5.04	—	5.1	12.5	13.3	1210	4390	4800	20.0	19.1	18.3
		20 + 25 + 25 + 50 + 50	1.47	1.84	1.84	3.68	3.68	—	5.1	12.5	13.3	1210	4400	4800	20.0	19.1	18.4
		20 + 25 + 25 + 50 + 60	1.39	1.74	1.74	3.47	4.17	—	5.1	12.5	13.3	1210	4390	4800	20.0	19.1	18.3
		20 + 25 + 25 + 50 + 71	1.31	1.64	1.64	3.27	4.65	—	5.1	12.5	13.3	1210	4380	4800	19.9	19.1	18.3
		20 + 25 + 25 + 60 + 60	1.32	1.64	1.64	3.95	3.95	—	5.1	12.5	13.3	1210	4380	4800	19.9	19.1	18.3
		20 + 25 + 35 + 35 + 35	1.67	2.08	2.92	2.92	2.92	—	5.1	12.5	13.3	1210	4410	4800	20.1	19.2	18.4
		20 + 25 + 35 + 35 + 50	1.52	1.89	2.65	2.65	3.79	—	5.1	12.5	13.3	1210	4400	4800	20.0	19.1	18.4
		20 + 25 + 35 + 35 + 60	1.43	1.79	2.50	2.50	4.29	—	5.1	12.5	13.3	1210	4390	4800	20.0	19.1	18.3
		20 + 25 + 35 + 35 + 71	1.34	1.68	2.35	2.35	4.77	—	5.1	12.5	13.3	1210	4390	4800	20.0	19.1	18.3
		20 + 25 + 35 + 50 + 50	1.39	1.74	2.43	3.47	3.47	—	5.1	12.5	13.3	1210	4390	4800	20.0	19.1	18.3
		20 + 25 + 35 + 50 + 60	1.32	1.64	2.30	3.29	3.95	—	5.1	12.5	13.3	1210	4380	4800	19.9	19.1	18.3
		20 + 25 + 50 + 50 + 50	1.28	1.60	3.21	3.21	3.21	—	5.1	12.5	13.3	1210	4380	4800	19.9	19.1	18.3
		20 + 35 + 35 + 35 + 35	1.56	2.73	2.73	2.73	2.73	—	5.1	12.5	13.3	1210	4410	4800	20.1	19.2	18.4
		20 + 35 + 35 + 35 + 50	1.43	2.50	2.50	2.50	3.57	—	5.1	12.5	13.3	1210	4390	4800	20.0	19.1	18.3
		20 + 35 + 35 + 35 + 60	1.35	2.36	2.36	2.36	4.05	—	5.1	12.5	13.3	1210	4390	4800	20.0	19.1	18.3
		20 + 35 + 35 + 50 + 50	1.32	2.30	2.30	3.29	3.29	—	5.1	12.5	13.3	1210	4380	4800	19.9	19.1	18.3
		25 + 25 + 25 + 25 + 25	2.50	2.50	2.50	2.50	2.50	—	5.1	12.5	13.3	1210	4440	4800	20.2	19.3	18.5
		25 + 25 + 25 + 25 + 35	2.31	2.31	2.31	2.31	3.24	—	5.1	12.5	13.3	1210	4430	4800	20.2	19.3	18.5
		25 + 25 + 25 + 25 + 50	2.08	2.08	2.08	2.08	4.17	—	5.1	12.5	13.3	1210	4410	4800	20.1	19.2	18.4
		25 + 25 + 25 + 25 + 60	1.95	1.95	1.95	1.95	4.69	—	5.1	12.5	13.3	1210	4410	4800	20.1	19.2	18.4
		25 + 25 + 25 + 35 + 35	2.16	2.16	2.16	3.02	3.02	—	5.1	12.5	13.3	1210	4420	4800	20.1	19.2	18.4
		25 + 25 + 25 + 35 + 50	1.95	1.95	1.95	2.73	3.91	—	5.1	12.5	13.3	1210	4410	4800	20.1	19.2	18.4
		25 + 25 + 25 + 35 + 60	1.84	1.84	1.84	2.57	4.41	—	5.1	12.5	13.3	1210	4400	4800	20.0	19.1	18.4
		25 + 25 + 25 + 35 + 71	1.73	1.73	1.73	2.42	4.90	—	5.1	12.5	13.3	1210	4390	4800	20.0	19.1	18.3
		25 + 25 + 25 + 50 + 50	1.79	1.79	1.79	3.57	3.57	—	5.1	12.5	13.3	1210	4390	4800	20.0	19.1	18.3
		25 + 25 + 25 + 50 + 60	1.69	1.69	1.69	3.38	4.05	—	5.1	12.5	13.3	1210	4390	4800	20.0	19.1	18.3
		25 + 25 + 25 + 60 + 60	1.60	1.60	1.60	3.85	3.85	—	5.1	12.5	13.3	1210	4380	4800	19.9	19.1	18.3
		25 + 25 + 35 + 35 + 35	2.02	2.02	2.82	2.82	2.82	—	5.1	12.5	13.3	1210	4410	4800	20.1	19.2	18.4
		25 + 25 + 35 + 35 + 50	1.84	1.84	2.57	2.57	3.68	—	5.1	12.5	13.3	1210	4400	4800	20.0	19.1	18.4
		25 + 25 + 35 + 35 + 60	1.74	1.74	2.43	2.43	4.17	—	5.1	12.5	13.3	1210	4390	4800	20.0	19.1	18.3
		25 + 25 + 35 + 35 + 71	1.64	1.64	2.29	2.29	4.65	—	5.1	12.5	13.3	1210	4380	4800	19.9	19.1	18.3
		25 + 25 + 35 + 50 + 50	1.69	1.69	2.36	3.38	3.38	—	5.1	12.5	13.3	1210	4390	4800	20.0	19.1	18.3
		25 + 25 + 35 + 50 + 60	1.60	1.60	2.24	3.21	3.85	—	5.1	12.5	13.3	1210	4380	4800	19.9	19.1	18.3
		25 + 35 + 35 + 35 + 35	1.89	2.65	2.65	2.65	2.65	—	5.1	12.5	13.3	1210	4400	4800	20.0	19.1	18.4
		25 + 35 + 35 + 35 + 50	1.74	2.43	2.43	2.43	3.47	—	5.1	12.5	13.3	1210	4390	4800	20.0	19.1	18.3
		25 + 35 + 35 + 35 + 60	1.64	2.30	2.30	2.30	3.95	—	5.1	12.5	13.3	1210	4380	4800	19.9	19.1	18.3
		25 + 35 + 35 + 50 + 50	1.60	2.24	2.24	3.21	3.21	—	5.1	12.5	13.3	1210	4380	4800	19.9	19.1	18.3
		35 + 35 + 35 + 35 + 35	2.50	2.50	2.50	2.50	2.50	—	5.1	12.5	13.3	1210	4390	4800	20.0	19.1	18.3
		35 + 35 + 35 + 35 + 50	2.30	2.30	2.30	2.30	3.29	—	5.1	12.5	13.3	1210	4380	4800	19.9	19.1	18.3
	6 room	20 + 20 + 20 + 20 + 20 + 20	2.00	2.00	2.00	2.00	2.00	2.00	5.5	12.0	13.6	1280	3750	4620	17.1	16.3	15.6
		20 + 20 + 20 + 20 + 20 + 25	2.00	2.00	2.00	2.00	2.00	2.50	5.5	12.5	13.3	1280	4010	4800	18.2	17.5	16.7
		20 + 20 + 20 + 20 + 20 + 35	1.85	1.85	1.85	1.85	1.85	3.24	5.5	12.5	13.3	1280	4000	4800	18.2	17.4	16.7
		20 + 20 + 20 + 20 + 20 + 50	1.67	1.67	1.67	1.67	1.67	4.17	5.5	12.5	13.3	1280	3990	4800	18.2	17.4	16.6
		20 + 20 + 20 + 20 + 20 + 60	1.56	1.56	1.56	1.56	1.56	4.69	5.5	12.5	13.3	1280	3990	4800	18.2	17.4	16.6
		20 + 20 + 20 + 20 + 20 + 71	1.46	1.46	1.46	1.46	1.46	5.19	5.5	12.5	13.8	1280	3980	4800	18.1	17.3	16.6
		20 + 20 + 20 + 20 + 25 + 25	1.92	1.92	1.92	1.92	2.40	2.40	5.5	12.5	13.8	1280	4000	4800	18.2	17.4	16.7
		20 + 20 + 20 + 20 + 25 + 35	1.79	1.79	1.79	1.79	2.23	3.13	5.5	12.5	13.8	1280	4000	4800	18.2	17.4	16.7
		20 + 20 + 20 + 20 + 25 + 50	1.61	1.61	1.61	1.61	2.02	4.03	5.5	12.5	13.8	1280	3990	4800	18.2	17.4	16.6
		20 + 20 + 20 + 20 + 25 + 60	1.52	1.52	1.52	1.52	1.89	4.55	5.5	12.5	13.8	1280	3990	4800	18.2	17.4	16.6
		20 + 20 + 20 + 20 + 35 + 35	1.67	1.67	1.67	1.67	2.92	2.92	5.5	12.5	13.8	1280	3990	4800	18.2	17.4	16.6
		20 + 20 + 20 + 20 + 35 + 50	1.52	1.52	1.52	1.52	2.65	3.79	5.5	12.5	13.8	1280	3990	4800	18.2	17.4	16.6
		20 + 20 + 20 + 20 + 35 + 60	1.43	1.43	1.43	1.43	2.50	4.29	5.5	12.5	13.8	1280	3980	4800	18.1	17.3	16.6
		20 + 20 + 20 + 20 + 35 + 71	1.34	1.34	1.34	1.34	2.35	4.77	5.5	12.5	13.8	1280	3980	4800	18.1	17.3	16.6
		20 + 20 + 20 + 20 + 50 + 50	1.39	1.39	1.39	1.39	3.47	3.47	5.5	12.5	13.8	1280	3980	4800	18.1	17.3	16.6
		20 + 20 + 20 + 20 + 50 + 60	1.32	1.32	1.32	1.32	3.29	3.95	5.5	12.5	13.8	1280	3970	4800	18.1	17.3	16.6
		20 + 20 + 20 + 25 + 25 + 25	1.85	1.85	1.85	2.31	2.31	2.31	5.5	12.5	13.8	1280	4000	4800	18.2	17.4	16.7
		20 + 20 + 20 + 25 + 25 + 35	1.72	1.72	1.72	2.16	2.16	3.02	5.5	12.5	13.8	1280	4000	4800	18.2	17.4	16.7
		20 + 20 + 20 + 25 + 25 + 50	1.56	1.56	1.56	1.95	1.95	3.91	5.5	12.5	13.8	1280	3990	4800	18.2	17.4	16.6
		20 + 20 + 20 + 25 + 25 + 60	1.47	1.47	1.47	1.84	1.84	4.41	5.5	12.5	13.8	1280	3980	4800	18.1	17.3	16.6
		20 + 20 + 20 + 25 + 25 + 71	1.38	1.38	1.38	1.73	1.73	4.90	5.5	12.5	13.8	1280	3980	4800	18.1	17.3	16.6
		20 + 20 + 20 + 25 + 35 + 35	1.61	1.61	1.61	2.02	2.82	2.82	5.5	12.5	13.8	1280	3990	4800	18.2	17.4	16.6
		20 + 20 + 20 + 25 + 35 + 50	1.47	1.47	1.47	1.84	2.57	3.68	5.5	12.5	13.8	1280	3980	4800	18.1	17.3	16.6
		20 + 20 + 20 + 25 + 35 + 60	1.39	1.39	1.39	1.74	2.43	4.17	5.5	12.5	13.8	1280	3980	4800	18.1	17.3	16.6
		20 + 20 + 20 + 25 + 35 + 71	1.31	1.31	1.31	1.64	2.29	4.65	5.5	12.5	13.8	1280	3970	4800	18.1	17.3	16.6

		Indoor unit combination	Cooling capacity (kW)									Power consumption (W)			Standard current (A)		
			Room cooling capacity (kW)						Total capacity (kW)								
			A room	B room	C room	D room	E room	F room	Min.	Standard	Max.	Min.	Standard	Max.	220V	230V	240V
Cooling operation	6 room	20 + 20 + 20 + 25 + 50 + 50	1.35	1.35	1.35	1.69	3.38	3.38	5.5	12.5	13.8	1280	3980	4800	18.1	17.3	16.6
		20 + 20 + 20 + 25 + 50 + 60	1.28	1.28	1.28	1.60	3.21	3.85	5.5	12.5	13.8	1280	3970	4800	18.1	17.3	16.6
		20 + 20 + 20 + 35 + 35 + 35	1.52	1.52	1.52	2.65	2.65	2.65	5.5	12.5	13.8	1280	3990	4800	18.2	17.4	16.6
		20 + 20 + 20 + 35 + 35 + 50	1.39	1.39	1.39	2.43	2.43	3.47	5.5	12.5	13.8	1280	3980	4800	18.1	17.3	16.6
		20 + 20 + 20 + 35 + 35 + 60	1.32	1.32	1.32	2.30	2.30	3.95	5.5	12.5	13.8	1280	3970	4800	18.1	17.3	16.6
		20 + 20 + 20 + 35 + 50 + 50	1.28	1.28	1.28	2.24	3.21	3.21	5.5	12.5	13.8	1280	3970	4800	18.1	17.3	16.6
		20 + 20 + 25 + 25 + 25 + 25	1.79	1.79	2.23	2.23	2.23	2.23	5.5	12.5	13.8	1280	4000	4800	18.2	17.4	16.7
		20 + 20 + 25 + 25 + 25 + 35	1.67	1.67	2.08	2.08	2.08	2.92	5.5	12.5	13.8	1280	3990	4800	18.2	17.4	16.6
		20 + 20 + 25 + 25 + 25 + 50	1.52	1.52	1.89	1.89	1.89	3.79	5.5	12.5	13.8	1280	3990	4800	18.2	17.4	16.6
		20 + 20 + 25 + 25 + 25 + 60	1.43	1.43	1.79	1.79	1.79	4.29	5.5	12.5	13.8	1280	3980	4800	18.1	17.3	16.6
		20 + 20 + 25 + 25 + 25 + 71	1.34	1.34	1.68	1.68	1.68	4.77	5.5	12.5	13.8	1280	3980	4800	18.1	17.3	16.6
		20 + 20 + 25 + 25 + 35 + 35	1.56	1.56	1.95	1.95	2.73	2.73	5.5	12.5	13.8	1280	3990	4800	18.2	17.4	16.6
		20 + 20 + 25 + 25 + 35 + 50	1.43	1.43	1.79	1.79	2.50	3.57	5.5	12.5	13.8	1280	3980	4800	18.1	17.3	16.6
		20 + 20 + 25 + 25 + 35 + 60	1.35	1.35	1.69	1.69	2.36	4.05	5.5	12.5	13.8	1280	3980	4800	18.1	17.3	16.6
		20 + 20 + 25 + 25 + 50 + 50	1.32	1.32	1.64	1.64	3.29	3.29	5.5	12.5	13.8	1280	3970	4800	18.1	17.3	16.6
		20 + 20 + 25 + 35 + 35 + 35	1.47	1.47	1.84	2.57	2.57	2.57	5.5	12.5	13.8	1280	3980	4800	18.1	17.3	16.6
		20 + 20 + 25 + 35 + 35 + 50	1.35	1.35	1.69	2.36	2.36	3.38	5.5	12.5	13.8	1280	3980	4800	18.1	17.3	16.6
		20 + 20 + 25 + 35 + 35 + 60	1.28	1.28	1.60	2.24	2.24	3.85	5.5	12.5	13.8	1280	3970	4800	18.1	17.3	16.6
		20 + 20 + 35 + 35 + 35 + 35	1.39	1.39	2.43	2.43	2.43	2.43	5.5	12.5	13.8	1280	3980	4800	18.1	17.3	16.6
		20 + 20 + 35 + 35 + 35 + 50	1.28	1.28	2.24	2.24	2.24	3.21	5.5	12.5	13.8	1280	3970	4800	18.1	17.3	16.6
		20 + 25 + 25 + 25 + 25 + 25	1.72	2.16	2.16	2.16	2.16	2.16	5.5	12.5	13.8	1280	4000	4800	18.2	17.4	16.7
		20 + 25 + 25 + 25 + 25 + 35	1.61	2.02	2.02	2.02	2.02	2.82	5.5	12.5	13.8	1280	3990	4800	18.2	17.4	16.6
		20 + 25 + 25 + 25 + 25 + 50	1.47	1.84	1.84	1.84	1.84	3.68	5.5	12.5	13.8	1280	3980	4800	18.1	17.3	16.6
		20 + 25 + 25 + 25 + 25 + 60	1.39	1.74	1.74	1.74	1.74	4.17	5.5	12.5	13.8	1280	3980	4800	18.1	17.3	16.6
		20 + 25 + 25 + 25 + 25 + 71	1.31	1.64	1.64	1.64	1.64	4.65	5.5	12.5	13.8	1280	3970	4800	18.1	17.3	16.6
		20 + 25 + 25 + 25 + 35 + 35	1.52	1.89	1.89	1.89	2.65	2.65	5.5	12.5	13.8	1280	3990	4800	18.2	17.4	16.6
		20 + 25 + 25 + 25 + 35 + 50	1.39	1.74	1.74	1.74	2.43	3.47	5.5	12.5	13.8	1280	3980	4800	18.1	17.3	16.6
		20 + 25 + 25 + 25 + 35 + 60	1.32	1.64	1.64	1.64	2.30	3.95	5.5	12.5	13.8	1280	3970	4800	18.1	17.3	16.6
		20 + 25 + 25 + 25 + 50 + 50	1.28	1.60	1.60	1.60	3.21	3.21	5.5	12.5	13.8	1280	3970	4800	18.1	17.3	16.6
		20 + 25 + 25 + 35 + 35 + 35	1.43	1.79	1.79	2.50	2.50	2.50	5.5	12.5	13.8	1280	3980	4800	18.1	17.3	16.6
		20 + 25 + 25 + 35 + 35 + 50	1.32	1.64	1.64	2.30	2.30	3.29	5.5	12.5	13.8	1280	3970	4800	18.1	17.3	16.6
		20 + 25 + 35 + 35 + 35 + 35	1.35	1.69	2.36	2.36	2.36	2.36	5.5	12.5	13.8	1280	3980	4800	18.1	17.3	16.6
		20 + 35 + 35 + 35 + 35 + 35	1.28	2.24	2.24	2.24	2.24	2.24	5.5	12.5	13.8	1280	3970	4800	18.1	17.3	16.6
		25 + 25 + 25 + 25 + 25 + 25	2.08	2.08	2.08	2.08	2.08	2.08	5.5	12.5	13.8	1280	3990	4800	18.2	17.4	16.6
		25 + 25 + 25 + 25 + 25 + 35	1.95	1.95	1.95	1.95	1.95	2.73	5.5	12.5	13.8	1280	3990	4800	18.2	17.4	16.6
		25 + 25 + 25 + 25 + 25 + 50	1.79	1.79	1.79	1.79	1.79	3.57	5.5	12.5	13.8	1280	3980	4800	18.1	17.3	16.6
		25 + 25 + 25 + 25 + 25 + 60	1.69	1.69	1.69	1.69	1.69	4.05	5.5	12.5	13.8	1280	3980	4800	18.1	17.3	16.6
		25 + 25 + 25 + 25 + 35 + 35	1.84	1.84	1.84	1.84	2.57	2.57	5.5	12.5	13.8	1280	3980	4800	18.1	17.3	16.6
		25 + 25 + 25 + 25 + 35 + 50	1.69	1.69	1.69	1.69	2.36	3.38	5.5	12.5	13.8	1280	3980	4800	18.1	17.3	16.6
		25 + 25 + 25 + 25 + 35 + 60	1.60	1.60	1.60	1.60	2.24	3.85	5.5	12.5	13.8	1280	3970	4800	18.1	17.3	16.6
		25 + 25 + 25 + 35 + 35 + 35	1.74	1.74	1.74	2.43	2.43	2.43	5.5	12.5	13.8	1280	3980	4800	18.1	17.3	16.6
		25 + 25 + 25 + 35 + 35 + 50	1.60	1.60	1.60	2.24	2.24	3.21	5.5	12.5	13.8	1280	3970	4800	18.1	17.3	16.6
		25 + 25 + 35 + 35 + 35 + 35	1.64	1.64	2.30	2.30	2.30	2.30	5.5	12.5	13.8	1280	3970	4800	18.1	17.3	16.6

WYMIARY (Jednostka: mm)

SRK20ZSX-S SRK25ZSX-S SRK35ZSX-S SRK50ZSX-S SRK60ZSX-S

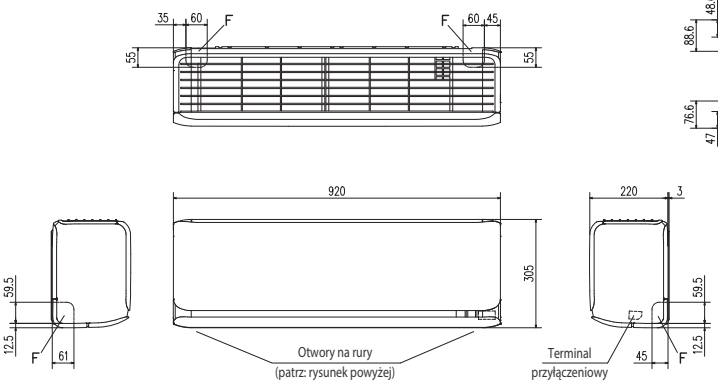

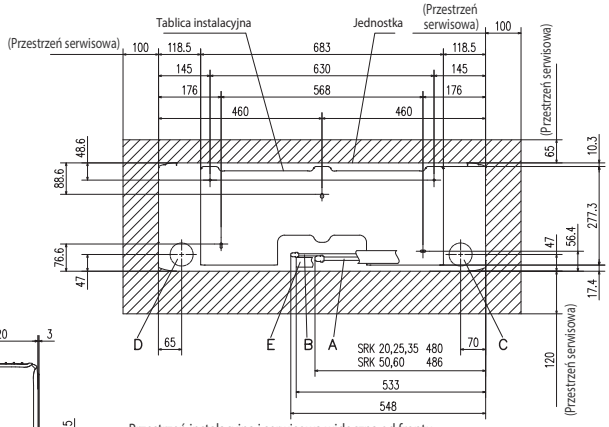

Przestrzeń instalacyjna i serwisowa widoczna od frontu

Ozn.	Opis		
A	Przyłącze rurowe (gaz)	SRK 20,25,35 SRK 50,60	ϕ9.52 (3/8") (Kielich) ϕ12.7 (1/2") (Kielich)
B	Przyłącze rurowe (ciecz)	ϕ6.35 (1/4") (Kielich)	
C	Otwór w ścianie na rury po prawej	(ϕ65)	
D	Otwór w ścianie na rury po lewej	(ϕ65)	
E	Odprowadzenie skroplin	VP16	
F	Otwór na rury		

SRK63ZR-S SRK71ZR-S SRK80ZR-S SRK100ZR-S

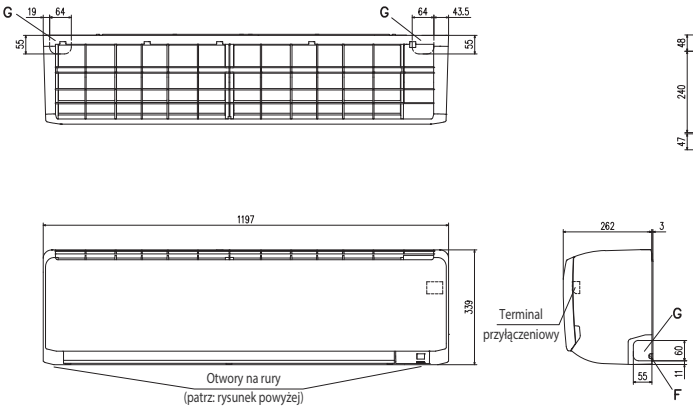

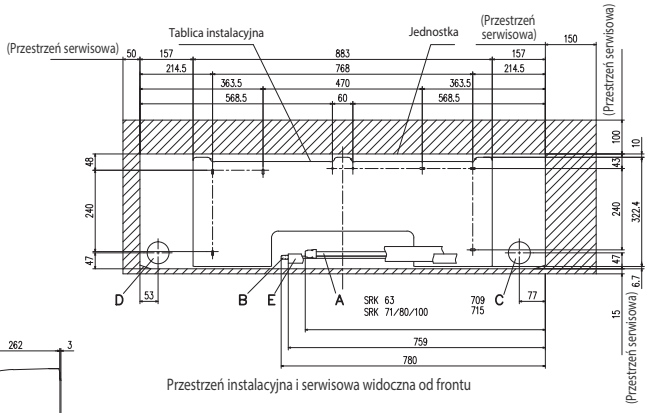

Przestrzeń instalacyjna i serwisowa widoczna od frontu

Ozn.	Opis		
A	Przyłącze rurowe (gaz)	SRK 63 SRK 71,80,100	ϕ12.7 (1/2") (Kielich) ϕ15.88 (5/8") (Kielich)
B	Przyłącze rurowe (ciecz)	SRK 63,71,80 SRK 100	ϕ6.35 (1/4") (Kielich) ϕ9.52 (3/8") (Kielich)
C	Otwór w ścianie na rury po prawej	(ϕ65)	
D	Otwór w ścianie na rury po lewej	(ϕ65)	
E	Odprowadzenie skroplin	VP16	
F	Otwór na przewody (po obu stronach)		
G	Otwór na rury (po obu stronach)		

SRK20ZS-S,-SB,-ST SRK25ZS-S,-SB,-ST SRK35ZS-S,-SB,-ST SRK50ZS-S,-SB,-ST

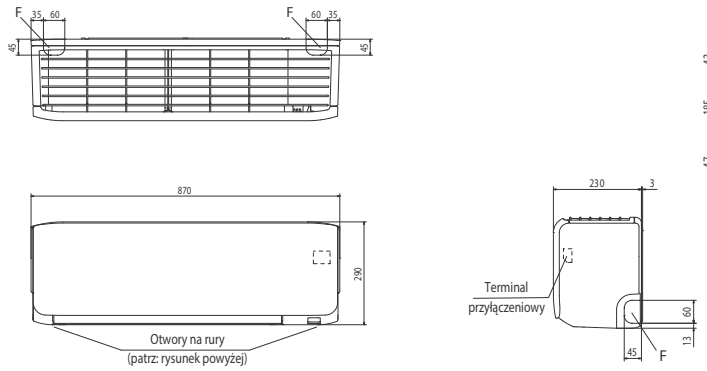

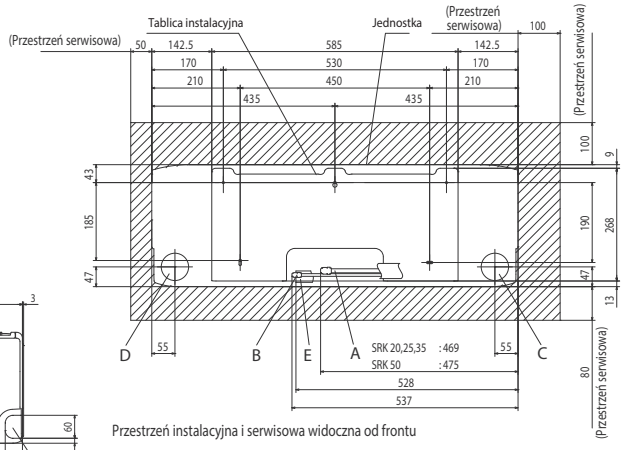

Przestrzeń instalacyjna i serwisowa widoczna od frontu

Ozn.	Opis		
A	Przyłącze rurowe (gaz)	SRK20, 25, 35 SRK50	ϕ9.52 (3/8") (Kielich) ϕ12.7 (1/2") (Kielich)
B	Przyłącze rurowe (ciecz)	ϕ6.35 (1/4") (Kielich)	
C	Otwór w ścianie na rury po prawej	(ϕ65)	
D	Otwór w ścianie na rury po lewej	(ϕ65)	
E	Odprowadzenie skroplin	VP16	
F	Otwór na rury (po obu stronach)		

SRK25ZMP-S SRK35ZMP-S SRK45ZMP-S

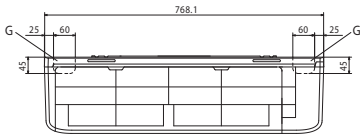

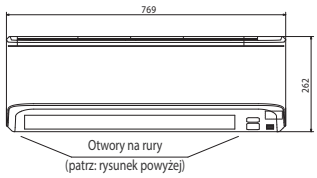

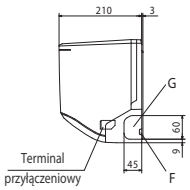

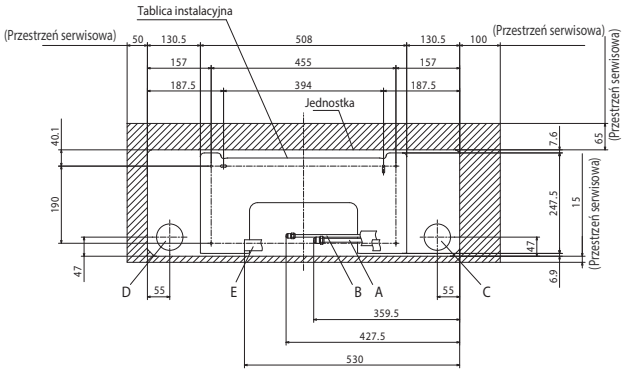

Przestrzeń instalacyjna i serwisowa widoczna od frontu

Ozn.	Opis	
A	Przyłącze rurowe (gaz)	Model 25,35 ϕ 9.52(3/8") (Kielich) Model 45 ϕ 12.7(1/2") (Kielich)
B	Przyłącze rurowe (ciecz)	ϕ 6.35(1/4") (Kielich)
C	Otwór w ścianie na rury po prawej	(ϕ 65)
D	Otwór w ścianie na rury po lewej	(ϕ 65)
E	Odprowadzenie skroplin	VP16
F	Otwór na przewody	
G	Otwór na rury (po obu stronach)	

SKM20ZSP-S SKM25ZSP-S SKM35ZSP-S

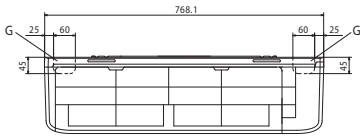

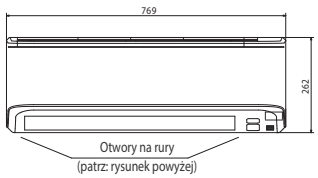

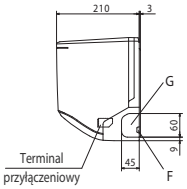

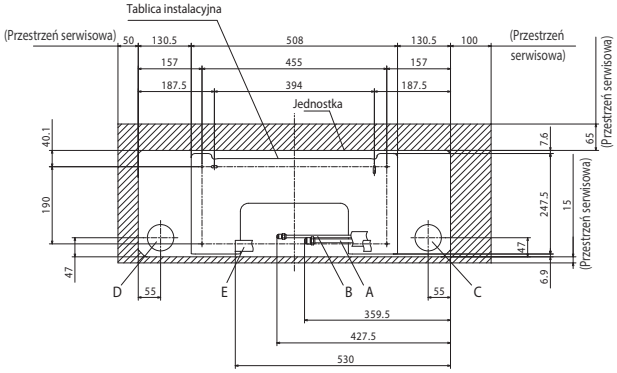

Przestrzeń instalacyjna i serwisowa widoczna od frontu

Ozn.	Opis	
A	Przyłącze rurowe (gaz)	Model ϕ 9.52(3/8") (Kielich)
B	Przyłącze rurowe (ciecz)	ϕ 6.35(1/4") (Kielich)
C	Otwór w ścianie na rury po prawej	(ϕ 65)
D	Otwór w ścianie na rury po lewej	(ϕ 65)
E	Odprowadzenie skroplin	VP16
F	Otwór na przewody	
G	Otwór na rury (po obu stronach)	

WYMIARY (Jednostka: mm)

SRF25ZMX-S SRF35ZMX-S SRF50ZMX-S

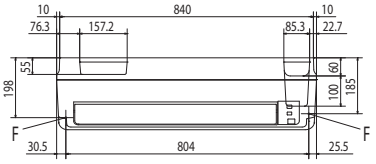

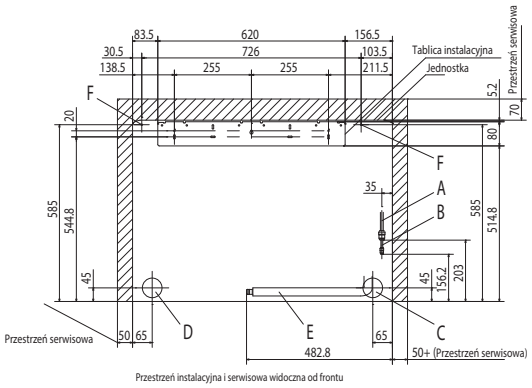

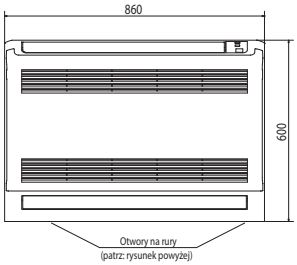

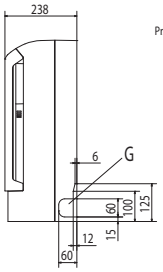

Ozn.	Opis		
A	Przyłącze rurowe (gaz)	Model	25,35 : ϕ9.52 (3/8") (Kielich)
			50 : ϕ12.7 (1/2") (Kielich)
B	Przyłącze rurowe (ciecz)	ϕ6.35 (1/4") (Kielich)	
C	Otwór w ścianie na rury po prawej	(ϕ65)	
D	Otwór w ścianie na rury po lewej	(ϕ65)	
E	Odprowadzenie skroplin	VP16	
F	Śruba mocująca jedn. wewnętrzną	ϕ5	
G	Otwór na rury (po obu stronach)		

SRR25ZM-S SRR35ZM-S

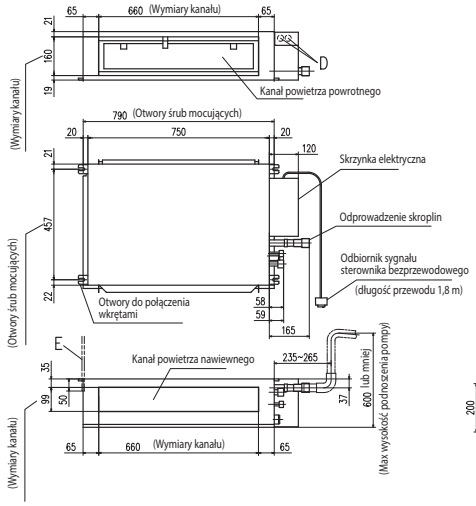

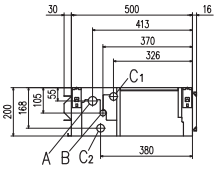

Przestrzeń serwisowa montażowa

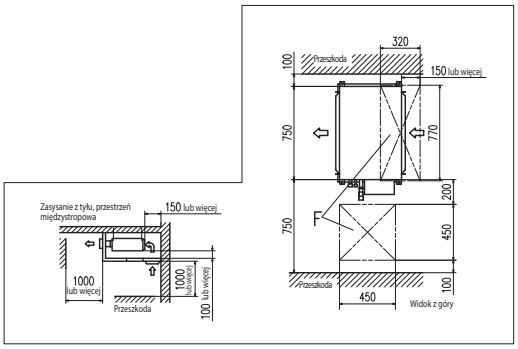

Ozn.	Opis	
	Model	25,25
A	Rurociąg gazowy	ø9.52 (3/8") (Kielich)
B	Rurociąg cieczowy	ø6.35(1/4") (Kielich)
C1	Odprowadzenie skroplin	VP25
C2	Odprowadzenie skroplin (grawitacyjne)	VP25
D	Otwór na przewody	ø25 X 2
E	Śruby mocujące	(M10)
F	Otwór rewizyjny	(450x450), (320x770)

SRR50ZM-S SRR60ZM-S

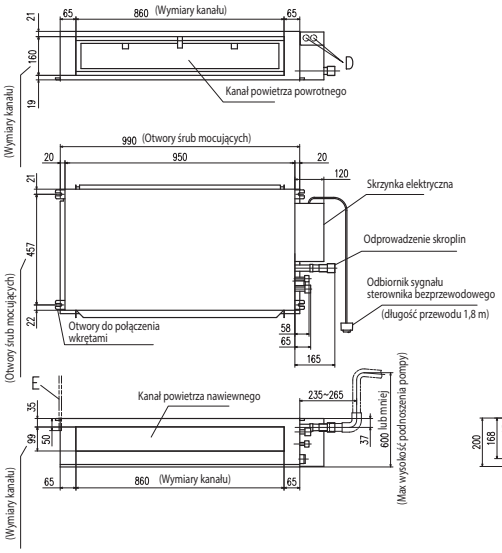

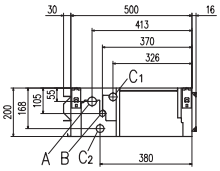

Przestrzeń serwisowa montażowa

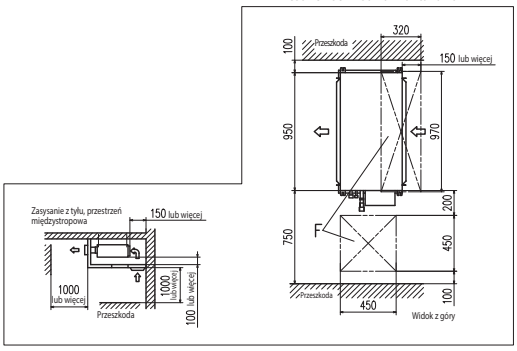

Ozn.	Opis	
	Model	50,60
A	Rurociąg gazowy	ø12.7 (3/8") (Kielich)
B	Rurociąg cieczowy	ø6.35(1/4") (Kielich)
C1	Odprowadzenie skroplin	VP25
C2	Odprowadzenie skroplin (grawitacyjne)	VP25
D	Otwór na przewody	ø25 X 2
E	Śruby mocujące	(M10)
F	Otwór rewizyjny	(450x450), (320x970)

FDTC25VF FDTC35VF FDTC40VF FDTC50VF FDTC60VF

Ozn.	Opis	
A	Przyłącze rurowe (gaz)	25.35 : φ9.52 (3／8") (Kielich) 40 ～ 60 : φ12.7 (1／2") (Kielich)
B	Przyłącze rurowe (ciecz)	φ6.35 (1／4") (Kielich)
C	Odprowadzenie skroplin	VP20 (I.D.20,O.D.26)
D	Otwór na przewody	φ25
F	Śruby mocujące	(M10 or M8)
G	Wejście kanału powietrza zużytego	(do wybicia)

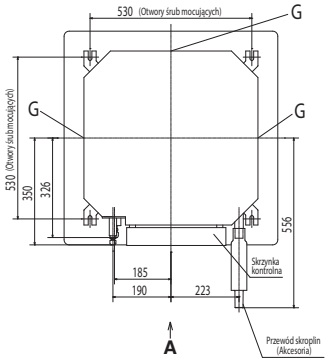

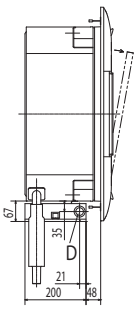

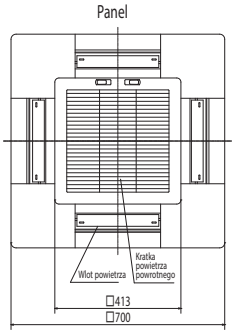

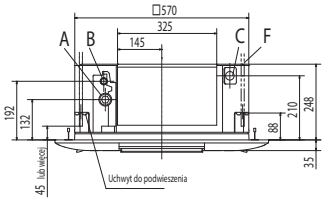

WIDOK A

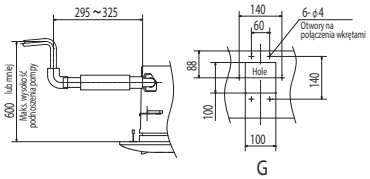

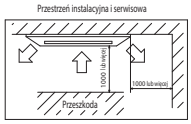

W przypadku instalacji więcej niż jednej jednostki należy zachować między nimi przestrzeń min. 4000 mm.

FDUM50VF

Ozn.	Opis	
A	Przyłącze rurowe (gaz)	φ12.7 (1／2" (Kielich)
B	Przyłącze rurowe (ciecz)	φ6.35 (1／4") (Kielich)
C1	Odprowadzenie skroplin	VP25 (I.D.25, O.D.32)
C2	Odprowadzenie skroplin (drenaż grawitacyjny)	VP20 (I.D.20, O.D.26)
D	Otwór na przewody	
E	Śruby mocujące	(M10)
F	Wejście kanału powietrza świeżego	(φ150) (do wybicia)
G	Wejście kanału powietrza zużytego	(φ125) (do wybicia)
H	Otwór inspekcyjny	(450X450)

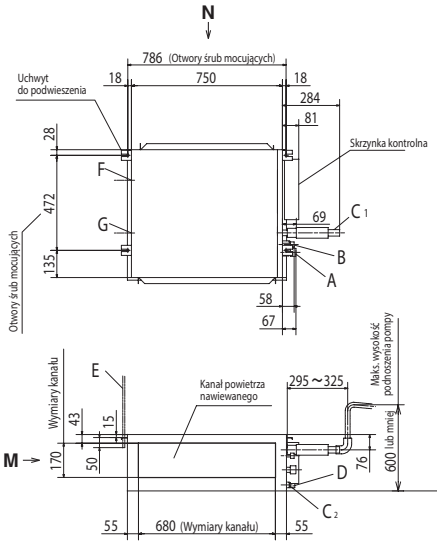

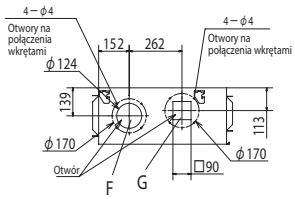

WIDOK M

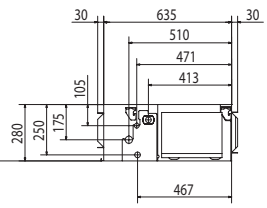

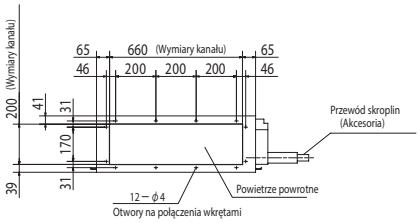

WIDOK N

FDE50VG

Ozn.	Opis	
A	Przyłącze rurowe (gaz)	ø12.7 (1/2") (Kielich)
B	Przyłącze rurowe (ciecz)	ø6.35 (1/4") (Kielich)
C 1,2	Odprowadzenie skroplin	VP20 (I.D.20)
D	Otwory montażowe	(M10 lub M8)
E	Zaślepka tylna	PE
F	Zaślepka górna	Płytka
G	Otwór odprowadzenia skroplin	(Wyłamać)

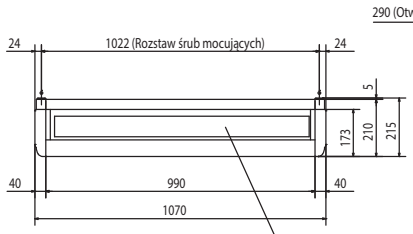

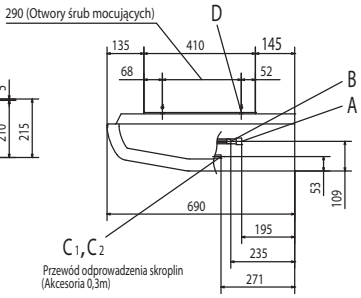

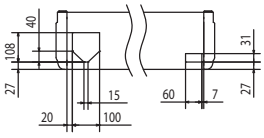

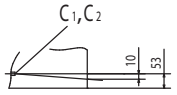

Uwaga: Odprowadzenie skroplin wewnątrz jednostki ze spadkiem 10 mm

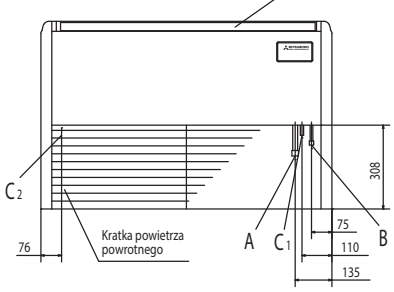

Przestrzeń instalacyjna i serwisowa

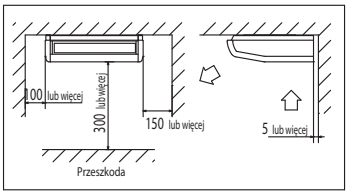

Minimalny odstęp pomiędzy jednostkami wynosi 4000

Usytuowanie zaślepki górnej i bocznej

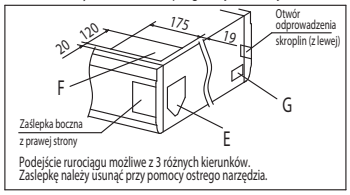

Podejście rurociągu możliwe z 3 różnych kierunków.
Zaślepkę należy usunąć przy pomocy ostrego narzędzia.

Uwaga(1) Tabliczka znamionowa - na obudowie wentylatora

WYMIARY (Jednostka: mm)

SCM40ZS-S SCM45ZS-S

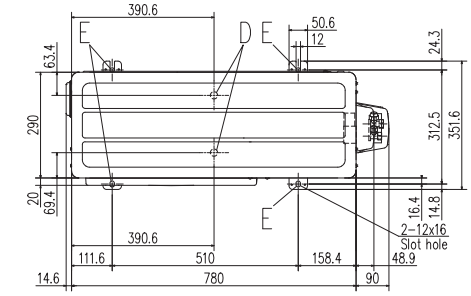

Ozn.	Opis	
A	Zawór serwisowy (gaz)	ø9,52 (3/8") (Kielich)
B	Zawór serwisowy (ciecz)	ø6,35 (1/4") (Kielich)
C	Otwór na kable/rury (do wybicia)	
D	Otwór przewodu skroplin	ø20x2 miejsca
E	Otwór śruby mocującej	M10x4 miejsca

	Przestrzeń instalacyjna
L1	280 lub więcej
L2	100 lub więcej
L3	80 lub więcej
L4	250 lub więcej

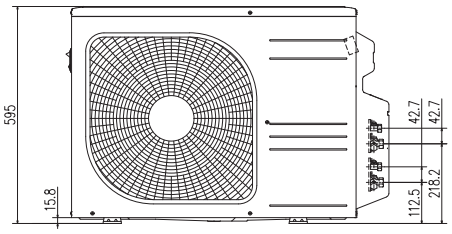

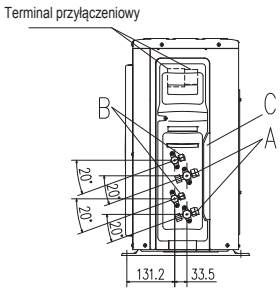

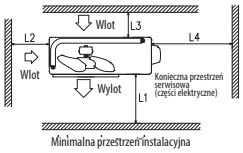

SCM50ZS-S SCM60ZM-S

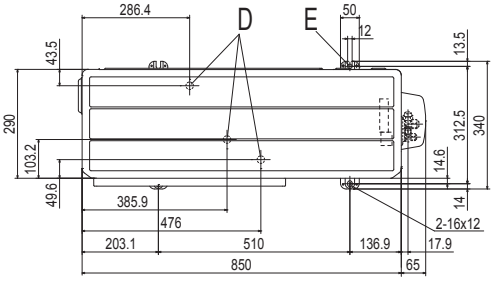

Ozn.	Opis	
A	Zawór serwisowy (gaz)	ø9,52 (3/8") (Kielich)
B	Zawór serwisowy (ciecz)	ø6,35 (1/4") (Kielich)
C	Otwór na kable/rury (do wybicia)	
D	Otwór przewodu skroplin	ø20x3 miejsca
E	Otwór śruby mocującej	M10x4 miejsca

Minimalna przestrzeń instalacyjna

Wymiary \ Przykłady instalacji	I
L1	600
L2	100
L3	100

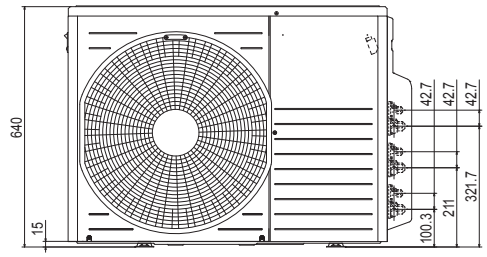

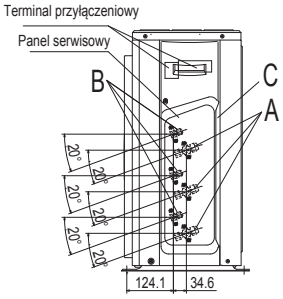

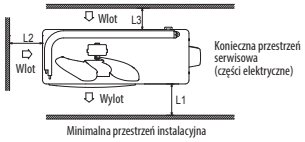

SCM71ZM-S SCM80ZM-S

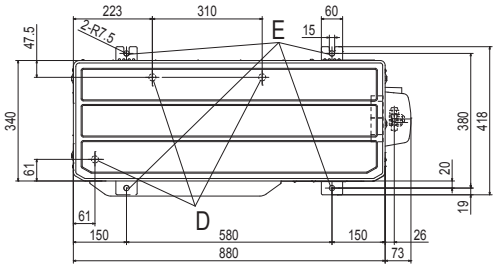

Ozn.	Opis	
A	Zawór serwisowy (gaz)	ø9,52 (3/8") (Kielich)
B	Zawór serwisowy (ciecz)	ø6,35 (1/4") (Kielich)
C	Otwór na kable/rury (do wybicia)	
D	Otwór przewodu skroplin	ø20x3 miejsca
E	Otwór śruby mocującej	M10x4 miejsca

Minimalna przestrzeń instalacyjna

Wymiary \ Przykłady instalacji	I
L1	600
L2	100
L3	100

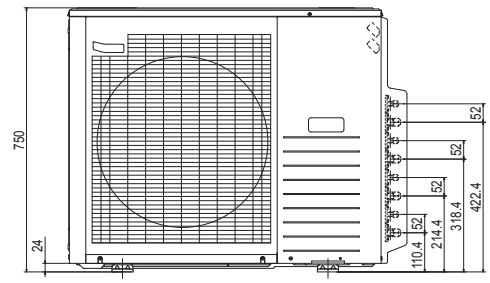

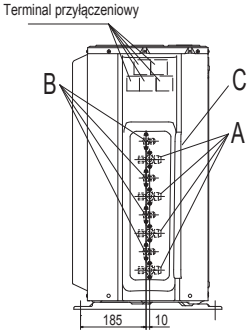

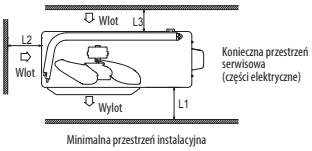

SCM100ZM-S

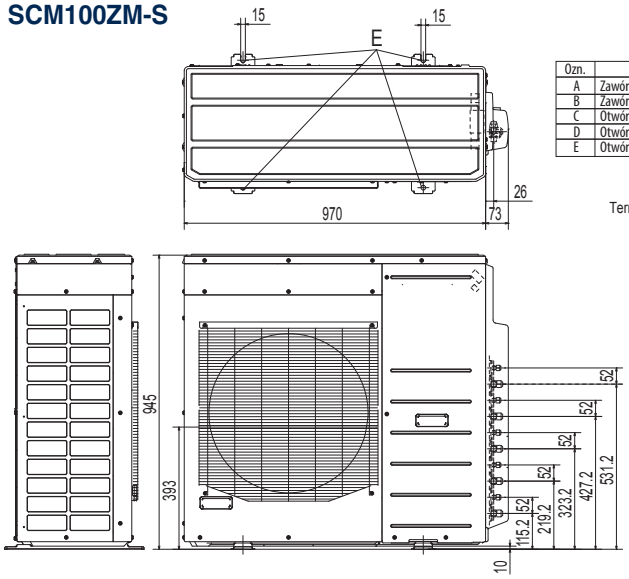

Ozn.	Opis	
A	Zawór serwisowy (gaz)	ø9,52 (3/8") (Kielich)
B	Zawór serwisowy (ciecz)	ø6,35 (1/4") (Kielich)
C	Otwór na kable/rury (do wybicia)	
D	Otwór przewodu skroplin	ø20x3 miejsca
E	Otwór śruby mocującej	M10x4 miejsca

Uwagi:
(1) Ściany (przeszkody) wokół jednostki nie mogą występować z czterech stron.
(2) Jednostka powinna być mocowana za pomocą śrub kotwiących. Śruby nie powinny wystawać więcej niż 15 mm.
(3) W przypadku montażu jednostki w miejscu narażonym na silne podmuchy wiatru, należy ustawić ją prostopadle do przeważającego kierunku wiatru.
(4) Należy pozostawić minimum 1 m wolnej przestrzeni nad jednostką.
(5) Ściana (przeszkoda) występująca przed jednostką nie może przekraczać jej wysokości.
(6) Tabliczka znamionowa znajduje się w prawym dolnym rogu panelu frontowego.

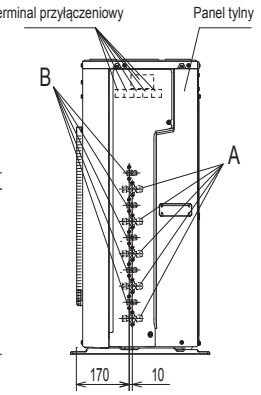

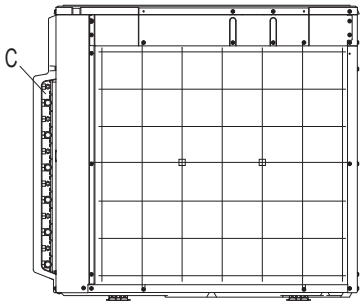

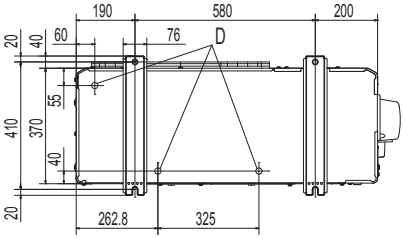

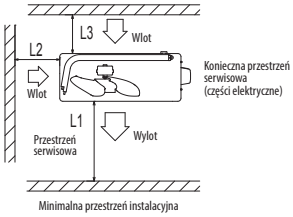

Wymiary \ Przykłady instalacji	I	II	III
L1	otwarte	otwarte	500
L2	300	5	otwarte
L3	150	300	150

SCM125ZM-S

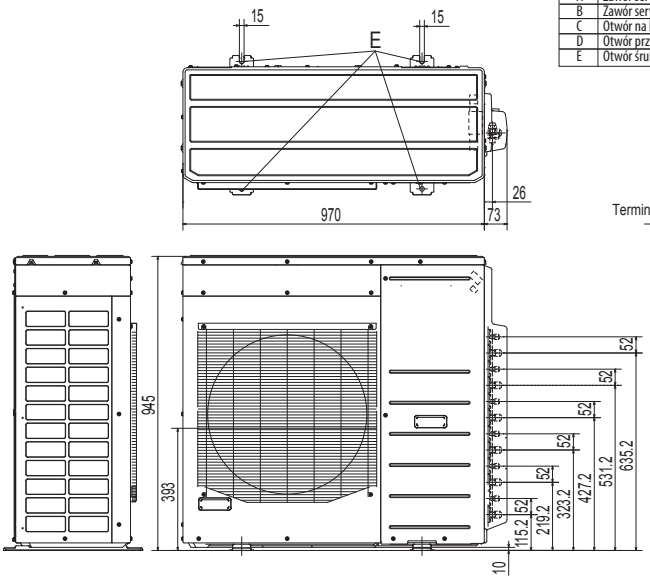

Ozn.	Opis	
A	Zawór serwisowy (gaz)	ø9,52 (3/8") (Kielich)
B	Zawór serwisowy (ciecz)	ø6,35 (1/4") (Kielich)
C	Otwór na kable/rury (do wybicia)	
D	Otwór przewodu skroplin	ø20x3 miejsca
E	Otwór śruby mocującej	M10x4 miejsca

Uwagi:
(1) Ściany (przeszkody) wokół jednostki nie mogą występować z czterech stron.
(2) Jednostka powinna być mocowana za pomocą śrub kotwiących. Śruby nie powinny wystawać więcej niż 15 mm.
(3) W przypadku montażu jednostki w miejscu narażonym na silne podmuchy wiatru, należy ustawić ją prostopadle do przeważającego kierunku wiatru.
(4) Należy pozostawić minimum 1 m wolnej przestrzeni nad jednostką.
(5) Ściana (przeszkoda) występująca przed jednostką nie może przekraczać jej wysokości.
(6) Tabliczka znamionowa znajduje się w prawym dolnym rogu panelu frontowego.

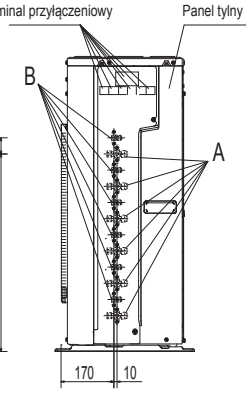

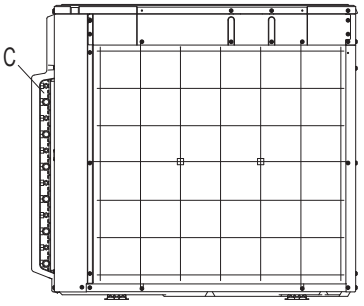

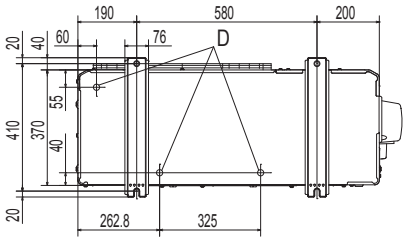

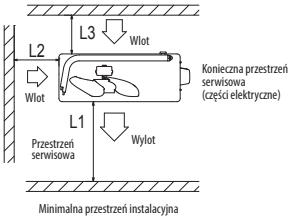

Wymiary \ Przykłady instalacji	I	II	III
L1	otwarte	otwarte	500
L2	300	5	otwarte
L3	150	300	150

Poszanowanie dla środowiska naturalnego

ETYKIETY ENERGETYCZNE

Wskaźniki SEER oraz SCOP zostały zdefiniowane w rozporządzeniach europejskich.

Nr 626/2011 z 4 maja 2011
(etykiety energetyczne klimatyzatorów o wydajności chłodniczej poniżej 12 kW)
Nr 206/2012 z 6 marca 2012
(wymagania dla klimatyzatorów i wentylatorów przenośnych)

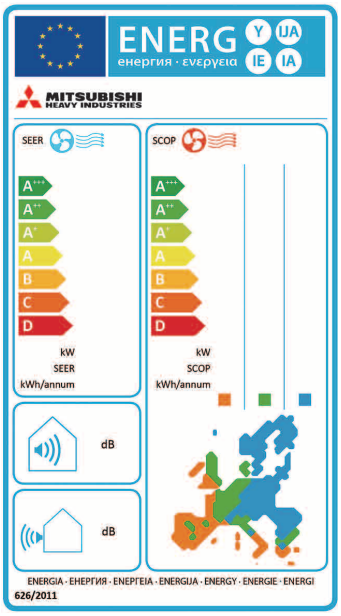

Oczekuje się, że łączne efekty wymogów dotyczących ekoprojektu, w odniesieniu do etykiet efektywności energetycznej dla klimatyzatorów, przyniosą do 2020 r. oszczędności energii elektrycznej wynoszące 11 TWh rocznie w porównaniu ze scenariuszem zakładającym niepodejmowanie żadnych działań.

Efektywność sezonowa stanowi nową platformę porównawczą rzeczywistej efektywności urządzeń w procesach chłodzenia i ogrzewania.
Nowy system oznaczania efektywności sezonowych urządzeń opiera się m.in. na definicjach wskaźników:
SEER - Wskaźnik sezonowej efektywności energetycznej – oznacza całościowy wskaźnik efektywności energetycznej urządzenia, reprezentatywny dla całego sezonu chłodniczego, obliczany jako stosunek referencyjnego rocznego zapotrzebowania na chłód do rocznego zużycia energii elektrycznej na potrzeby chłodzenia.
SCOP - Wskaźnik sezonowej efektywności – oznacza całościowy wskaźnik efektywności urządzenia, reprezentatywny dla całego wyznaczonego sezonu ogrzewczego (wartość wskaźnika SCOP odnosi się do wyznaczonego sezonu ogrzewczego), obliczany jako stosunek referencyjnego rocznego zapotrzebowania na ciepło do rocznego zużycia energii elektrycznej na potrzeby ogrzewania.

Wyeliminowanie ołowiu z połączeń lutowanych

Dyrektywa RoHS

RoHS:Restriction of Hazardous substances

W celu ograniczenia emisji szkodliwych substancji do środowiska naturalnego, we wszystkich modelach urządzeń wyeliminowano ołów z połączeń lutowanych. W praktyce zastosowanie połączeń lutowanych bez użycia ołowiu wiąże się z koniecznością stosowania wyższych temperatur lutowania, co może mieć niekorzystny wpływ na jakość elementów elektronicznych. Pozbawione ołowiu połączenia lutowane opracowane przez inżynierów MHI zapewniają jednak najwyższą jakość i niezawodność.

Zastosowanie czynnika chłodniczego R410A

Wszystkie modele urządzeń MHI pracują z ekologicznym czynnikiem chłodniczym R410A charakteryzującym się zerowym potencjałem niszczenia warstwy ozonowej.

Oszczędność energii

Najwyższa wydajność i znaczne oszczędności energii zostały osiągnięte m.in. poprzez optymalizację wymiennika ciepła, zastosowanie wydajnych sprężarek z silnikiem na prąd stały itp.

Zgodnie z wymogami Rozporządzeń Komisji Europejskiej (UE)

Inverter Multi-split System

Jednostka wewnętrzna		SRK20ZSX-S x 2	SRK20ZSX-S +SRK25ZSX-S	SRK20ZSX-S x 3	SRK20ZSX-S x 3	SRK20ZSX-S x 4	SRK20ZSX-S x 4	SRK20ZSX-S x 5
Jednostka zewnętrzna		SCM40ZS-S	SCM45ZS-S	SCM50ZS-S	SCM60ZM-S	SCM71ZM-S	SCM80ZM-S	SCM100ZM-S
Klasa energetyczna (chłodzenie/ogrzewanie)		A++/A+	A++/A+	A++/A+	A++/A+	A++ /A	A++/A	A/A+
SEER		6.31	6.43	6.73	6.55	6.41	6.29	5.10
SCOP (Klimat umiarkowany)		4.05	4.11	4.02	4.01	3.81	3.81	4.02
Pdesignc	kW	4.00	4.50	5.00	6.00	7.10	8.00	10.00
Pdesignh (@-10°C)	kW	3.30	4.10	4.70	7.10	7.30	7.50	10.10
Roczne zużycie energii elektrycznej (chłodzenie/ogrzewanie)	kWh/a	222/1140	245/1396	261/1637	321/2480	388/2682	446/2755	687/3519
Obliczeniowy sezon grzewczy		Umiarkowany						

Przed pierwszym uruchomieniem

Grzanie - parametry
Wydajności ogrzewania (kW) zaprezentowane w katalogu oszacowano w zgodzie z wymogami standardu ISO, tj. przy temperaturze zewnętrznej +7°C i temperaturze wewnętrznej +20°C. Gdy temperatura na zewnątrz spada, obniża się również wydajność grzania. Jeśli temperatura na zewnątrz jest bardzo niska i przy tym grzanie jest nie wystarczające, należy uruchomić inne urządzenia grzewcze.

Wskaźnik poziomu dźwięku
Poziom natężenia dźwięku (skala A) są mierzone, zgodnie ze standardami ISO w komorze akustycznej. W przypadku rzeczywistej instalacji, poziom hałasu jest normalnie większy niż poziom hałasu podany w katalogu. Wynika to z efektu odgłosów otoczenia oraz zjawiska echa. Należy wziąć to pod uwagę podczas wyboru miejsca instalowania.

Stosowanie w środowisku par oleju
Należy unikać instalacji jednostki klimatyzatora w takim otoczeniu, gdzie występuje rozproszony w powietrzu olej, jak np. sprężarkownia, hala fabryczna. Jeśli olej połączy się z wymiennikiem ciepła, spadnie jego sprawność, może wytworzyć się para, a syntetyczne części klimatyzatora mogą ulec deformacji lub uszkodzeniu.

Stosowanie w kwaśnym lub zasadowym środowisku
Jeśli jednostka klimatyzatora jest używana w otoczeniu kwaśnym lub zasadowym, takim jak gorące źródła mające wysokie stężenie gazów siarkowych, miejscach gdzie wylot wymiennika ciepła jest zablokowany lub nabrzeżach gdzie jednostka jest poddawana wpływowi bryzy morskiej, ścianka tylna lub wymiennik ciepła, itp. skorodują. W takich miejscach należy zainstalować model w wersji antykorozyjnej.

Stosowanie w miejscach o wysokim suficie
Gdy wysokość pomieszczenia jest znaczna dobrze jest wspomóc działanie klimatyzatora dodatkowym wentylatorem pokojowym poprawiającym cyrkulację powietrza (zwłaszcza przy grzaniu).

Wyciek czynnika chłodniczego
Czynnik chłodniczy (R410A) stosowany w klimatyzacji jest nie toksyczny i nie palny w warunkach normalnych. Jednakże, z uwagi na możliwość wystąpienia przecieku do pomieszczenia, muszą być przeprowadzone pomiary w małych pomieszczeniach, dla których mógłby być przekroczony próg tolerancji. Należy uwzględnić te pomiary dla zastosowania odpowiednich urządzeń wentylacyjnych, itp.

Stosowanie w rejonach o dużych opadach śniegu.
Należy uwzględnić poniższe uwagi podczas instalacji jednostki zewnętrznej w rejonach o występowaniu obfitych i częstych opadów śniegu.

- **Obecność śniegu**
  Należy zamontować osłonę przeciwśnieżną w taki sposób, aby śnieg nie przeszkadzał na wlocie powietrza, nie dostał się do środka i nie spowodował zmrożenia jednostki zewnętrznej.
- **Zwały śniegu**
  W rejonach obfitych opadów śniegu, zwały śniegu (zaspy) mogą zablokować wlot powietrza. W takim przypadku, poniżej jednostki zewnętrznej musi być zamontowana obudowa o wysokości 50 cm lub wyższa, chroniąca od przewidywanych opadów śniegu.

Automatyczne odszranianie
Gdy panuje niska temperatura i duża wilgotność, na wymienniku ciepła jednostki zewnętrznej zbierze się szron. Jeśli urządzenie pracuje nadal, spadnie jego sprawność grzewcza. Szron zostanie usunięty w procesie automatycznego odszraniania. Po grzaniu przez ok. 3-10 min. urządzenie zatrzyma się i szron zostanie usunięty. Po rozmrożeniu klimatyzator ponownie zacznie dostarczać ciepłe powietrze.

Serwis klimatyzatora
Po kilku sezonach pracy w klimatyzatorze gromadzi się brud powodując obniżenie wydajności pracy. Oprócz regularnych obsług serwisowych zalecane jest zawarcie kontraktu na usługi poza serwisowe wykonywane przez specjalistę (odpłatnie).

⚠ Środki ostrożności

Zastosowanie klimatyzatora
Klimatyzator opisany w katalogu jest urządzeniem grzewczo/chłodzącym przeznaczonym do użytkowania w miejscach przebywania ludzi.
Nie należy stosować go w miejscach nie zalecanych przez producenta zgodnie z DTR. Mogłoby to spowodować zmianę jakości parametrów pracy, itp.
Nie należy stosować klimatyzatora do chłodzenia pojazdów lub statków. Mogą nastąpić wycieki wody lub inne uszkodzenia.

Przed użyciem
Przed pierwszym uruchomieniem klimatyzacji należy przeczytać starannie „instrukcję użytkowania".

Instalacja
Instalacje klimatyzacji należy zawsze powierzyć dystrybutorowi lub specjaliście. Niewłaściwe zainstalowanie może doprowadzić do wycieków wody, spięć elektrycznych, pożaru itp. Jako akcesoria stosować należy oryginalne produkty zalecane przez producenta (MHI) takie jak oczyszczacz, nawilżacz, dodatkowy element grzewczy

Miejsce instalacji
Nie należy instalować klimatyzatora w miejscu, gdzie może wyciekać gaz palny lub gdzie może nastąpić iskrzenie. Instalacja w miejscu, gdzie mógłby wytwarzać się, przepływać lub gromadzić się gaz palny lub też w miejscu, w którym występują włókna węglowe, może doprowadzić do pożaru.

MITSUBISHI HEAVY INDUSTRIES

Mitsubishi Heavy Industries, Ltd.
Air-Conditioning & Refrigeration Systems
16-5, Konan 2-chome, Minato-ku, Tokyo, 108-8215 Japan
http://www.mhi.co.jp

Wszystkie nasze fabryki posiadają certyfikaty ISO9001 i ISO14001.

Certified ISO 9001
Certificate number : JQA-0709

Certified ISO 14001
Certificate Number : YKA4CC3622

IMPORTER
AUTORYZOWANY PRZEDSTAWICIEL
ELEKTRONIKA S.A.
TECHNIKA CHŁODNICZA
KLIMATYZACJA

ELEKTRONIKA SA (siedziba główna)
81-212 GDYNIA, ul. Hutnicza 3
tel. 58 66 33 300, fax 58 66 30 140
e-mail: gdynia@elektronika-sa.com.pl

ODDZIAŁ KATOWICE
40-384 KATOWICE, ul. Ks. Bednorza 2a-6
tel. 32 609 87 00, fax 32 609 87 01
e-mail: katowice@elektronika-sa.com.pl

ODDZIAŁ ŁÓDŹ
93-192 ŁÓDŹ, ul. Senatorska 31
tel. 42 689 26 66, fax 42 689 26 62
e-mail: lodz@elektronika-sa.com.pl

ODDZIAŁ POZNAŃ
61-119 POZNAŃ, ul. Św. Michała 43
tel. 61 639 76 00, fax 61 639 76 09
e-mail: poznan@elektronika-sa.com.pl

ODDZIAŁ SZCZECIN
70-772 SZCZECIN, ul. Bagienna 38c
tel. 91 431 34 34, fax 91 431 34 30
e-mail: szczecin@elektronika-sa.com.pl

ODDZIAŁ TARNÓW
33-100 TARNÓW, ul. Przemysłowa 27 A
tel. 14 6 277 377, fax 14 6 277 440
e-mail: tarnow@elektronika-sa.com.pl

ODDZIAŁ WARSZAWA
02-884 WARSZAWA, ul. Puławska 538
tel. 22 644 18 81, fax 22 644 26 13
e-mail: warszawa@elektronika-sa.com.pl

ODDZIAŁ WROCŁAW
52-408 WROCŁAW, ul. Cesarzowicka 5
tel. 71 338 00 10, fax 71 338 00 23
e-mail: wroclaw@elektronika-sa.com.pl

www.elektronika-sa.com.pl

www.mhi.info.pl

17R01E-A Kwiecień 2017

Ponieważ preferujemy politykę ciągłego rozwoju, zastrzegamy sobie prawo do wprowadzenia zmian bez powiadomienia.

Drukowano w Polsce